Bike-Lift

MOTORBIKE BOOK
2026

Legenda Simboli
Symbol Chart



Logo che indica la tecnologia che a partire dal 2017 tutela la sicurezza dell'operatore. Uno speciale circuito interno trasforma la corrente 230V in arrivo in inoffensiva corrente 9V. Con questo innovativo step si eliminano i rischi di shock elettrico.
This logo indicates the technology developed since 2017 for the operator's safety. A special internal circuit transform the incoming 230V electricity into an harmless 9V DC electric tension. With this innovative technological step all risk of electric shock have been eliminated.



Logo che indica l'utilizzo di motori raffreddati da una ventola integrata. Con questo tipo di motore il gruppo della centralina/motore del sollevatore può operare anche a ritmi molto serrati senza per questo surriscaldare pericolosamente il motore. Studiato per i centri revisione.
This logo indicates the use of electrical motor cooled by a built-in fan. With this kind of motor the group power unit/motor can work continously and at high external temperatures without taking the risk of dangerous over-heatings. Developed for the motorcycle review centers.



Logo che indica l'utilizzo del nuovo sistema di recupero olio in vigore dal 2019. Oltre ad aver dotato tutti i nostri cilindri di boccole auto-lubrificanti, una tubazione collega l'interno del cilindro con la centralina, consentendo ad eventuali gocce di olio di rimanere all'interno del circuito di lubrificazione e non cadere all'esterno.
This logo indicates the use of the new system of oil recovery and spill prevention, active since 2019. We have equipped our cylinders of self-lubricating bushings and also there is a drainpipe that connects the cylinder to the power unit, allowing eventual oil spill to remain inside the lubrication circuit and not drop out on the lift's basement.



Logo di prevenzione incidenti e uso non conforme dei cavalletti per moto. L'utilizzo dei cavalletti, sia anteriori che posteriori, è esclusivamente per uso statico, pertanto è proibito salire sulla moto quando sia posta sui cavalletti. E' altresì vietato accendere il motore e inserire una marcia anche se l'operatore non è sulla moto. Il mancato rispetto di queste raccomandazioni può essere causa di incidenti.
Accidents prevention logo that indicates a non-compliant use of our bike stands. The use of bike stands, front or rear they may be, it is exclusively for static purposes, therefore it is forbidden to ride the bike when the stands are in use. It is forbidden as well to switch on the engine and set a gear on, even if the operator is not riding the bike. Fail to follow these recommendations can be cause of accidents and serious injuries for the owner.

INDEX

SOLLEVATORI-LIFTS 5
WIDER 1000 7
ABSOLUTE 756 SPLIT 8
ABSOLUTE 756 GATE 9
ABSOLUTE 756 SPIDER 10
MAX TWIN ARMS 516 11
CUSTOM 500 12
MASTER 504 13
MAX GATE 516 14
MAX 516 15
SPORT GATE 500 16
RACING 350 17
MONOLITH 18
VERSIONE DA INCASSO - FLOOR VERSION 19
MORSE- WHEEL CLAMPS 23
GARDENING 27
GARDEN 1000 28
GARDEN 754 29
FROG 500 30
SOLLEVATORI CENTRALI - CENTRAL LIFTS 31
KODIAK 500 32
HQL 400 33
CFL-500 - CFL 500 Q 34
HXL 160 35
MCL 35
SVILUPPO OFFICINA - WORKSHOP BUILD-UP 36
MODOFLEX 38
SERIE-100 AP 39
SERIE-100 40
MODULI - MODULES 42
SCHEMA COMPOSIZIONE BANCHI
WORKBENCHES COMPOSITION SCHEME 44
PANNELLI DI CONGIUNZIONE / JUNCTION PANELS 45
MF-SB 2300 46
WOT-FOB-LAVABO 48
MF-PW 1000-01 49
ARMADI - TOOL CABINETS 50
COPERTURE IN GOMMA E ACCIAIO INOX - COVERS 51
PANNELLI PORTA ATTREZZI E PENSILI - WALL TOOLS 52
GANCI - HOOKS 53
HEXA 54
SET DI ATTREZZI PER CASSETTIERE - TOOL KIT 56
RACING 59
MRA 60
MRF 60
MRA-MXGP 61
MRS-MOTO 3 61
AL-BN 62
AL-DK 62
AL-WT 63
MF-SR 63
CAVALLETTI - STANDS 65
BLACK ICE 66
CAVALLETTI ANTERIORI - FRONT STANDS 68
CAVALLETTI SOTTOCANOTTO - UNDERFORK 70
CAVALLETTI POSTERIORI - REAR STANDS 72
CAVALLETTI MONOBRACCIO - SINGLE ARM 74
CAVALLETTI POSTERIORI - REAR STANDS 76
CENTER STAND 80
PADDOCK STANDS 81
ERGAL STANDS 82
OFFROAD STANDS 83
FLUO & COLORED COLLECTION 84
ATTREZZATURE PROFESSIONALI
PROFESSIONAL EQUIPMENT 85
BIKE-21N 86
BIKE-35N 87
BIKE-SM 88
ACCESSORIES - ACCESSORIES 90
BIKE-62N 92
BENCH MOTO MEC 93
ACCESSORI - ACCESSORIES 94
BL-124-00 95
B-35N 96
ACCESSORI - ACCESSORIES 97
ENGINE STAND 98
SA-07 99
BL-4822331 99
PRESSE - HYDRAULIC PRES 100
ATTREZZATURE - EQUIPMENT 101
RAMP-4000 103
MORSE PER FURGONI E TRAILER - WHEEL CLAMPS 104
ATTREZZI PROFESSIONALI -PROFESSIONAL TOOLS 105
PULITORE FRENI E FRIZIONI - BREAKS CLEANER 106
ATTREZZI PROFESSIONALI -PROFESSIONAL TOOLS 107



SOLLEVATORI

LIFTS



WIDER 1000

Patent N° 11183040.2





Torretta di controllo (di serie)
Control Panel (included)



Portata / Max Load Capacity	*1000 Kg*
Altezza Max / Max Height	*130 cm*
Altezza Min / Min Height	*20 cm*
Posizioni Sicura / Safety Position	*11*
Lunghezza / Lenght	*230 cm*
Dimensioni piano di sollevamento chiuso / Tabeltop size closed	*84x230 cm*
Dimensioni piano di sollevamento aperto / Tabletop size open	*150x230 cm*
Dimensioni Binario / Ground rail size	*40x150 cm*
Dimensioni Rampa di salita / Run-up ramp size	*82x40,5 cm*
Ingombro totale sollevatore / Overall dimensions	*240x100 cm*
Peso / Weight	*300 kg*

WD-003 | Pompa Elettro Idraulica / *Electro-Hydraulic Pump*

Centralina Elettro-Idraulica
Electro-Hydraulic Pump

Potenza / Power	*1,1 Kw*
Europa / Europe	*230 Volts - 50 Hz*

Su richiesta sono disponibili motorizzazioni per Giappone e America (US)
Engines for Japan and USA are available on request

Dotazione di serie *Standard Equipment*

Imballo / Packing	*Cassa di legno / Wood box*
Rampe / Run-up ramps	*2 pcs*
Fermaruota / Wheel stop	*2 pcs*
Torretta / Tower Control	*1 pcs*
Binari / Railways	*2 pcs*

ABSOLUTE 756 SPLIT

Patent design N°2546986-0001



PZA
Placa di protezione
Chequerplate





Portata / Max Load Capacity	*750 Kg*
Altezza Max / Max Height	*130 cm*
Altezza Min / Min Height	*20 cm*
Posizioni Sicura / Safety Position	*8*
Dimensioni piano di sollevamento / Tabeltop size	*220x75 cm*
Dimensioni Rampa di salita / Run-up ramp size	*82x51 cm*
Ingombro totale sollevatore / Overall dimensions	*230x99 cm*
Ingombro totale piano / Tabletop Overall dimensions	*220x92 cm*
Dimensioni Ali laterali / Side wings dimensions	*161x8,5 cm*
Dimensioni sportello gate / Sliding panel dimensions	*60x36 cm*
Dimensioni sportello split / Drop panel dimensions	*75x44.5 cm*
Peso / Weight	*265 kg*

AS756-003 | Pompa Elettro Idraulica / *Electro-Hydraulic Pump*
AS756-004/R | Pompa Elettro Idraulica comando remoto / *Electro-Hydraulic Pump w/remote*
AS756-003/F | Versione ad incasso a pavimento / *Floor version*

Centralina Elettro-Idraulica
Electro-Hydraulic Pump

Potenza / Power	*1,1 Kw*
Europa / Europe	*230 Volts - 50 Hz*

Su richiesta sono disponibili motorizzazioni per Giappone e America (US)
Engines for Japan and USA are available on request

Dotazione di serie *Standard Equipment*

Scatola cartone con pallet in legno *Cardboard with wooden crate*	
Rampa / Run-up ramp	*1 pc*
Fermaruota / Wheel stop	*1 pc*
PZA	*1 pc*
Ali laterali / Side wings	*2 pcs*

ABSOLUTE 756 GATE

Patent design N°2546986-0001



PZA

Placca di protezione

Chequerplate





Portata / Max Load Capacity	*750 Kg*
Altezza Max / Max Height	*130 cm*
Altezza Min / Min Height	*20 cm*
Posizioni Sicura / Safety Position	*8*
Dimensioni piano di sollevamento / Tabeltop size	*220x75 cm*
Dimensioni Rampa di salita / Run-up ramp size	*82x51 cm*
Ingombro totale sollevatore / Overall dimensions	*230x99 cm*
Ingombro totale piano / Tabletop Overall dimensions	*220x92 cm*
Dimensioni Ali laterali / Side wings dimensions	*212x8,5 cm*
Dimensioni sportello gate / Sliding panel dimensions	*60x36 cm*
Peso / Weight	*280 kg*

AG756-003 | Pompa Elettro Idraulica / *Electro-Hydraulic Pump*
AG756-004/R | Pompa Elettro Idraulica comando remoto / *Electro-Hydraulic Pump w/remote*
AG756-003/F | Versione ad incasso a pavimento / *Floor version*

Centralina Elettro-Idraulica
Electro-Hydraulic Pump

Potenza / Power	*1,1 Kw*
Europa / Europe	*230 Volts - 50 Hz*

Su richiesta sono disponibili motorizzazioni per Giappone e America (US)
Engines for Japan and USA are available on request

Dotazione di serie *Standard Equipment*

Scatola cartone con pallet in legno *Cardboard with wooden crate*	
Rampa / Run-up ramp	*1 pc*
Fermaruota / Wheel stop	*1 pc*
PZA	*1 pc*
Ali laterali / Side wings	*2 pcs*

ABSOLUTE 756 SPIDER

Patent design N°2546986-0001



PZA

Placca di protezione
Chequerplate





Portata / Max Load Capacity	*750 Kg*
Altezza Max / Max Height	*130 cm*
Altezza Min / Min Height	*20 cm*
Posizioni Sicura / Safety Position	*8*
Dimensioni piano di sollevamento / Tabeltop size	*220x75 cm*
Dimensioni Rampa di salita / Run-up ramp size	*82x51 cm*
Ingombro totale sollevatore / Overall dimensions	*230x160 cm*
Ingombro totale piano / Tabletop Overall dimensions	*220x92 cm*
Dimensioni Rampe di allargamento / Side run-up tool wings	*23,5x82 cm*
Peso / Weight	*290 kg*

SP756-003 | Pompa Elettro Idraulica / *Electro-Hydraulic Pump*
SP756-004/R | Pompa Elettro Idraulica comando remoto / *Electro-Hydraulic Pump w/remote*

Centralina Elettro-Idraulica
Electro-Hydraulic Pump

Potenza / Power	*1,1 Kw*
Europa / Europe	*230 Volts - 50 Hz*

Su richiesta sono disponibili motorizzazioni per Giappone e America (US)
Engines for Japan and USA are available on request

Dotazione di serie *Standard Equipment*

Scatola cartone con pallet in legno *Cardboard with wooden crate*	
Rampe / Run-up ramps	*3 pcs*
Fermaruota / Wheel stop	*3 pcs*
PZA	*1 pc*
Ali laterali / Side wings	*2 pcs*

MAX TWIN ARMS 516



W-36s

Morsa

Wheel Clamp







Portata / Max Load Capacity	*500 Kg*
Altezza Max / Max Height	*120 cm*
Altezza Min / Min Height	*20 cm*
Posizioni Sicura / Safety Position	*8*
Dimensioni piano di sollevamento / Tabeltop size	*210x75 cm*
Dimensioni Rampa di salita / Run-up ramp size	*82x51 cm*
Ingombro totale sollevatore / Overall dimensions	*220x99 cm*
Ingombro totale piano / Tabletop Overall dimensions	*220x92 cm*
Portata max bracci idraulici / Arms max load capacity	*350kg*
Altezza max bracci idraulici / Arms max height	*60 cm*
Altezza min bracci idraulici / Arms min height	*22 cm*
Peso / Weight	*280 kg*

MTA516-003 | Pompa Elettro Idraulica / *Electro-Hydraulic Pump*
MTA516-004/R | Pompa Elettro Idraulica comando remoto / *Electro-Hydraulic Pump w/remote*

Centralina Elettro-Idraulica
Electro-Hydraulic Pump

Potenza / Power	*1,1 Kw*
Europa / Europe	*230 Volts - 50 Hz*

Su richiesta sono disponibili motorizzazioni per Giappone e America (US)
Engines for Japan and USA are available on request

Dotazione di serie *Standard Equipment*

Scatola cartone con pallet in legno *Cardboard with wooden crate*	
Rampa / Run-up ramp	*1 pc*
W-36s	*1 pc*
Supporti Pedane / Foot-peg supports	*2 pcs*
Cinghiette pedane / Short Tie-down	*4 pcs*
Cinghia automatica / Automatic Tie-down	*1 pc*
PZA	*1 pc*
Fermaruota / Wheel stop	*1 pc*

CUSTOM 500



PZA

Placca di protezione
Chequerplate



La torretta di controllo può esserere sostituita con il modulo comandi M16 inserito nel banco di lavoro

The central tower can be replaced by a command module M16 fitted into the workbench







Torretta di controllo (di serie)
Control Panel (included)

Portata / Max Load Capacity	*500 Kg*
Altezza Max / Max Height	*110 cm*
Altezza Min / Min Height	*9 cm*
Dimensioni piano di sollevamento / Tabeltop size	*220x80 cm*
Dimensioni Rampa di salita mobile / Sliding Run-up ramp size	*51,6x24 cm*
Ingombro totale sollevatore / Overall dimensions	*220x98 cm*
Dimensioni ali laterali / Side wings dimensions	*220x8,5 cm*
Dimensioni sportello gate / Drop gate panel dimensions	*60x28 cm*
Peso / Weight	*285 kg*

CU500-003 | **Pompa Elettro Idraulica** / ***Electro-Hydraulic Pump***

Centralina Elettro-Idraulica
Electro-Hydraulic Pump

Potenza / Power	*1,1 Kw*
Europa / Europe	*230 Volts - 50 Hz*

Su richiesta sono disponibili motorizzazioni per Giappone e America (US)
Engines for Japan and USA are available on request

Dotazione di serie *Standard Equipment*

Scatola cartone con pallet in legno *Cardboard with wooden crate*	
Rampa / Run-up ramp	*1 pc*
PZA	*1 pc*
Ali laterali / Side wings	*2 pcs*
Fermaruota / Wheel stop	*1 pc*
Torretta / Tower control	*1 pc*

MASTER 504



PZA

Placca di protezione
Chequerplate







Portata / Max Load Capacity	*500 Kg*
Altezza Max / Max Height	*130 cm*
Altezza Min / Min Height	*20 cm*
Posizioni Sicura / Safety Position	*8*
Dimensioni piano di sollevamento / Tabeltop size	*210x75 cm*
Dimensioni Rampa di salita mobile / Sliding Run-up ramp size	*70x50 cm*
Ingombro totale sollevatore / Overall dimensions	*220x99 cm*
Dimensioni ali laterali / Side wings dimensions	*210x8,5 cm*
Ingombro totale piano / Tabletop Overall dimensions	*220x92 cm*
Dimensioni sportello gate / Drop gate panel dimensions	*60x36 cm*
Peso / Weight	*250 kg*

MA504-003 | Pompa Elettro Idraulica */ Electro-Hydraulic Pump*
MA504-004/R | Pompa Elettro Idraulica comando remoto */ Electro-Hydraulic Pump w/remote*

Centralina Elettro-Idraulica
Electro-Hydraulic Pump

Potenza / Power	*1,1 Kw*
Europa / Europe	*230 Volts - 50 Hz*

Su richiesta sono disponibili motorizzazioni per Giappone e America (US)
Engines for Japan and USA are available on request

Dotazione di serie *Standard Equipment*

Scatola cartone con pallet in legno *Cardboard with wooden crate*	
Rampa / Run-up ramp	*1 pc*
PZA	*1 pc*
Fermaruota / Wheel stop	*1 pc*
Ali laterali / Side wings	*2 pcs*

MAX GATE 516

PZA
Placca di protezione
Chequerplate







Portata / Max Load Capacity	*500 Kg*
Altezza Max / Max Height	*120 cm*
Altezza Min / Min Height	*20 cm*
Posizioni Sicura / Safety Position	*8*
Dimensioni piano di sollevamento / Tabeltop size	*210X75 cm*
Dimensioni Rampa di salita mobile / Sliding Run-up ramp size	*82x51 cm*
Ingombro totale sollevatore / Overall dimensions	*220x99 cm*
Dimensioni ali laterali / Side wings dimensions	*210x12 cm*
Ingombro totale piano di sollevamento / Tabletop dimensions	*210x99 cm*
Dimensioni sportello gate / Drop gate panel dimensions	*60x36 cm*
Peso / Weight	*235 kg*

MG516-001 | Pompa a pedale / *Foot pump*
MG516-002 | Pompa ad aria / *Air pump*
MG516-003 | Pompa Elettro Idraulica / *Electro-Hydraulic Pump*
MG516-004/R | Pompa Elettro Idraulica comando remoto / *Electro-Hydraulic Pump w/remote*
MG516-003/F | Versione da incasso a pavimento / *Floor version*

Centralina Elettro-Idraulica
Electro-Hydraulic Pump

Potenza / Power	*1,1 Kw*
Europa / Europe	*230 Volts - 50 Hz*

Su richiesta sono disponibili motorizzazioni per Giappone e America (US)
Engines for Japan and USA are available on request

Pompa ad Aria / *Air Pump*

Pressione Aria / Air Pressure	*7-10 bar*
Consumo Aria / Air Consumption	*300lt/min*

Dotazione di serie *Standard Equipment*

Scatola cartone con pallet in legno *Cardboard with wooden crate*	
Rampa / Run-up ramp	*1 pc*
Fermaruota / Wheel stop	*1 pc*
PZA	*1 pc*
Ali laterali / Side wings	*2 pcs*

MAX 516



PZA

Placa di protezione

Chequerplate





PSW-516

Consiglio di utilizzo per questo modello:
Ali di allargamento (non incluse)

Working suggestion for this lift model:
Extension wings (not included)

Portata / Max Load Capacity	*500 Kg*
Altezza Max / Max Height	*120 cm*
Altezza Min / Min Height	*20 cm*
Posizioni Sicura / Safety Position	*8*
Dimensioni piano di sollevamento / Tabeltop size	*210X75 cm*
Dimensioni Rampa di salita mobile / Sliding Run-up ramp size	*82x51 cm*
Ingombro totale sollevatore / Overall dimensions	*220x99 cm*
Dimensioni ali laterali / Side wings dimensions	*210x12 cm*
Ingombro totale piano di sollevamento / Tabletop dimensions	*210x99 cm*
Peso / Weight	*235 kg*

M516-001 | Pompa a pedale / *Foot pump*
M516-002 | Pompa ad aria / *Air pump*
M516-003 | Pompa Elettro Idraulica / *Electro-Hydraulic Pump*
M516-004/R | Pompa Elettro Idraulica comando remoto / *Electro-Hydraulic Pump w/remote*
M516-003/F | Versione da incasso a pavimento / *Floor version*

Centralina Elettro-Idraulica *Electro-Hydraulic Pump*

Potenza / Power	*1,1 Kw*
Europa / Europe	*230 Volts - 50 Hz*

Su richiesta sono disponibili motorizzazioni per Giappone e America (US)
Engines for Japan and USA are available on request

Pompa ad Aria / *Air Pump*

Pressione Aria / Air Pressure	*7-10 bar*
Consumo Aria / Air Consumption	*300lt/min*

Dotazione di serie *Standard Equipment*

Scatola cartone con pallet in legno Cardboard with wooden crate	
Rampa / Run-up ramp	*1 pc*
Fermaruota / Wheel stop	*1 pc*
PZA	*1 pc*
Ali laterali / Side wings	*2 pcs*

SPORT GATE 500



PZA

Placca di protezione

Chequerplate





Portata / Max Load Capacity	*500 Kg*
Altezza Max / Max Height	*120 cm*
Altezza Min / Min Height	*20 cm*
Posizioni Sicura / Safety Position	*8*
Dimensioni piano di sollevamento / Tabeltop size	*210X60 cm*
Dimensioni Rampa di salita mobile / Sliding Run-up ramp size	*62x44,5 cm*
Ingombro totale sollevatore / Overall dimensions	*220x84 cm*
Dimensioni ali laterali / Side wings dimensions	*210x12 cm*
Ingombro totale piano di sollevamento / Tabletop dimensions	*210x84 cm*
Dimensioni sportello gate / Drop gate panel dimensions	*60x36 cm*
Peso / Weight	*200 kg*

SG-001 500 | Pompa a pedale / *Foot pump*
SG-002 500 | Pompa ad aria / *Air pump*
SG-003 500 | Pompa Elettro Idraulica / *Electro-Hydraulic Pump*
SG-004/R 500 | Pompa Elettro Idraulica comando remoto / *Electro-Hydraulic Pump w/remote*
SG-003/F 500 | Versione da incasso a pavimento / *Floor version*

Centralina Elettro-Idraulica
Electro-Hydraulic Pump

Potenza / Power	*1,1 Kw*
Europa / Europe	*230 Volts - 50 Hz*

Su richiesta sono disponibili motorizzazioni per Giappone e America (US)
Engines for Japan and USA are available on request

Pompa ad Aria / *Air Pump*

Pressione Aria / Air Pressure	*7-10 bar*
Consumo Aria / Air Consumption	*300lt/min*

Dotazione di serie *Standard Equipment*

Scatola cartone con pallet in legno *Cardboard with wooden crate*	
Rampa / Run-up ramp	*1 pc*
Fermaruota / Wheel stop	*1 pc*
PZA	*1 pc*
Ali laterali / Side wings	*2 pcs*

RACING 350





Portata / Max Load Capacity	*350 Kg*
Altezza Max / Max Height	*120 cm*
Altezza Min / Min Height	*20 cm*
Posizioni Sicura / Safety Position	*8*
Dimensioni piano di sollevamento / Tabeltop size	*200x60 cm*
Dimensioni Rampa di salita mobile / Sliding Run-up ramp size	*62x44,5 cm*
Ingombro totale sollevatore / Overall dimensions	*210x84 cm*
Dimensioni ali laterali / Side wings dimensions	*200x12 cm*
Ingombro totale piano di sollevamento / Tabletop dimensions	*200x84 cm*
Peso / Weight	*180 kg*

R-001 | Pompa a pedale / *Foot pump*
R-002 | Pompa ad aria / *Air pump*
R-003 | Pompa Elettro Idraulica / *Electro-Hydraulic Pump*
R-004/R | Pompa Elettro Idraulica comando remoto / *Electro-Hydraulic Pump w/remote*
R-003/F | Versione da incasso a pavimento / *Floor version*

Centralina Elettro-Idraulica *Electro-Hydraulic Pump*

Potenza / Power	*1,1 Kw*
Europa / Europe	*230 Volts - 50 Hz*

Su richiesta sono disponibili motorizzazioni per Giappone e America (US)
Engines for Japan and USA are available on request

Pompa ad Aria / *Air Pump*

Pressione Aria / Air Pressure	*7-10 bar*
Consumo Aria / Air Consumption	*300lt/min*

Dotazione di serie *Standard Equipment*

Scatola cartone con pallet in legno Cardboard with wooden crate	
Rampa / Run-up ramp	*1 pc*
Fermaruota / Wheel stop	*1 pc*
Ali laterali / Side wings	*2 pcs*

MONOLITH



NEW product 2026



Portata / Max Load Capacity	*500 Kg*
Altezza Max / Max Height	*120 cm*
Altezza Min / Min Height	*18, 2 cm*
Posizioni Sicura / Safety Position	*5*
Dimensioni piano di sollevamento / Tabeltop size	*213X61 cm*
Dimensioni Rampa di salita mobile / Sliding Run-up ramp size	*73,5x30 cm*
Peso / Weight	*170 kg*

MS-500 | Pompa Elettro Idraulica / *Electro-Hydraulic Pump*

Centralina Elettro-Idraulica
Electro-Hydraulic Pump

Potenza / Power	*1,1 Kw*
Europa / Europe	*230 Volts - 50 Hz*

Dotazione di serie *Standard Equipment*

Scatola cartone con pallet in legno *Cardboard with wooden crate*	
Rampa / Run-up ramps	*1 pc*
Fermaruota / Wheel stop	*1 pc*
Ali laterali / Side wings	*2 pcs*

VERSIONE DA INCASSO



I modelli
ABSOLUTE SPLIT 756
ABSOLUTE GATE 756
MAX GATE 516
MAX 516
SPORT 500
RACING 350
sono disponibili anche nella versione da incasso nel pavimento. Questa soluzione rende più agevole il posizionamento dei veicoli ed ottimizza l'utilizzo dello spazio interno dell'officina o dello show-room.

Our lift models
ABSOLUTE SPLIT 756
ABSOLUTE GATE 756
MAX GATE 516
MAX 516
SPORT 500
RACING 350
are also available in the special floor version. This solution makes the position of vehicles easier and optimizes the use of the workshop, showroom and space.

Ali di allargamento
Extension side wings



SW-756 | Ali di allargamento
SW-756 | Extension side wings

Modello / Model	*AG-756*
Dimensioni / Dimensions	*27,5x212x60 cm*

SW-516 | Ali di allargamento
SW-516 | Extension side wings

Modello / Model	*MG-516 / M516*
Dimensioni / Dimensions	*27,5x210x50 cm*

Ali speciali pivottanti
Pivoting extension wings

PSW-516



Modello / Model	*MG-516 / M516*
Dimensioni / Dimensions	*27,5x210x50 cm*

Dotazione di serie ***Standard Equipment***

Rampe / Run-up ramps	*2 pc*
Fermaruota / Wheel stop	*2 pc*
Ali fisse / Side fixed wings	*4 pcs*
Ali mobili / Pivoting wings	*2 pcs*

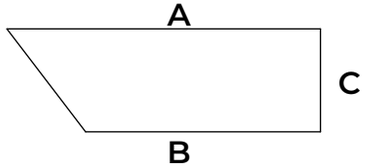

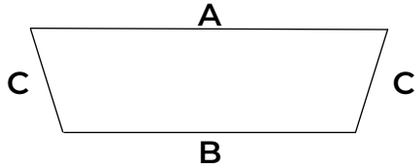

Ali fisse / Side fixed wings	
A	*83 cm*
B	*52,5 cm*
C	*30 cm*

Ali mobili / Pivoting wings	
A	*104 cm*
B	*43 cm*
C	*30 cm*

Adattatori in gomma
Rubber adapters



Codice Code	*Dimensioni Dimensions*
RA-20	*140x120x20 mm*
RA-40	*140x120x40 mm*
RA-60	*140x120x60 mm*

Guide scorrevoli
Extension side wings



Codice *Code*	*Modello* *Model*
RAIL-350	*R-350*
RAIL-516	*M516 / MG516 / SG-500/MA504*
RAIL-CU	*CU-500*
RAIL-756	*AG756*
RAIL-756/S	*AS756*

Tappeti di protezione in gomma
Protection rubber mats



RM-SMALL

Codice / Code	*Dimensioni / Dimensions*
RM-SMALL	*50x16,5 cm*

Estensioni laterali veicoli a 3 ruote
Side extensions for 3-wheeled vehicles

SW-SPIDER



Modello / Model	*AG756 / AS756*

Dotazione di serie *Standard Equipment*

Rampe / Run-up ramps	*2 pc*
Fermaruota / Wheel stop	*2 pc*
Estensioni laterali *Side Extension*	*2 pcs*

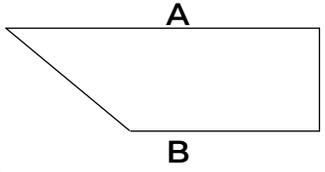

Dimensione / Dimensions	
A	*104,5 cm*
B	*52 cm*
C	*43 cm*

Rampa veicoli a 3 ruote
Run-up ramp for 3-wheeled vehicles

R-MP3



Modello / Model	*AG756 / MG516 / G754/ AS756/M516*
Dimensioni / Dimensions	*75x110 cm*

Tappeti di protezione in gomma
Protection rubber mats

RM



Codice / Code	*Dimensioni / Dimensions*
RM	*33x44.5 cm*

Piastra protezione anti-scivolo
Anti-skid protection plate

PZA



Modello / Model	***tutti i sollevatori / all lifts***
Dimensioni / Dimensions	***55x34 cm***

Pusalntiera con magnete
Hand control with magnet

HC



Kit telecomando remoto

Remote control kit

LC-005



Per sollevatori con CSP-04

For lifts with CSP-04

Pedaliera comandi sollevatore
Foot pedal control for lifts

FC/EL-CV



Pompa ad aria 200 bar
200 bar air pump



AP

Pompa a pedale
Foot pump

FP



MORSE
WHEEL CLAMPS

NEW product 2025

W-42/N



Regolabile Automatica	*Adjustable Automatic*
ø Max Ruota øWheel Max	*21”*
ø Max Ruota øWheel Max	*12”*
Dimensioni Dimensions	*36x65x36 cm*
Peso / Weight	*12 kg*

NEW product 2026

W-40



Regolabile Manuale	*Adjustable Manual*
Apertura massima Max opening range	*225 mm*
Apertura minima Min opening range	*60 mm*
Peso / Weight	*11 Kg*

W-36S



Automatica	*Automatic*
Apertura massima *Max opening range*	*205 mm*
Apertura minima *Min opening range*	*70 mm*
Peso / Weight	*14 kg*

Dotata di sgancio rapido
Supplied with quick release

W-32N



Pneumatica	*Pneumatic*
Apertura massima *Max opening range*	*205 mm*
Apertura minima *Min opening range*	*55 mm*
Peso / Weight	*21 kg*

W-34N



Regolabile	*Manual*
Apertura massima *Max opening range*	*210 mm*
Apertura minima *Min opening range*	*35 mm*
Peso / Weight	*16 kg*

Disponibile con kit sgancio rapido (optional)
Available with quick release kit (optional)

KIT SGANCIO RAPIDO




Bike-Lift

GARDENING

GARDEN 1000







Portata / Max Load Capacity	*1000 Kg*
Altezza Max / Max Height	*100 cm*
Altezza Min / Min Height	*20 cm*
Posizioni Sicura / Safety Position	*6*
Dimensioni piano di sollevamento / Tabeltop size	*215x120 cm*
Dimensioni Rampa di salita / Run-up ramp size	*82x24 cm*
Ingombro totale sollevatore / Overall dimensions	*225x120 cm*
Ingombro totale piano / Tabletop Overall dimensions	*215x120 cm*
Peso / Weight	*300 kg*

G-003/10 | Pompa Elettro Idraulica / *Electro-Hydraulic Pump*
G-004/10R | Pompa Elettro Idraulica comando remoto / *Electro-Hydraulic Pump w/remote*

Centralina Elettro-Idraulica
Electro-Hydraulic Pump

Potenza / Power	*1,1 Kw*
Europa / Europe	*230 Volts - 50 Hz*

Su richiesta sono disponibili motorizzazioni per Giappone e America (US)
Engines for Japan and USA are available on request

Dotazione di serie *Standard Equipment*

Scatola cartone con pallet in legno *Cardboard with wooden crate*	
Rampe / Run-up ramps	*2 pcs*
Fermaruota / Wheel stop	*2 pcs*

GARDEN 754







Portata / Max Load Capacity	*750 Kg*
Altezza Max / Max Height	*130 cm*
Altezza Min / Min Height	*20 cm*
Posizioni Sicura / Safety Position	*8*
Dimensioni piano di sollevamento / Tabeltop size	*215x100 cm*
Dimensioni Rampa di salita / Run-up ramp size	*82x24 cm*
Ingombro totale sollevatore / Overall dimensions	*225x100 cm*
Ingombro totale piano / Tabletop Overall dimensions	*220x92 cm*
Peso / Weight	*280 kg*

G-003 | Pompa Elettro Idraulica / *Electro-Hydraulic Pump*
G-004/R | Pompa Elettro Idraulica comando remoto / *Electro-Hydraulic Pump w/remote*

Centralina Elettro-Idraulica
Electro-Hydraulic Pump

Potenza / Power	*1,1 Kw*
Europa / Europe	*230 Volts - 50 Hz*

Su richiesta sono disponibili motorizzazioni per Giappone e America (US)
Engines for Japan and USA are available on request

Dotazione di serie *Standard Equipment*

Scatola cartone con pallet in legno *Cardboard with wooden crate*	
Rampe / Run-up ramps	*2 pcs*
Fermaruota / Wheel stop	*2 pcs*

FROG 500





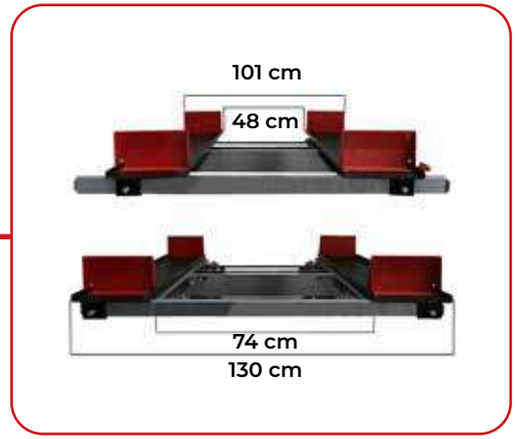

Portata / Max Load Capacity	*500 Kg*
Altezza Max (posizione orizzontale) / Max Height (horizontal)	*80 cm*
Altezza Min / Min Height	*20 cm*
Altezza Max (parte anteriore) / Front end max height	*100 cm*
Altezza Max (parte posteriore) / Rear end max height	*155 cm*
Posizioni Sicura / Safety Position	*3*
Dimensione Binario	*200x26 cm*
Distanza binari esterna Max-Min / Max-min external rails distance	*130-101 cm*
Distanza binari interna Max-Min / Max-min internal rails distance	*74-48 cm*
Dimensione rampe di salita / Run-up ramp dimensions	*82x24 cm*
Ingombro totale sollevatore / Overall dimensions	*200x130 cm*
Peso / Weight	*285 kg*

F500-003 | Pompa Elettro Idraulica / *Electro-Hydraulic Pump*
F500-004/R | Pompa Elettro Idraulica comando remoto / *Electro-Hydraulic Pump w/remote*

Centralina Elettro-Idraulica
Electro-Hydraulic Pump

Potenza / Power	*1,1 Kw*
Europa / Europe	*230 Volts - 50 Hz*

Su richiesta sono disponibili motorizzazioni per Giappone e America (US)
Engines for Japan and USA are available on request

Dotazione di serie *Standard Equipment*

Cassa di legno *Wooden box*	
Rampe / Run-up ramps	*2 pcs*
Fermaruota / Wheel stop	*4 pcs*

SOLLEVATORI CENTRALI

CENTRAL LIFTS

KODIAK 500







Portata / Max Load Capacity	*500 Kg*
Altezza Max / Max Height	*130 cm*
Altezza Min / Min Height	*20 cm*
Posizioni Sicura / Safety position	*11*
Dimensioni piano di sollevamento / Tabeltop size	*45x33 cm*
Ingombro totale sollevatore / Overall dimensions	*190x78 cm*
Peso / Weight	*110 kg*

KD-001 | Pompa a pedale / *Foot Pump*
KD-002 | Pompa ad Aria / *Air Pump*
KD-003 | Pompa Elettro Idraulica / *Electro-Hydraulic Pump*
KD-004/R | Pompa Elettro Idraulica comando remoto / *Electro-Hydraulic Pump w/remote*

Centralina Elettro-Idraulica
Electro-Hydraulic Pump

Potenza / Power	*1,1 Kw*
Europa / Europe	*230 Volts - 50 Hz*

Su richiesta sono disponibili motorizzazioni per Giappone e America (US)
Engines for Japan and USA are available on request

Pompa ad Aria / *Air Pump*

Pressione Aria / Air Pressure	*7-10 bar*
Consumo Aria / Air Consumption	*300lt/min*

Dotazione di serie *Standard Equipment*

Scatola cartone con pallet in legno
Cardboard with wooden crate

HQL 400







Portata / Max Load Capacity	*400 Kg*
Altezza Max / Max Height	*80 cm*
Altezza Min / Min Height	*23 cm*
Posizioni Sicura / Safety position	*5*
Dimensioni piano di sollevamento / Tabeltop size	*53x36 cm*
Ingombro totale versione 003 / Overall dimensions model 003	*88x50 cm*
Ingombro totale versione 001 / Overall dimensions model 001	*78x50 cm*
Dimensione appoggio gomma / Rubber mat size	*45x33 cm*
Peso / Weight	*65 kg*

HQL-001 | Pompa a pedale / *Foot Pump*
HQL-003 | Pompa Elettro Idraulica / *Electro-Hydraulic Pump*

Centralina Elettro-Idraulica
Electro-Hydraulic Pump

Potenza / Power	*1,1 Kw*
Europa / Europe	*230 Volts - 50 Hz*

Su richiesta sono disponibili motorizzazioni per Giappone e America (US)
Engines for Japan and USA are available on request

Dotazione di serie *Standard Equipment*

Scatola cartone con pallet in legno Cardboard with wooden crate	
Maniglia di trasporto / Transport handle	*1 pc*
Tappeto gomma / Rubber Mat	*1 pc*

CFL-500







Versione custom & cruiser *Custom & cruiser version*	
Codice / Code	**CFL-500**
Portata / Max Load Capacity	*500 Kg*
Pompa a pedale / Foot pump	
Posizioni Sicura / Safety position	*3*
Larghezza / Width	*38 cm*
Altezza massima / Max height	*45 cm*
Altezza minima / Min height	*11 cm*
Peso / Weight	*25 kg*

CFL-500/Q



Versione quad & ATV *ATV & quad version*	
Codice / Code	**CFL-500/Q**
Portata / Max Load Capacity	*500 Kg*
Pompa a pedale / Foot pump	
Posizioni Sicura / Safety position	*3*
Larghezza / Width	*38 cm*
Altezza massima / Max height	*55 cm*
Altezza minima / Min height	*21 cm*
Peso / Weight	*25 kg*

HXL 160



Codice / Code	**HXL-160**
Portata / Max Load Capacity	*160 Kg*
Pompa a pedale / Foot pump	
Posizioni Sicura / Safety position	*4*
Larghezza / Width	*33x45 cm*
Altezza massima / Max height	*89 cm*
Altezza minima / Min height	*39 cm*
Molle di sicurezza / Safety hooks	*2 pcs*
Peso / Weight	*39 kg*

MCL

MCL-20



MCL-30



Perno di sicurezza regolabile in 9 posizioni
Sfatey pin adjustable in 9 positions



MCL-03A

Supporti per MCL-20 da utilizzare con moto che necessitano di essere alzate dalla parte inferiore del telaio

Optional adapters for MCL-20 to be used to lift the vehicle from the bottom part of the frame.



Codice / Code	**MCL-20**
Portata / Max Load Capacity	*500 Kg*
Manuale / Manual	
Larghezza / Width	*15 cm*
Altezza massima / Max height	*35 cm*
Altezza minima / Min height	*8,5 cm*
Lunghezza / Lenght	*40 cm*
Peso / Weight	*11 kg*

Codice / Code	**MCL-30**
Portata / Max Load Capacity	*500 Kg*
Manuale / Manual	
Larghezza / Width	*25 cm*
Altezza massima / Max height	*35 cm*
Altezza minima / Min height	*8,5 cm*
Lunghezza / Lenght	*40 cm*
Peso / Weight	*13 kg*



SVILUPPO OFFICINA
WORKSHOP BUILD-UP



Bike-Lift Europe fornisce ai propri clienti un servizio professionale nella realizzazione della propria officina, sia di nuovo allestimento che di riammodernamento. Quando si decide di aprire un'officina moto, o semplicemente di rinnovare il proprio luogo di lavoro, è necessario avvalersi di un partner che possa garantire un servizio a 360°, affiancando il cliente non solo nella fornitura dei migliori materiali ma anche nella realizzazione e studio del progetto, affinché sia il più funzionale possibile. Un team di esperti della Bike-Lift Europe, dopo un primo sopralluogo dei locali ed un approfondito colloquio con il cliente, in cui verranno fissate le esigenze di tipo logistico e lavorativo (target, volume di lavoro, numero postazioni, tipologia di interventi sui veicoli etc.) dell'officina, svilupperà un progetto finalizzato al miglior allestimento possibile, in termini di efficacia ed efficienza. Il valore aggiunto che Bike-lift Europe offre ai propri clienti è quello di trovare in un unico interlocutore la competenza e professionalità mirate a poter garantire soluzioni idonee alla propria tipologia di lavoro, sfruttando al meglio lo spazio disponibile e garantendo un servizio studiato ad-hoc.

Bike-Lift Europe offers to its customers a professional service about the realization of the workshop, a new one or a refurbishing of an existing one.
When you decide to open a motorcycle workshop or just renovate your workplace, it is important to rely on a partner that can ensure an all-round service and support the client not only by supplying the best materials but also implementing the project.
A Bike-Lift Europe team of experts will visit the premises and talk to the customer to pin-point logistic and work requirements (target, volume of work, number of bays, type of interventions on the vehicles etc.) and develop the project in order to obtain the best result possible in terms of effectiveness and efficiency.
Bike-Lift Europe's added value is about providing a single interface to the customer that can ensure the best solution to meet all requirements, making use of all the available space and guaranteeing a tailor-made service that stands out for professionalism.

MODOFLEX

Produced by Bike-Lift

SERIE-100

Supporti Auto Portanti

Self standing supports

MF-BL H100-AP



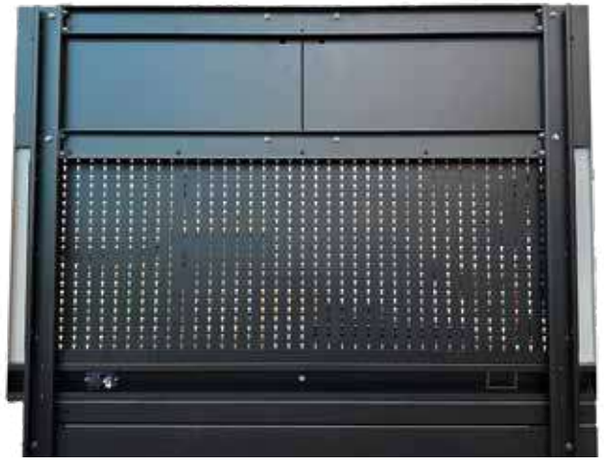

Codice / Code	*Dimensioni / Dimensions*
MF-BL H100 AP - 1000	*1000x800x2000H mm*
MF-BL H100 AP - 1620	*1620x800x2000H mm*
MF-BL H100 AP - 2000	*2000x800x2000H mm*



SERIE-100

Banchi e Moduli

Workbenches & Modules

MF-BL 2000-01M



MF-BL 2000-01V



MF-BL 2000-03



MF-BL 2000-01V-L2



Codice / Code	**MF-BL 2000-01M**	**MF-BL 2000-01V**
Versione / Version	*Moduli / Modules*	*Ripiano / Shelf*
Spazio interno / Internal space	*1750x695 mm*	*1750x695 mm*
Dimensioni / Dimensions	*2000x800x1000H mm*	*2000x800x1000H mm*

Codice / Code	**MF-BL 2000-03**	**MF-BL 2000-01V-L2**
Versione / Version	*Ripiano e Modulo Shelf and Module*	*Doppio ripiano Double Shelf*
Spazio interno / Internal space	*1060x695 mm*	*1750x695 mm*
Dimensioni / Dimensions	*2000x800x1000H mm*	*2000x800x1000H mm*

Banco per carrello (non incluso)

Workbench for drawer cabin (not included)



Codice / Code	*Dimensioni / Dimensions*
MF-BL 2000-01MC	*2000x800x1000H mm*
MF-BL 1620-01MC	*1620x800x1000H mm*
MF-BL 1000-01MC	*1000x800x1000H mm*

Piano ad angolo

Corner shelf



Codice / Code	*Dimensioni / Dimensions*
MF-PANG-900	*900x900 mm*

Banco a penisola

T-shaped workbench

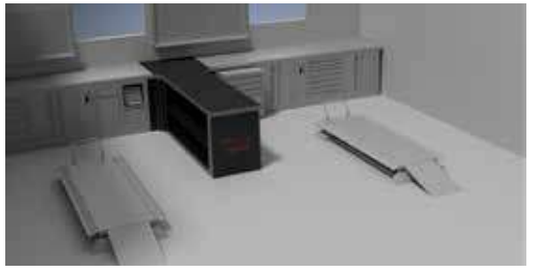

Codice / Code	*Dimensioni / Dimensions*
MF-BL 2000 PE	*2900x800x1000H mm*

SERIE-100

Banchi e Moduli

Workbenches & Modules

MF-BL 1620-01M



MF-BL 1620-01V



MF-BL 1620-03



MF-BL 1620-01V-L2



Codice / Code	**MF-BL 1620-01M**	**MF-BL 1620-01V**
Versione / Version	*Moduli / Modules*	*Ripiano / Shelf*
Spazio interno / Internal space	*1375x695 mm*	*1375x695 mm*
Dimensioni / Dimensions	*1620x800x1000H mm*	*1620x800x1000H mm*

Codice / Code	**MF-BL 1620-03**	**MF-BL 1620-01V-L2**
Versione / Version	*Ripiano e Modulo Shelf and Module*	*Doppio ripiano Double Shelf*
Spazio interno / Internal space	*685x695 mm*	*1375x695 mm*
Dimensioni / Dimensions	*1620x800x1000H mm*	*1620x800x1000H mm*

SERIE-100

Banchi e Moduli

Workbenches & Modules

MF-BL 1000-01M



MF-BL 1000-01V



MF-BL 1000-01V-L2



Codice / Code	**MF-BL 1000-01M**	**MF-BL 1000-01V**	**MF-BL 1000-01V-L2**
Versione / Version	*Moduli / Modules*	*Ripiano / Shelf*	*Doppio ripiano Double Shelf*
Spazio interno / Internal space	*760x695 mm*	*760x695 mm*	*760x695 mm*
Dimensioni / Dimensions	*1000x800x1000H mm*	*1000x800x1000H mm*	*1000x800x1000H mm*

MODULI

Modulo con ruote
5 cassetti

5 drawers module with casters



Codice / Code	MF-BL CB

Carrello con 3 ripiani

3 shelves trolley

NEW



Codice / Code	MF-BL CB3

Modulo con 7 cassetti

7 drawers module



Codice / Code	MF-BL M1

Modulo 5 cassetti

5 drawers module



Codice / Code	MF-BL M2

Modulo 5 cassetti larghi

5 wide drawers module



Codice / Code	MF-BL M12

Modulo piccolo 6 cassetti

Small module with 6 casters



Codice / Code	MF-BL M13

Modulo con sportello
da 380 o 310 mm

380 or 310 mm module with door



Codice / Code	MF-BL M3
Codice / Code	MF-BL M3P

Modulo bidone rifiuti

Litter module



Codice / Code	MF-BL M4

Modulo bidone
rifiuti doppio

Wide litter module



Codice / Code	MF-BL M4XL

Modulo con ripiano

Module with shelve



Codice / Code	MF-BL M5

MODULI

Moduli con rotolo di carta da 380 o 310 mm

380 or 310mm module with paper roller



Codice / Code	**MF-BL M6**
Codice / Code	**MF-BL M6P**

Modulo con pistola e arrotolatore olio 10mt

Module with oil gun and hose reel 10mts



Codice / Code	**MF-BL M7**

Modulo con 2 pistole e 2 arrotolatori olio 10mt

Module with 2 oil guns and 2 hose reels 10mts



Codice / Code	**MF-BL M77**

Modulo con 3 pistole e 3 arrotolatori olio 10mt

Module with 3 oil guns and 3 hose reels 10mts



Codice / Code	**MF-BL M777**

Modulo comandi per CUSTOM - WIDER

CUSTOM and WIDER lift control module



Codice / Code	**MF-BL M16**

Modulo doppia porta con ripiano

Double door and shelve module



Codice / Code	**MF-BL M10**

Modulo con presa schuko e arrotolatore aria 10mt

Module with german socket and 10mts air hose



Codice / Code	**MF-BL M8**

Modulo largo con ripiano e 2 sportelli

Wide module with 2 doors and shelf



Codice / Code	**MF-BL M9**

Modulo con morsa a scomparsa

Module with clamp



Codice / Code	**MF-BL M19**

SCHEMA COMPOSIZIONE BANCHI
WORKBENCHES COMPOSITION SCHEME

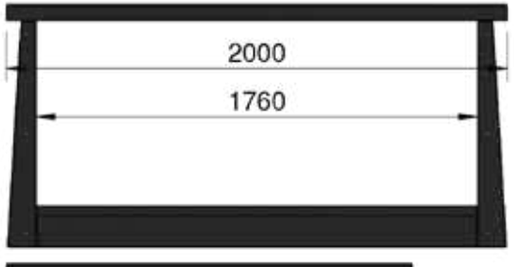

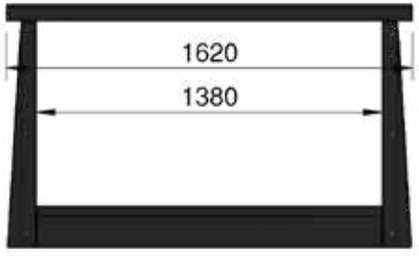

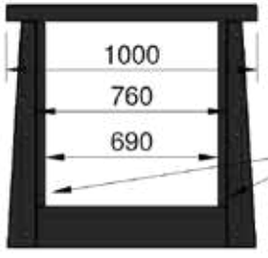

SPALLE DI ADATTAMENTO MODULO DA 690 MM PER BANCO DA 1 METRO

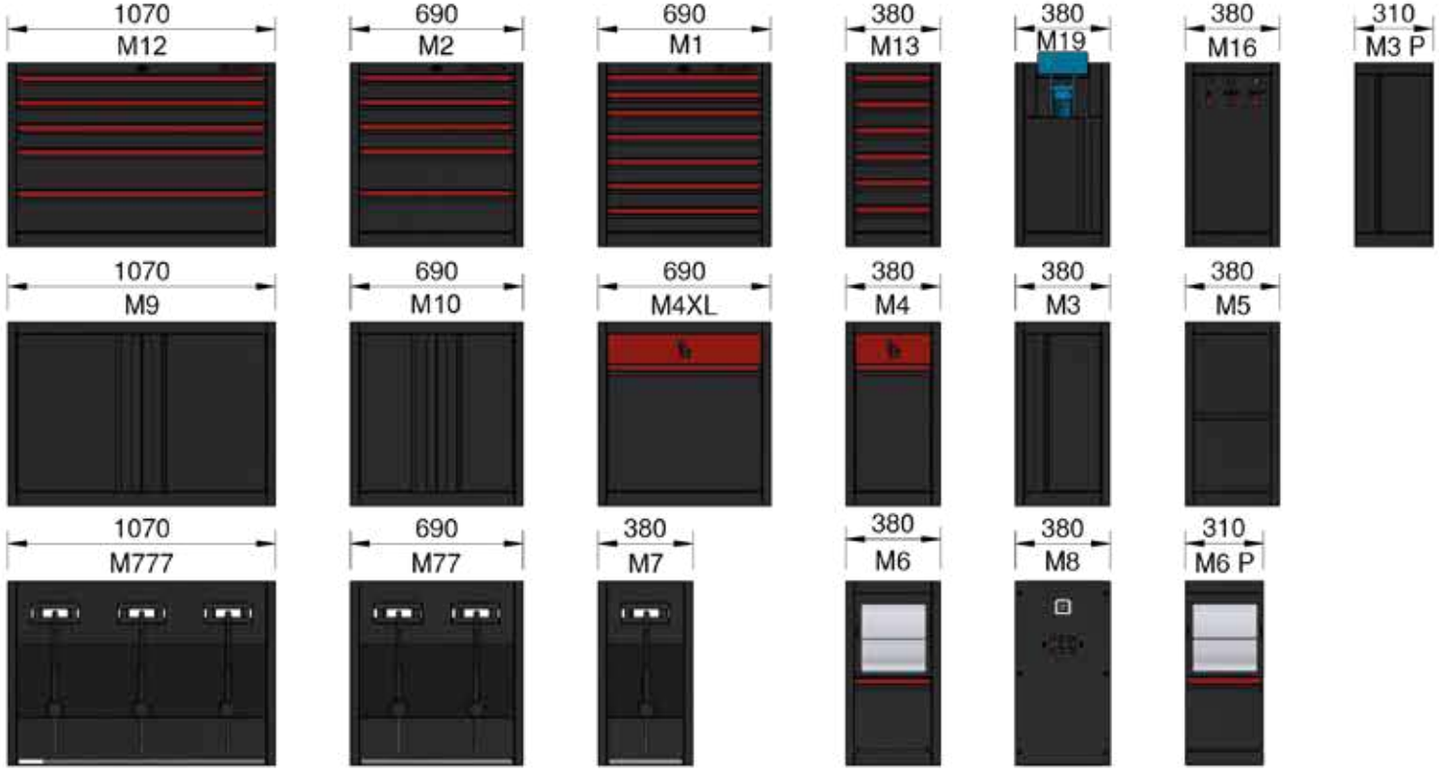

PANNELLI DI CONGIUNZIONE / JUNCTION

Pannello unione banchi con logo

Connection panel with logo



Codice / Code	MF-PU-U

Pannello angolare unione banchi

Corner connection panel



Codice / Code	MF-PU-A

Pannello unione banchi con arrotolatore aria 10mt e presa di corrente (inclusi)

Connection panel with 10mt air hose and electric plug (included)



Codice / Code	MF-PU-AE

Pannello angolare unione banchi con presa di corrente e arrotolatore aria 10mt (inclusi)

Corner connection panel with electric plug and 10mt air hose (included)



Codice / Code	MF-PU-AEA

Pannello unione banchi con tre prese schuko

Connection panel with triple schuko plugs



Codice / Code	MF-PU-E3

Pannello unione banchi doppio arrotolatore aria e elettrico

Connection panel with double air hose and electric reel



Codice / Code	MF-PU-AE2

Pannello angolare unione banchi con doppio arrotolatore aria e elettrico

Corner connection panel with 10mt air hose and 15mt electric cable



Codice / Code	MF-PU-AEA2

Pannello unione banchi con presa Schuko, attacco lan e arrotolatore aria 10mt (inclusi)

Connection panel with german plug, lan cable and 10mt air hose (included)



Codice / Code	MF-PU-ASL

Pannello unione banchi con presa Schuko e arrotolatore elettrico 10mt con presa (inclusi)

Connection panel with german plug, and 10mt electric cable (included)



Codice / Code	MF-PU-EE

Pannello angolare con presa Schuko e arrotolatore elettrico 10mt con presa (inclusi)

Corner connection panel with german plug, and 10mt electric cable (included)



Codice / Code	MF-PU-AEE

MF-SB 2300



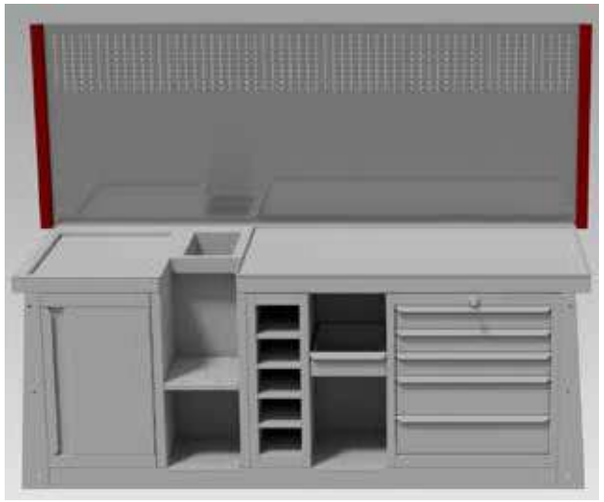

OPTIONAL
Gancio per steli forcelle

OPTIONAL
Hook clip for gfork cartridges

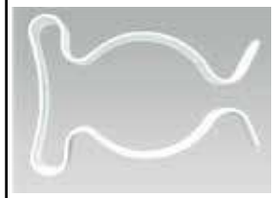

Codice / Code	**GSF**

Banco manutenzione sospensioni ***Suspension repair workbench***	
Codice / Code	**MF-SB 2300**
Dimensioni /Dimensions	*2300x800x1000 mm*
Peso / Weight	*350 kg*

Banco professionale per la manutenzione e riparazione delle sospensioni, con piani di lavoro, griglie e vasche di scolo olio in acciaio inox.
Fornito di una cassettiera a 5 cassetti e di un modulo per la sistemazione delle cartucce di ricambio per gli steli; con 1 morsa incluse e con 6 piedini regolabili.

Professional suspension bench, with tabletop, grids and oil drain basins all made in stainless steel. This product features a 5 drawer cabinet and a module for storing the spare fork cartridges.
It is supplied with 1 vice included and 6 adjustable foot.

Codice / Code	**MF-BL KGP/SS**
Dimensioni /Dimensions	*2300x900 mm*
Peso / Weight	*15 kg*

Griglia in acciaio inox con piantoni di sostegno da posizionare in corrispondenza del banco sospensioni per poter appendere gli steli smontati.
Utilizzando l'apposita griglia da 10cm fra il banco ed il muro si raccolgono gli eventuali liquidi.

Stainless steel wall grid board with side supports tobe positioned at the workbench wall and hang the disassembled forks and suspension using the special 10cm wide grid included in the workbench, to drain the eventual liquids.

MF-SB 2300

Vasca inox con griglia removibile
Stainless Steel basin with removable grid cover

Pozzetto in acciaio inox per pezzi alti con griglia removibile
Stainless Steel deep basin for long parts with removable grid

Piano in acciaio inox per lo smontaggio delle forcelle e delle sospensioni
Stainless Steel tabletop for the disassembling of forks and suspension

Cassettiera a 5 cassetti per attrezzi
5 drawers cabinet for tools

Morsa inclusa
Wheel Clamp included

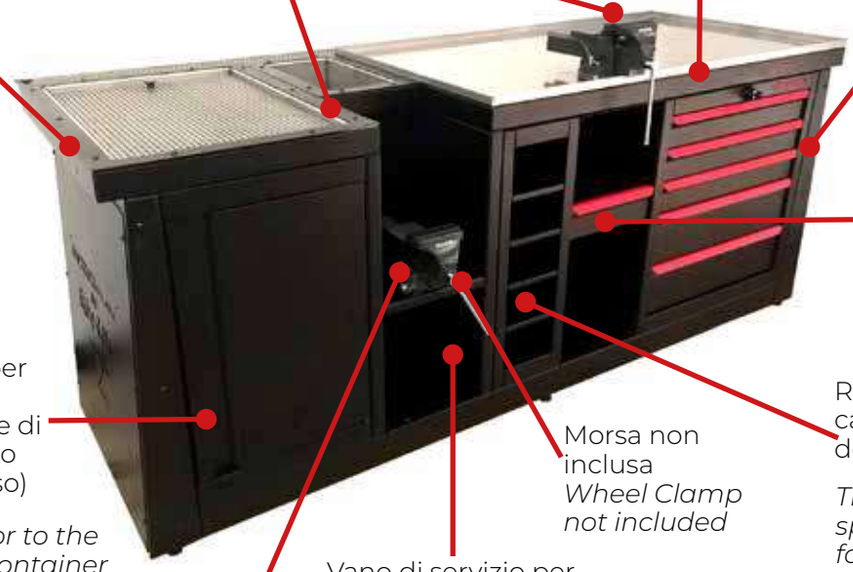

Cassetto scorrevole per vaschetta in plastica (non incl.) per la raccolta dell'olio durante lo smontaggio degli steli
Sliding drawer for a plastic pan (not incl.) for the containment of the oil during the cartridges disassembling

Sportello per accesso al contenitore di raccolta olio (non incluso)
Access door to the waste oil container (not included)

Morsa non inclusa
Wheel Clamp not included

Ripiani per le cartucce nuove degli steli
Trays for the spare fork cartridges

Vano di servizio per componenti
Components open shelf

Attacco morsa basso per lavori sulla parte alta della sospensione
Low vice fitting for operations in the high side of the suspension

Griglia con larghezza di 10 centimetri per la raccolta di liquidi durante l'asciugatura da usare in combinazione alla griglia in acciaio inox da muro.
10 cm wide stainless steel grid for the drain of liquids of forks repaired. To be use together the stainless steel wall grid board.



OPTIONAL
Vaschetta plastica per cassetto

OPTIONAL
Waste oil tank for drawer



Codice / Code	**ECO-TBS**

OPTIONAL
Vasca per raccolta olio esausto con ruote 36lt

OPTIONAL
36lt waste oil tank with wheels



Codice / Code	**ECO-T36**

OPTIONAL
Morsa in acciaio 125mm

OPTIONAL
125mm steel vice



Codice / Code	**BL-33700125**

WOT-FOB-LAVABO

Modulo con vasca in acciaio e pompa di aspirazione olio esausto.
Vasca di raccolta all'interno del modulo.

Module with stianless stelle basin and suction pump for the waste oil. Drain tank inside the module.



Codice / Code	**MF-WOT**

Modulo con vasca in acciaio senza pompa di aspirazione (a gravità) per olio esausto forcelle. Vasca di raccolta all'interno del modulo. (non inclusa)

Module with stianless stelle basin and suction pump for the waste fork oil. Drain tank inside the module. (not included)



Codice / Code	**MF-FOB**

Modulo con lavandino in acciaio inox e copertura ribaltabile. Attacchi compresi nel rubinetto

Module with stianless steel basin and tilting cover panel.
Water line connection included



Codice / Code	**MF-BL M18**

MF-PW 1000-01





Dispositivo ad alta visione permette una visuale ottimale durante le operazioni di pulizia ad alta pressione solamente con l'ausilio dell'aria compressa a 2,5bar

High vision device allows an optimal view during high pressure cleaning operations only with the aid of compressed air at 2.5 bar

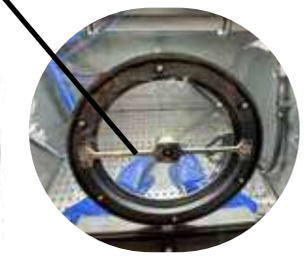







Materiale
Material
LDPE

Codice	*Code*	**MF-PW 1000-01**
Dimensioni	*Dimensions*	*1150x835 mm*
Dimensioni piano di lavoro	*Working space dimensions*	*840x600 mm*
Temperatura standard	*Standard temperature*	*35°*
Potenza riscaldamento	*Heat power*	*800 W*
Potenza pompa liquida (LP)	*(LP) Liquind pump pressure*	*45 W*
Potenza Alta pressione (HP)	*High pressure power*	*2,2 Kw*
Pressione max. alta pressione	*Max pressure high pressure*	*90 bar*
Rumorosità alta pressione	*High pressure noise*	*85 dBa*
Capacità carico MC-HP	*MC-HP capacity*	*100lt*
Capacità lavoro minima	*Minimum working capacity*	*60lt*
Alimentazione	*Power*	*220V (230V 50Hz)*
Peso	*Weight*	*145kg*

Postazione di lavaggio unica, che lavora con due pompe separate, una per la bassa pressione che serve il pennello in plastica ed una ad altra pressione tarata a 90 bar per servire la pistola ad altra pressione.Dotata di illuminazione a led professionale, pianale in acciaio inox con 3 strati di filtraggio in discesa o in salita del liquido.

Single washing station, which works with two separate pumps, one for low pressure that serves the plastic brush and one at high pressure calibrated at 90 bar to serve the gun at high pressure. Equipped with professional LED lighting, steel platform stainless steel with 3 layers of downward or upward filtration of the liquid.

Detergente sgrassante per pulizia manuale di pezzi meccanici
Cleaning and degreasing product for the manual cleaning of mechanical parts

Codice / Code	**MC-HP**
Contenuto Product amount	*10kg*

KIT Ricambi
Spare parts kit

Codice / Code	**MC-KR**





ARMADI - TOOL CABINETS

Armadi con larghezza da 50 e 100 cm da utilizzare come chiusura laterale di una composizione. Le porte sono dotate di chiusure self-closing (chiusura automatica) e gli scaffali interni sono compleatemente regolabili in altezza.

Tool cabinets with a width of 50 and 100 cm, to be used to harmonize a workshop set-up as end furnitures. The doors are equipped with self-closing latches and the internal shelves are fully adjustable in heigth.





Codice / Code	**MF-AR50**
Dimensioni /Dimensions	*2000x500x700 mm*
Peso /Weight	*90 kg*





Codice / Code	**MF-AR**
Dimensioni /Dimensions	*2000x1000x700 mm*
Peso /Weight	*180 kg*

COPERTURE IN GOMMA E ACCIAIO INOX

Coperture in gomma antiolio

Oil resistant rubber covers



Codice / Code	*Dimensioni/Dimensions*
MF-PG2000-01/03	*1995x795x3mm*
MF-PG2000-01	*1995x795x6mm*
MF-PG1620-01/03	*1615x795x3mm*
MF-PG1620-01	*1615x795x6mm*
MF-PG1000-01/03	*995x795x3mm*
MF-PG1000-01	*995x795x6mm*

Codice / Code	*Dimensioni/Dimensions*
MF-PGANG-01/03	*895x895x3mm*
MF-PGANG-01	*895x895x6mm*

Punto attrezzato con presa schuko, presa LAN e slot vuoto. Sistema Pop-Up.

Pop-up with german socket, lan socket and free slot.





Codice / Code	*Dimensioni/Dimensions*
MF-BL/POP	*120x142,5x5mm*



Piano di lavoro e rinforzi completamente in acciaio inox disponibili per tutti i nostri banchi di lavoro.

Workable and reinforcers structures entirely made of stainless steel. Available for all our workbenches.



Codice / Code	**MF-P-INOX**

Coperture sovrapponibili al piano di lavoro in acciaio inox disponibili per tutti i nostri banchi di lavoro.

Workable covers (to fit over the iron tabletop) made of stainless steel. Available for all our workbenches



Codice / Code	**MF-C-INOX**

PANNELLI PORTA ATTREZZI E PENSILI

Griglia porta attrezzi
Wall tools grid



Codice / Code	*Dimensioni/Dimensions*
MF-PA2000-01	*2000x810x190mm*
MF-PA1620-01	*1620x810x190mm*
MF-PA1000-01	*1000x810x190mm*

Armadio porta attrezzi con serranda di chiusura e serratura.
Tool tray wall top chest with panel and lock.



Codice / Code	*Dimensioni/Dimensions*
MF-MA2000-01	*2000x1000x200mm*
MF-MA1620-01	*1620x1000x200mm*

Pensili
Cupboards



Codice / Code	*Dimensioni/Dimensions*
MF-BL M14	*810x400x300mm*
MF-BL M15	*1000x400x300mm*
MF-BL M20	*1150x400x300mm*



Pensile ad angolo
Corner cupboard

Codice / Code
MF-BL M17

Griglia di supporto per pensile ad angolo
Supporting wall grid for corner cupboard

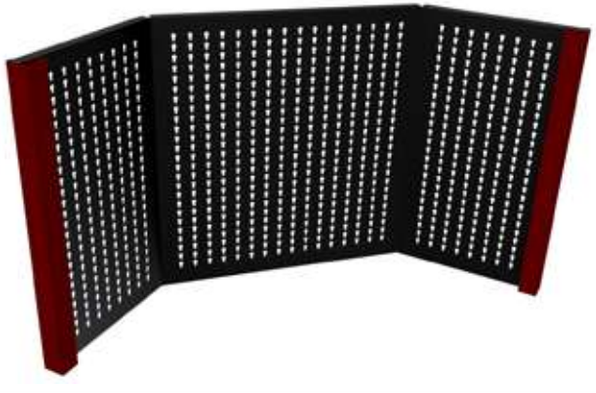

Codice / Code	**MF-BL KGP/A**

Griglie per pensili
Grids for cupboards



Codice / Code	*Dimensioni/Dimensions*
MF-BL KGP2000	*2000x625x55mm*
MF-BL KGP1620	*1620x625x55mm*
MF-BL KGP1000	*1000x625x55mm*

Led per pensili
Cupboards Led



Codice / Code	*Lunghezza/Lenght*
MF-BL LED800	*800mm*
MF-BL LED1000	*1000mm*

GANCI - HOOKS

Codice / Code
MF-GPPLAST-01
Ø5mm L=35mm
Box 200pcs



Codice / Code
MF-GPPLAST-02
Ø5mm L=55mm
Box 100pcs



Codice / Code
MF-GPPLAST-03
Ø5mm L=25mm
Box 100pcs



Codice / Code
MF-GPPLAST-04
Ø5mm L=40mm
Box 100pcs



Codice / Code
MF-GPPLAST-05
Ø5mm L=35mm
Occhiello /Eye hole Ø8mm
Box 100 pcs



Codice / Code
MF-GPPLAST-06
Ø5mm L=38xmm
Occhiello /Eye hole Ø14mm
Box 100 pcs



Codice / Code
MF-GPPLAST-07
Ø5mm L=50mm H=45mm
Box 100pcs



Codice / Code
MF-GPPLAST-08
Ø30mm L=75mm
Pezzo Singolo / One piece



Codice / Code
MF-VPTRASP-01
105x105x45 mm
Pezzo Singolo / One piece



Codice / Code
MF-VPTRASP-02
125x125x65 mm
Pezzo Singolo / One piece



Codice / Code
MF-BPPUNTE-01
95x65x35 mm
Pezzo Singolo / One piece





Codice Code	MF-GPMETAL01/P	MF-GPMETAL02/P	MF-GPMETAL03/P
Dimensioni Dimensions	Ø5mm L=100mm	Ø5mm L=150mm	Ø5mm L=200mm
Box pcs.	100	50	50

HEXA

Kit luci a led per officine e showroom
Led lights kit ideal for workshops and showroom

NEW 2026







Parete divisoria attrezzata con pannello porta attrezzi a due facce e due ripiani.
Montato su ruote girevoli.

Double sided tool tray with shelves.
Mounted on pivoting castors



Codice / Code	*Dimensioni/Dimensions*
MF-PD2000-01	*2000x1940x350 mm*

Scaffale per pneumatici appositamente studiato per lo stoccaggio delle gomme per moto e scooters.

Tyres shelf specifically designed for the storage of motorcycle and mopeds tyres.



Codice / Code	*Dimensioni/Dimensions*
MF-SP1500-01	*1500x2350x350 mm*

Carrello da officina con 3 ripiani

Workshop trolley with 3 shelves



Codice / Code	*Dimensioni/Dimensions*
MF-CO670-01	*670x875x370 mm*

Carrello da officina con 3 ripiani largo

Wide workshop trolley with 3 shelves



Codice / Code	*Dimensioni/Dimensions*
MF-CO900-01	*900x1100x650 mm*

SET DI ATTREZZI PER CASSETTIERE M1-M2-CB

Set 142 pezzi chiavi a cricchetto

142pcs flank socket set



Codice / Code	**214201**
Misure / Sizes	*1/4" - 3/8"*

Set 12 pezzi pinze

12pcs pliers set



Codice / Code	**601207**

Set 23 pezzi martelli, pinze, scalpelli e lime

23pcs hammers, pliers, chisel, files set



Codice / Code	**602302**

Set 27 pezzi cacciaviti

27pcs screwdrivers

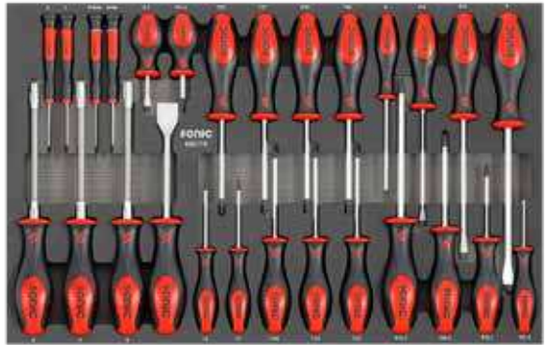

Codice / Code	**602716**

Set 93 pezzi chiavi a cricchetto SAE

93pcs SAE flank sockets set



Codice / Code	**309301 v.02**
Misure / Sizes	*1/4" - 3/8"- 1/2"*

Set 21 pezzi cacciaviti bussola/viti esagonali

21pcs socket screw/hex grip key



Codice / Code	**602104**

SET DI ATTREZZI PER CASSETTIERE M1-M2-CB

Set 31 pezzi chiavi SAE

31pcs SAE wrenches set

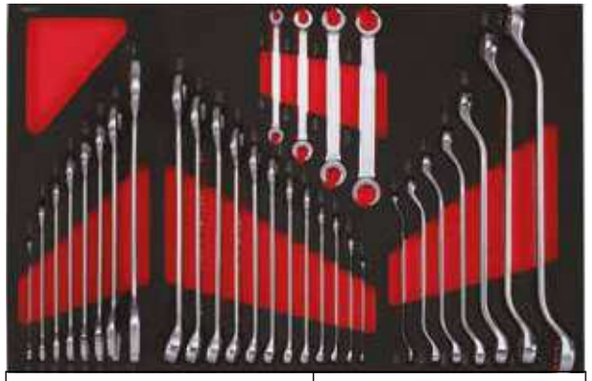

Codice / Code	**603101**

Set 18 pezzi chiavi a brugola

18pcs hex ball grip key set

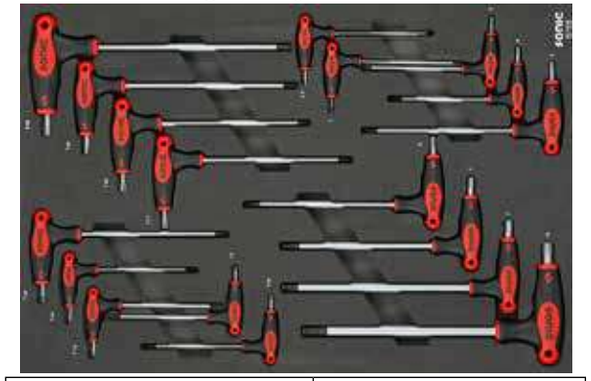

Codice / Code	**601806**
Misure/Sizes	*2,2.5,3,4,5,6,7,8,10 mm*

Set 50 pezzi combinati 1/2”

50pcs combination set 1/2”



Codice / Code	**305002**

Set 40 pezzi chiavi

40pcs wrenches set



Codice / Code	**604002 v.2**

Set 139 pezzi chiavi a cricchetto

139pcs bit socket set

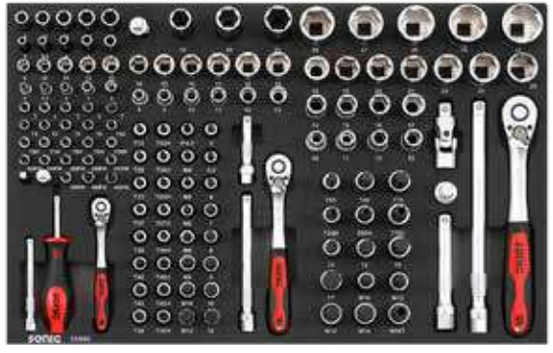

Codice / Code	**313902**
Misure / Sizes	*1/4” - 3/8”- 1/2”*

Divisore in spugna

Foam spacer



Codice / Code	**47612**

M1-M2-CB DRAWERS MODULE SET OF TOOLS

Set 6 pezzi cacciaviti lunghi
6pcs long screwdriver set



Codice / Code	**600625**

Set 12 pezzi pinze
12pcs pliers set



Codice / Code	**600825**

Set 12 pezzi chiavi a cricchetto reversibile
12pcs reversible ratcheting wrench set

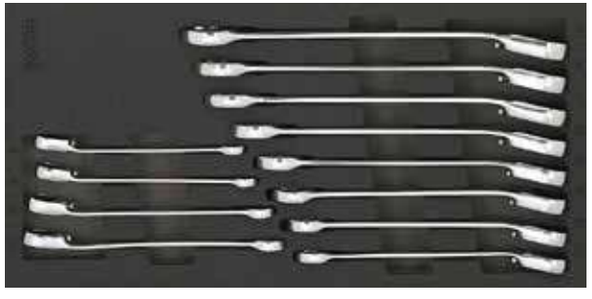

Codice / Code	**601229**
Misure/Sizes	*8-19mm*

Set 19 pezzi chiavi combinate SFS 1/3
19pcs combination wrench set SFS 1/3

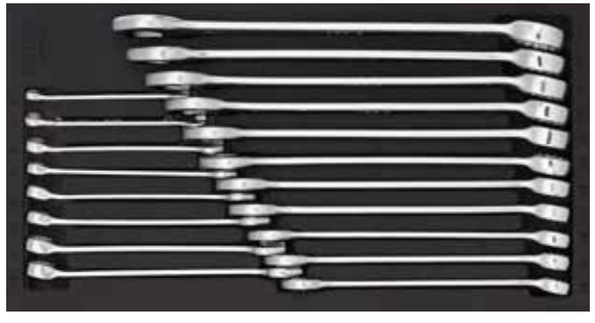

Codice / Code	**601903**
Misure/Sizes	*6-24mm*



RACING

MRA



Alluminio *Aluminium*	
Codice / Code	**MRA**
Larghezza / Width	*565 mm*
Lunghezza / Lenght	*1688 mm*
Altezza / Height	*900 mm*
Peso / Weight	*83 kg*

MRF





Questi modelli possono essere composti da moduli e realizzati con colori a scelta del TEAM.

These models can be assembled and built with colors chosen by the TEAM

Ferro *Iron*	
Codice / Code	**MRF**
Larghezza / Width	*565 mm*
Lunghezza / Lenght	*1688 mm*
Altezza / Height	*900 mm*
Peso / Weight	*240 kg*

Frutto delle lunga collaborazione fra Bike-Lift Europe ed il Team GRESINI nasce l'MRA/MRF in alluminio o ferro, creato per ottimizzare gli interventi nel box e minimizzare i costi di trasporto nelle trasferte internazionali della MotoGP.
Il modulo MRA ha un peso pari ad 1/3 di un modulo tradizionale, mantenendo le performances di robustezza e praticità necessarie ad un attrezzo a cui è richiesto ogni giorno di dimostrarsi professionale ed affidabile al 100%.

Created by the long cooperation between Bike-lift Europe and the GRESINI Team, the MRA/MRF in aluminium or iron version, has been developed to optimize the paddock operations and minimize the freight costs for the worldwide races of the MotoGP Championship.
The MRA module weighs 1/3 of a traditional one but offers the same performances of strength and practical use required by a tool that has to prove every day to be 100% professional and reliable.

MRA-MXGP



Alluminio *Aluminium*	
Codice / Code	**MRA-MXGP**
Larghezza / Width	*565 mm*
Lunghezza / Lenght	*1868 mm*
Altezza / Height	*900 mm*
Peso / Weight	*93 kg*

Versione del modulo MRA con sportello M3 anziche con il pannello servizi.

MRA racing module version featuring M3 module instead the service panel

MRS-MOTO 3



L' MRS-MOTO3 è un altro dei numerosi prodotti sviluppati in collaborazione con il GRESINI Racing Team. Modulo dalle dimensioni più contenute rispetto ai precedenti, dal momento che deve posizionarsi ed essere operativo in spazi minori all'interno del paddock. Costruito in lamiera di ferro è molto compatto e modulabile sia in termini di colorazione che di servizi al suo interno.

Ferro *Iron*	
Codice / Code	**MRS-MOTO3**
Larghezza / Width	*565 mm*
Lunghezza / Lenght	*1258 mm*
Altezza / Height	*900 mm*
Peso / Weight	*138 kg*

The MRS-MOTO3 is another of the many products developed with the GRESINI Racing Team. It is a module featuring smaller sizes in comparison with the previous models, because it has to be positioned and be operative in smaller areas inside the paddock.
Built with iron plate it is very compact and can be modulable in terms of color and services inside it.

AL-BN







BL-TC/ALBN

OPTIONAL
Tappetto di protezione
OPTIONAL
Cover mat

Panca in alluminio pieghevole con rampa *Folding aluminium bench with ramp*	
Codice / Code	**AL-BN**
Larghezza / Width	*600 mm*
Lunghezza / Lenght	*2000 mm*
Altezza / Height	*600 mm*
Peso / Weight	*25 kg*

AL-DK





Completamente personalizzabile

Fully costumizable

Scrivania da paddock in alluminio *Paddock desk in aluminium*	
Codice / Code	**AL-DK**
Larghezza / Width	*700 mm*
Lunghezza / Lenght	*1500 mm*
Altezza / Height	*690 mm*
Peso / Weight	*25 kg*

Scrivania da paddock interamente in alluminio. Dotata di gambe pieghevoli per il trasporto.

Paddock desk fully made in aluminium. Equipped with folding legs to avoid an easy transport.

AL-WT



Porta pneumatici da pitlane *Pitlane aluminium wheel trolley*	
Codice / Code	**AL-WT**
Larghezza / Width	*550 mm*
Lunghezza / Lenght	*1400 mm*
Altezza / Height	*1480 mm*
Peso / Weight	*15 kg*

MF-SR



Sedia racing da paddock *Racing chair for paddock*	
Codice / Code	**MF-SR**
Larghezza / Width	*480 mm*
Lunghezza / Lenght	*670 mm*
Altezza / Height	*1100 mm*
Peso / Weight	*16 kg*

Candelabri per pedane racing

Footpeg racing stand

Codice / Code	**FPS-25 HIGH**
Larghezza / Width	*40 cm*
Lunghezza / Lenght	*20 cm*
Altezza / Height	*81 cm*
Peso/Weight	*5 kg*





Cavalletto posteriore MOTO 3

Rear stand for MOTO 3

Codice / Code	**RS-MOTO3**
Larghezza / Width	*40 cm*
Lunghezza / Lenght	*20 cm*
Altezza / Height	*81 cm*
Peso/Weight	*1,5 kg*





Cavalletto posteriore per telaio KALEX moto 2 con adattatori a rullo

Rear stand for KALEX moto 2 frame with adapters

Codice / Code	**RS-KALEX**
Larghezza / Width	*40 cm*
Lunghezza / Lenght	*20 cm*
Altezza / Height	*81 cm*
Peso/Weight	*2 kg*





Supporto per trasporto e stoccaggio motori con adattatori universali

Support for the transport and storage of engines, with universal adapter pins included.

Codice / Code	**SM-19**
Larghezza / Width	*40 cm*
Lunghezza / Lenght	*20 cm*
Altezza / Height	*81 cm*
Peso/Weight	*5 kg*





CAVALLETTI
STANDS

BLACK ICE

BI-RS



Black Ice cavalletto posteriore

Black Ice rear stand

Codice / Code	**BI-RS**
Larghezza / Width	*52 cm*
Lunghezza / Lenght	*67 cm*
Altezza / Height	*37 cm*
Peso / Weight	*4 kg*

BI-FS



Black Ice cavalletto anteriore

Black Ice front stand

Codice / Code	**BI-FS**
Larghezza / Width	*41,5 cm*
Lunghezza / Lenght	*68 cm*
Altezza / Height	*34 cm*
Peso / Weight	*3,8 kg*

Supporto in gomma *Rubber adapter*

Codice / Code	**BI-SG**
Larghezza Max / Max Width	*33,5 cm*
Larghezza Min / Min Width	*27 cm*



Supporto a forchetta *V-Shaped adapter*

Codice / Code	**BI-SF**
Larghezza Max / Max Width	*36,5 cm*
Larghezza Min / Min Width	*29 cm*





Patent design

Supporto a cono *Underfork adapter*

Codice / Code	**BI-SC**
Larghezza Max / Max Width	*24 cm*
Larghezza Min / Min Width	*16 cm*



Supporto a rullo pinze radiali *Radial calipsers roller adapter*

Codice / Code	**BI-SAP**
Larghezza Max / Max Width	*23,5 cm*
Larghezza Min / Min Width	*15,5 cm*



Supporto in gomma piccolo *Small rubber adapter*

Codice / Code	**BI-SGS**
Larghezza Max / Max Width	*23,5 cm*
Larghezza Min / Min Width	*15,5 cm*





CAVALLETTI SMONTABILI





Cavalletto posteriore smontabile in scatola
Demountable rear stand with box

Codice / Code	**RS-17/MK**
Larghezza / Width	*54 cm*
Lunghezza / Lenght	*67 cm*
Altezza / Height	*34 cm*
Peso / Weight	*3,9 kg*

Cavalletto anteriore smontabile in scatola
Demountable front stand in box

Codice / Code	**FS-10/MK**
Larghezza / Width	*43 cm*
Lunghezza / Lenght	*67 cm*
Altezza / Height	*33 cm*
Peso / Weight	*3,7 kg*



Colori standard

Factory colors

Su richiesta del cliente, per lotti minimi di produzione, è possibile realizzare altri colori RAL sia per tubolare che per le ruote.

On customers' demand, for moq of production, is possible to customize stands and wheels with RAL colors.



CAVALLETTI ANTERIORI

FS-10



Cavalletto anteriore regolabile

Adjustable front stand

Codice / Code	**FS-10**
Larghezza / Width	*43 cm*
Lunghezza / Lenght	*67 cm*
Altezza / Height	*33 cm*
Peso / Weight	*3,7 kg*

FS-9



Cavalletto anteriore fisso

Front stand

Codice / Code	**FS-9**
Larghezza / Width	*35 cm*
Lunghezza / Lenght	*61 cm*
Altezza / Height	*32 cm*
Peso / Weight	*3 kg*

Supporto in gomma

Rubber adapter

Codice / Code	**SAG-10**
Larghezza Max / Max Width	*25 cm*
Larghezza Min / Min Width	*16 cm*



Supporto a rullo *Roller adapter*

Codice / Code	**SAR-10**
Larghezza Max / Max Width	*24 cm*
Larghezza Min / Min Width	*15 cm*



Supporto a cono *Underfork adapter*

Codice / Code	**SAC-10**
Larghezza Max / Max Width	*24,5 cm*
Larghezza Min / Min Width	*16 cm*



Supporto a cono disassato Misaligned underfork adapter

Codice / Code	**SAC-10/Y**
Larghezza Max / Max Width	*24,5 cm*
Larghezza Min / Min Width	*16 cm*





Inserti rinforzati

Reinforced adapter head



Protezioni in gomma che hanno anche funzione di stabilizzare il cavalletto.

Protection pads that are also a mean to stabilize the stand

Colori standard

Factory colors



Su richiesta del cliente, per lotti minimi di produzione, è possibile realizzare altri colori RAL sia per tubolare che per le ruote.

On customers' demand, for moq of production, is possible to customize stands and wheels with RAL colors.

FRONT STANDS

FS-10/H



Cavalletto anteriore alto per pinze radiali con supporti SBG-10/P inclusi

High Front stand for radial calipers with SBG-10/P adapters includes

Codice / Code	**FS-10/H**
Larghezza / Width	*43 cm*
Lunghezza / Lenght	*67 cm*
Altezza / Height	*35 cm*
Peso / Weight	*3,8 kg*

FS-10/H-S



Cavalletto anteriore alto senza supporti inclusi

High front stand adapters not included

Codice / Code	**FS-10/H-S**
Larghezza / Width	*43 cm*
Lunghezza / Lenght	*67 cm*
Altezza / Height	*33 cm*
Peso / Weight	*3,7 kg*

Supporto in gomma piccolo

Small rubber adapters

Codice / Code	**SBG-10/P**
Larghezza Max / Max Width	*24,5 cm*
Larghezza Min / Min Width	*16 cm*





Inserti rinforzati

Reinforced adapter head

Supporto a rullo per pinze radiali

Radial calipers rubber adapter

Codice / Code	**SAP-10**
Larghezza Max / Max Width	*23,5 cm*
Larghezza Min / Min Width	*15,5 cm*





Protezioni in gomma che hanno anche funzione di stabilizzare il cavalletto.

Protection pads that are also a mean to stabilize the stand



Colori standard

Factory colors



Su richiesta del cliente, per lotti minimi di produzione, è possibile realizzare altri colori RAL sia per tubolare che per le ruote.

On customers' demand, for moq of production, is possible to customize stands and wheels with RAL colors.

CAVALLETTI SOTTOCANOTTO

FS-11



Cavalletto sottocanotto regolabile

Adjustable headstock stand

Codice / Code	**FS-11**
Larghezza / Width	*48 cm*
Lunghezza / Lenght	*63 cm*
Altezza max / Max height	*82 cm*
Altezza min / Min height	*65 cm*
Peso / Weight	*7,1 kg*



Protezioni in gomma che hanno anche funzione di stabilizzare il cavalletto.

Protection pads that are also a mean to stabilize the stand

Colori standard

Factory colors

Su richiesta del cliente, per lotti minimi di produzione, è possibile realizzare altri colori RAL sia per tubolare che per le ruote.



On customers' demand, for moq of production, is possible to customize stands and wheels with RAL colors.

Il cavalletto FS-11 è disponibile in due versioni: con un perno singolo a scelta del cliente oppure con il kit completo di 7 perni.
I codici sono:
Perno Singolo FS-11 901030101800
Kit 7 Perni FS-11 901030101100

The FS-11 stand is available in two versions: one including a single pin chosen by the customer or in alternative one with the complete kit of 7 pins.
The codes are:
Single pin FS-11 901030101800
Kit 7 pins FS-11 901030101100

Perni

Pins



ø27 ø23 ø20 ø18 ø17 ø15 ø13

OPTIONAL
Perno speciale per Ducati Panigale V4

Special pin for Ducati Panigale V4



ø28

HEADSTOCK STANDS

FS-11/NEW



Cavalletto sottocanotto regolabile

Adjustable headstock stand

Codice / Code	**FS-11/NEW**
Larghezza / Width	*37, 5 cm*
Lunghezza / Lenght	*50 cm*
Altezza max / Max Height	*80 cm*
Altezza min / Min Height	*65 cm*
Peso / Weight	*11,7 kg*



Perno universale conico

Universal cone pin



Piastra Ducati e MV Agusta

Ducati and MV Agusta plate

Colori standard

Factory colors



Su richiesta del cliente, per lotti minimi di produzione, è possibile realizzare altri colori RAL sia per tubolare che per le ruote.

On customers' demand, for moq of production, is possible to customize stands and wheels with RAL colors.

FS-11/SPORT



Cavalletto sottocanotto

Headstock stand

Codice / Code	**FS-11/SPORT**
Larghezza / Width	*37 cm*
Lunghezza / Lenght	*57 cm*
Altezza max / Max Height	*81,5 cm*
Altezza min / Min Height	*65,5 cm*
Peso / Weight	*7 kg*



Perno universale conico

Universal cone pin



Perno pivottante in nylon per Ducati e MV Agusta

Pivoting nylon pin for Ducati and MV Agusta

CAVALLETTI POSTERIORI

RS-17



Cavalletto posteriore regolabile

Rear adjustable stand

Codice / Code	**RS-17**
Larghezza / Width	*54 cm*
Lunghezza / Lenght	*67 cm*
Altezza / Height	*34 cm*
Peso / Weight	*3,9 kg*

Colori standard

Factory colors



Su richiesta del cliente, per lotti minimi di produzione, è possibile realizzare altri colori RAL sia per tubolare che per le ruote.

On customers' demand, for moq of production, is possible to customize stands and wheels with RAL colors.

Supporto a forchetta

V-shaped adapter

Codice / Code	**SAF-10**
Larghezza Max / Max Width	*37 cm*
Larghezza Min / Min Width	*30 cm*



Supporti in gomma

Rubber adapter

Codice / Code	**SBG-10**
Larghezza Max / Max Width	*34,5 cm*
Larghezza Min / Min Width	*27,5 cm*





Protezioni in gomma che hanno anche funzione di stabilizzare il cavalletto.

Protection pads that are also a mean to stabilize the stand



Inserti rinforzati

Reinforced adapter head

REAR STANDS

RS-17/L



Cavalletto posteriore basso

Low rear stand

Codice / Code	**RS-17/L**
Larghezza / Width	*54 cm*
Lunghezza / Lenght	*70 cm*
Altezza / Height	*31 cm*
Peso / Weight	*3,9 kg*
Inclusi / Included	**SAF-10**



Confezione con viti incluse

Packaging with screws includes



Espositore 24 confezioni

24 boxes displayer

RS-17/XL



Cavalletto posteriore extra basso

Extra low rear stand

Codice / Code	**RS-17/XL**
Larghezza / Width	*58 cm*
Lunghezza / Lenght	*70,5 cm*
Altezza / Height	*28,5 cm*
Peso / Weight	*3,9 kg*
Inclusi / Included	**SAF-10**



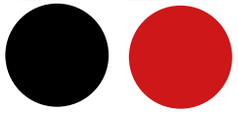

Colori standard

Factory colors

Su richiesta del cliente, per lotti minimi di produzione, è possibile realizzare altri colori RAL sia per tubolare che per le ruote.

On customers' demand, for moq of production, is possible to customize stands and wheels with RAL colors.



Inserti rinforzati

Reinforced adapter head



Protezioni in gomma che hanno anche funzione di stabilizzare il cavalletto.

Protection pads that are also a mean to stabilize the stand

Nottolini in alluminio

Aluminium bobbins



M10 Passo disponibile / Available Thread 1,25 - 1,50 mm

Codice / Code	**M6**	**M8**	**M10**
Rosso / Red	**NA-M6/R**	**NA-M8/R**	**NA-M10/R**
Blu / Blue	**NA-M6/B**	**NA-M8/B**	**NA-M10/B**
Nero / Black	**NA-M6/N**	**NA-M8/N**	**NA-M10/N**
Titanio / Titanium	**NA-M6/T**	**NA-M8/T**	**NA-M10/T**

CAVALLETTI MONOBRACCIO

RS-16



Cavalletto posteriore monobraccio
Single swing arm rear stand

Codice / Code	**RS-16**
Larghezza / Width	*55 cm*
Lunghezza / Lenght	*70 cm*
Altezza / Height	*42,5 cm*
Peso / Weight	*5,6 kg*



Protezioni in gomma che hanno anche funzione di stabilizzare il cavalletto.

Protection pads that are also a mean to stabilize the stand



Colori standard

Factory colors





Codice / Code	**PMB-1200K**
Modello / Model	*BMW*
ø	*53 mm*



Codice / Code	**PMH-CB08-18**
Modello / Model	*HONDA CB 2018-2020*
ø	*18,1 mm*



Codice / Code	**PMD-01**
Modello / Model	*DUCATI*
ø	*21,8/25,9 mm*



Codice / Code	**PMH-01**
Modello / Model	*HONDA*
ø	*28,7 mm*



Codice / Code	**PMM-01**
Modello / Model	*MV AGUSTA*
ø	*42,5 mm*



Codice / Code	**PMD-98/40**
Modello / Model	*DUCATI*
ø	*40,5 mm*



Codice / Code	**PMG-V100**
Modello / Model	*GUZZI v100*
ø	*52,5 mm*



Codice / Code	**PMT-01**
Modello / Model	*TRIUMPH - KTM S.DUKE*
ø	*27,5 mm*



Codice / Code	**PMH-CB08**
Modello / Model	*HONDA CB 1000 R 2008-2017 & 2021-2024*
ø	*28,25 mm*

REAR SINGLE SWING ARM STANDS

RS-16/R



Cavalletto posteriore monobraccio destro
Rear right single swing arm stand

Codice / Code	**RS-16/R**
Larghezza / Width	*55 cm*
Lunghezza / Lenght	*70 cm*
Altezza / Height	*42,5 cm*
Peso / Weight	*5,6 kg*



Codice / Code	**PMD-01/R**
Modello / Model	*DUCATI*
ø	*29,8 mm*



Codice / Code	**PMB-650**
Modello / Model	*BMW F650CS-F800-S/ST*
ø	*30 mm*



Codice / Code	**PMB-1200**
Modello / Model	*BMW R1200 GS*
ø	*51 mm*



Codice / Code	**PMB-1200K**
Modello / Model	*BMW*
ø	*53 mm*



Protezioni in gomma che hanno anche funzione di stabilizzare il cavalletto.

Protection pads that are also a mean to stabilize the stand

Colori standard

Factory colors

Su richiesta del cliente, per lotti minimi di produzione, è possibile realizzare altri colori RAL sia per tubolare che per le ruote.

On customers' demand, for moq of production, is possible to customize stands and wheels with RAL colors.



CAVALLETTI POSTERIORI

RS-18/F



Cavalletto posteriore fisso con supporti a forchetta

Fixed rear stand with V-adapters

Codice / Code	**RS-18/F**
Larghezza / Width	*41 cm*
Lunghezza / Lenght	*63 cm*
Altezza / Height	*37,5 cm*
Peso / Weight	*3,9 kg*
Supporti a forchetta V-shaped adapters	*Inclusi Included*

RS-18/G



Cavalletto posteriore fisso con supporti in gomma

Fixed rear stand with rubber adapters

Codice / Code	**RS-18/G**
Larghezza / Width	*41 cm*
Lunghezza / Lenght	*60 cm*
Altezza / Height	*31 cm*
Peso / Weight	*3,9 kg*
Supporti in gomma Rubber adapters	*Inclusi Included*

Colori standard

Factory colors

Su richiesta del cliente, per lotti minimi di produzione, è possibile realizzare altri colori RAL sia per tubolare che per le ruote.

On customers' demand, for moq of production, is possible to customize stands and wheels with RAL colors.





Protezioni in gomma che hanno anche funzione di stabilizzare il cavalletto.

Protection pads that are also a mean to stabilize the stand

REAR STANDS

RS-17/TB



Cavalletto posteriore Triumph Bonneville
Triumph Bonneville rear stand

Codice / Code	**RS-17/TB**
Larghezza / Width	*43 cm*
Lunghezza / Lenght	*62 cm*
Altezza / Height	*36,5 cm*
Peso / Weight	*2,8 kg*



RS-17/SCRAMBLER



Cavalletto posteriore Ducati Scrambler
Ducati Scrambler rear stand

Codice / Code	**RS-17/SCRAMBLER**
Larghezza / Width	*55 cm*
Lunghezza / Lenght	*67 cm*
Altezza / Height	*30 cm*
Peso / Weight	*3,8 kg*
Supporti *Adapters*	*Inclusi* *Included*

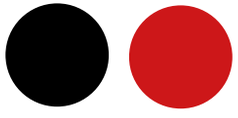

Colori standard

Factory colors



Su richiesta del cliente, per lotti minimi di produzione, è possibile realizzare altri colori RAL sia per tubolare che per le ruote.

On customers' demand, for moq of production, is possible to customize stands and wheels with RAL colors.



Protezioni in gomma che hanno anche funzione di stabilizzare il cavalletto.

Protection pads that are also a mean to stabilize the stand

CAVALLETTI POSTERIORI

RS-Q



Cavalletto per Quad

Quad rear stand

Codice / Code	**RS-Q**
Larghezza / Width	*41 cm*
Lunghezza / Lenght	*63 cm*
Altezza / Height	*37,5 cm*
Peso / Weight	*6,9 kg*



RE-M



Cavalletto posteriore Easy Mover

Easy Mover rear stand

Codice / Code	**RE-M**
Larghezza / Width	*64 cm*
Lunghezza / Lenght	*73 cm*
Altezza / Height	*32,5 cm*
Peso / Weight	*8,2 kg*
Utilizzabile solo Available only with	**SAF-10**

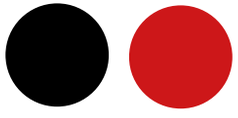

Colori standard

Factory colors



Su richiesta del cliente, per lotti minimi di produzione, è possibile realizzare altri colori RAL sia per tubolare che per le ruote.

On customers' demand, for moq of production, is possible to customize stands and wheels with RAL colors.



Protezioni in gomma che hanno anche funzione di stabilizzare il cavalletto.

Protection pads that are also a mean to stabilize the stand

REAR STANDS

RS-S





Cavalletto posteriore per Scooter

Moped rear stand

Codice / Code	**RS-S**
Larghezza / Width	*54 cm*
Lunghezza / Lenght	*57 cm*
Altezza / Height	*33 cm*
Peso / Weight	*3,5 kg*
Supporti Adapters	*non inclusi not included*

Colori standard

Factory colors



Su richiesta del cliente, per lotti minimi di produzione, è possibile realizzare altri colori RAL sia per tubolare che per le ruote.

On customers' demand, for moq of production, is possible to customize stands and wheels with RAL colors.



Protezioni in gomma che hanno anche funzione di stabilizzare il cavalletto.

Protection pads that are also a mean to stabilize the stand



Codice / Code	Adattatore Minarelli
RS-S-MI	*Minarelli adapter*



Codice / Code	Adattatore Peugeot
RS-S-PEU	*Peugeot adapter*



Codice / Code	Adattatore Piaggio
RS-S-PIA	*Piaggio adapter*

CENTER STAND

CS-24N





Cavalletto centrale

Central stand

Codice / Code	**CS-24N**
Larghezza / Width	*56 cm*
Lunghezza / Lenght	*48 cm*
Altezza / Height	*57 cm*
Peso / Weight	*5,2 kg*



Codice / Code	**CS-UP**
Modello *Model*	*Universale* *Universal*

Perni non inclusi

Pins not included



Codice / Code	**CS-VFR**
Modello *Model*	*HONDA VFR 1200*

Colore standard

Factory color



Su richiesta del cliente, per lotti minimi di produzione, è possibile realizzare altri colori RAL sia per tubolare che per le ruote.

On customers' demand, for moq of production, is possible to customize stands and wheels with RAL colors.

PADDOCK STANDS

WP-400



Piattaforma di parcheggio

Wheel parking platform

Codice / Code	**WP-400**
Larghezza / Width	*46,8 cm*
Lunghezza / Lenght	*51 cm*
Altezza / Height	*5,9 cm*
Peso / Weight	*8 kg*
Portata / Max load	*400 kg*

SE-400



Estensione per cavalletto laterale

Extension for side stand

Codice / Code	**SE-400**
Larghezza / Width	*14 cm*
Lunghezza / Lenght	*86,5 cm*
Altezza / Height	*6,5 cm*
Peso / Weight	*6 kg*
Portata / Max load	*400 kg*

FPS-25



Cavalletti regolabili per pedane racing

Footpegs' adjustable rear stand

Codice / Code	**FPS-25**
Larghezza / Width	*40 cm*
Lunghezza / Lenght	*20 cm*
Altezza max/Height max	*43 cm*
Altezza min/Height min	*37 cm*
Peso / Weight	*3,7 kg*

ERGAL STANDS

RS-17/E



Cavalletto posteriore in ergal

Ergal adjustable rear stand

Codice / Code	**RS-17/E**
Larghezza / Width	*54 cm*
Lunghezza / Lenght	*67 cm*
Altezza / Height	*34 cm*
Peso / Weight	*2 kg*



Supporti a forchetta - inclusi

V-shaped adapters - included

Larghezza Max / Max Width	*37 cm*
Larghezza Min / Min Width	*30 cm*





Inserti rinforzati

Reinforced adapter head



Protezioni in gomma che hanno anche funzione di stabilizzare il cavalletto.

Protection pads that are also a mean to stabilize the stand

FS-10/E



Cavalletto anteriore in ergal

Ergal adjustable front stand

Codice / Code	**FS-10/E**
Larghezza / Width	*43 cm*
Lunghezza / Lenght	*67 cm*
Altezza / Height	*33 cm*
Peso / Weight	*2 kg*



Supporti a cono - inclusi

Underfork adapters - included

Larghezza Max / Max Width	*24,5 cm*
Larghezza Min / Min Width	*16 cm*



OFFROAD STANDS

PP/E



PP/E-R



KS-2012



SKS-2012



Cavalletto cross

Offroad stand

Codice / Code	**PP/E**
Larghezza / Width	*24 cm*
Lunghezza / Lenght	*24 cm*
Altezza / Height	*43 cm*
Portata / Max load	*150 kg*

PP/E-R rosso / red

Cavalletto per offroad

Offroad stand

Codice / Code	**KS-2012**
Larghezza / Width	*21 cm*
Lunghezza / Lenght	*28 cm*
Altezza max / Height max	*43,3 cm*
Altezza max / Height max	*31,5 cm*
Portata / Max load	*160 kg*

Cavalletto per Motard

Motard stand

Codice / Code	**SKS-2012**
Larghezza / Width	*21 cm*
Lunghezza / Lenght	*28 cm*
Altezza max / Height max	*37,5 cm*
Altezza max / Height max	*25,7 cm*
Portata / Max load	*160 kg*

FLUO & COLORED COLLECTION

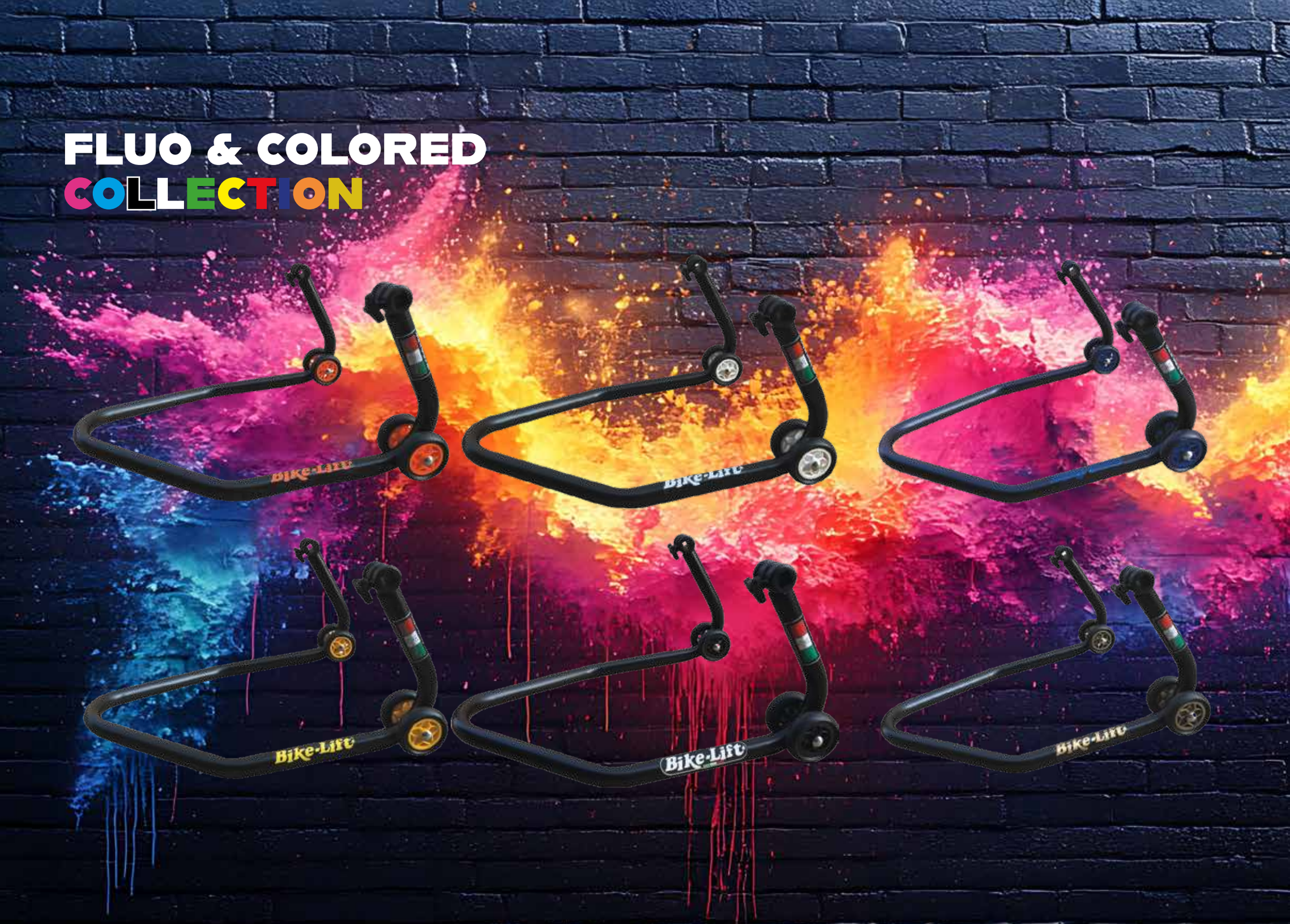

ATTREZZATURE PROFESSIONALI
PROFESSIONAL EQUIPMENT

BIKE-21N



Smontagomme semiautomatico per motocicli, scooters, quad, go-karts e macchine da giardinaggio. E' ideale per utilizzatori che necessitano di un sistema di stallonatura tradizionale.
Il piatto auto-centrante permette di serrare cerchi da 6" a 24".
Le principale caratteristiche sono :

- Braccio orizzontale a ribaltamento laterale e bloccaggio manuale del braccio verticale porta utensile.
- Piatto auto-centrante avente capacità da 6" a 24" grazie a 3 differenti posizioni di bloccaggio facilmente selezionabili senza necessità di utensili.
- Sistema di stallonatura tradizionale dotato di specifica paletta con protezione.
- Torretta di montaggio con inserti in plastica per cerchi in lega

Semi-automatic tyres charger designed to mount and demount motorcycle, mopeds, ATV, Quads, Go-karts and turf vehicles. It is conceived for operators looking for a traditional bead breaking system.
The self-centering turntable locks rims from 6" to 24" with the standard adapters supplied.
The main features are:

- Proven and reliable semi-automatic swing arm configuration and manual locking system of the vertical working arm.
- Self-centering turntable with capacity from 6" to 24" performing 3 different clamping positions easily selectable without the use of extra tools.
- Traditional bead braking system equipped with a specific rim protection cover.
- Tool head supplied with plastic protection inserts for alloy rims.

Codice / Code	**BIKE-21N/230V**	**BIKE-21N/380V**
Potenza / Power	*230V*	*380V*
Aria / Air	*08-10 bar*	*08-10 bar*
Potenza motore / Engine power	*0.75/1 Kw*	*0.75/1 Kw*
Apertura griffe / Clamp range	*6"-24"*	*6"-24"*
Forza stallonatore / Bead breaker power	*2500 kg*	*2500 kg*
Apertura max stallonatore / Bead breaker max opening	*310 mm*	*310 mm*
Diametro max ruota / Wheel max diameter	*960 mm*	*960 mm*
Larghezza max ruota / Wheel max width	*250 mm*	*250 mm*
Velocità rotazione / Rotation speed	*6 Rpm*	*6 Rpm*
Peso / Weight	*174 kg*	*174 kg*
Dimensioni / Dimensions	*1830x1060x1020 mm*	*1830x1060x1020 mm*

Dotazione di serie	***Standard Equipment***
Torretta in ferro	*Iron head*
Torretta in teflon con attacco	*Teflon head for motorcycle with fitting*
Protezione stallonatore	*Bead breaker protection*
Griffe standard	*Standard rim clamps*
Griffe CKM	*CKM rim clamps*

BIKE-35N



Smontagomme automatico professionale per motocicli, scooters, quad, go-karts e macchine da giardinaggio.
E' ideale per utilizzatori che necessitano di un sistema di stallonatura tradizionale. Il piatto auto-centrante permette di serrare cerchi da 6" a 26".
Le principale caratteristiche sono:

- Palo verticale dotato di sistema recupero giochi a boccole coniche.
- Piatto auto-centrante a doppio senso di rotazione dotato di bielle curve per mantenere costante la forza di serraggio al variare del diametro del cerchio.
- Sistema di stallonatura tradizionale dotato di specifica paletta con protezione.
- Torretta di montaggio con inserti in plastica per cerchi in lega

Automatic professional tyre changer, designed to mount and demount motorcycle, mopeds, ATV, Quads, Go-karts and turf vehicles. It is conceived for operators looking for a traditional bead breaking system.
The self-centering turntable locks rims from 6" to 26" with the standard adapters supplied.
The main features are:

- Vertical post equipped with conic bushes to recover clearances which could appear after an intensive use of the machine.
- 2 ways rotation turntable clamping system which employs unique rod geometry to contant and even clamping power throughout all rim diameters.
- Traditional bead braking system equipped with a specific rim protection cover.
- Tool head supplied with plastic protection inserts for alloy rims.

Codice / Code	**BIKE-35N/230V**	**BIKE-35N/380V**
Potenza / Power	*230V*	*380V*
Aria / Air	*08-10 bar*	*08-10 bar*
Potenza motore / Engine power	*0.75/1 Kw*	*0.75/1 Kw*
Apertura griffe / Clamp range	*6"-26"*	*6"-26"*
Forza stallonatore / Bead breaker power	*3000 kg*	*3000 kg*
Apertura max stallonatore / Bead breaker max opening	*330 mm*	*330 mm*
Diametro max ruota / Wheel max diameter	*1000 mm*	*1000 mm*
Larghezza max ruota / Wheel max width	*250 mm*	*250 mm*
Velocità rotazione / Rotation speed	*6 Rpm*	*6 Rpm*
Peso / Weight	*250 kg*	*250 kg*
Dimensioni / Dimensions	*1720x1100x930 mm*	*1720x1100x930 mm*

Dotazione di serie	***Standard Equipment***
Torretta in ferro	*Iron head*
Torretta in teflon con attacco	*Teflon head for motorcycle with fitting*
Protezione stallonatore	*Bead breaker protection*
Griffe standard	*Standard rim clamps*
Griffe CKM	*CKM rim clamps*

BIKE-SM



Nuovo modello disponibile
da Febbraio 2026
New model available
since February 2026

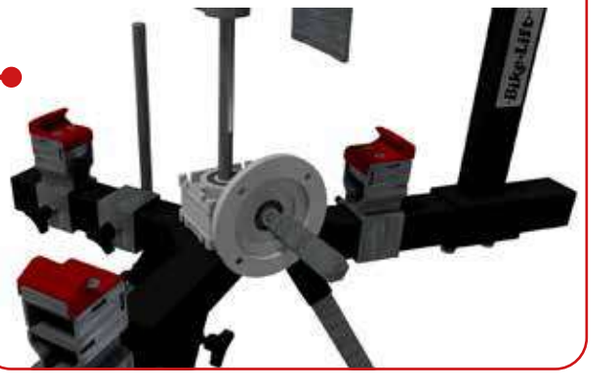



INCLUSI / *INCLUDED*

ISTRUZIONI D'USO

HOW TO USE

Smontagomme manuale portatile

Manual portable tyre charger

Codice / Code	**BIKE-SM**
Diametro ruota / Wheel diameter	*12"-21"*
Peso / Weight	*20 kg*

Dotazione di serie ***Standard Equipment***

Leva	*Lever*
Premi tallone	*Bead Breaker*
1 kg Sapone	*Lubricant 1 kg*

Smonta gomme manuale, completamente smontabile e quindi facilmente trasportabile sul tracciato di gara. Di facile utilizzo è in grado di stallonare qualsiasi tipo di pneumatico moto con diametri ruota da 12" a 21". Viene fornito con leva in acciaio, premi tallone e lubrificante da 1kg

Manual tyre changer, fully foldable for an easy carrying onto the race tracks. It is easy to use and it is able to break any type of motorcycle tyre with diameters from 12" up to 21". It is supplied with ssteel lever, brad breaker push and a 1kg jar of tyre lube.

ACCESSORIES

Flangia per utensile BL-221618
BL-221618 demount head flange

Codice / Code
DHF



Corpo utensile in plastica
Plastic demount head

Codice / Code
CUP



Utensile in platica con attacco rapido
Plastic demount head with fast-lock fitting

Codice / Code
UPA



Torretta in acciaio 13”-23”
13”-23” stainless steel demount head

Codice / Code
MC-98



Torretta in acciaio per scooter 8”
8” moped stainless steel demount head

Codice / Code
TRS



Utensile in plastica
Plastic demount head

Codice / Code
BL-221618



Torretta in teflon
Demount head

Codice / Code
20015111



Set 5 inserti in plastica per torretta 2K
2K demount head 5pcs kit plastic inserts

Codice / Code
IP1-2K



Set 5 inserti in plastica per torretta 2K
2K demount head 5pcs kit plastic inserts

Codice / Code
IP2-2K



Kit 4 pezzi griffe bloccaggio
4pcs kit rim clamps

Codice / Code
CKM



Kit 4 protezioni in plastica per griffe
4pcs kit rim clamps plastic protections

Codice / Code
GKS



Kit 4 griffe ruote da cross 5”-25”
4pcs kit off-road clamps 5”-25”

Codice / Code
UCA



ACCESSORI

Kit 4 griffe bloccaggio ruote ATV
4pcs kit ATV tyres locking clamps

Codice / Code
ATV



Kit 6 protezioni in plastica stallonatrice
6pcs bead breaker plastic protection kit

Codice / Code
PPM



Kit 4pz adattatori bloccagio ruote kart
4pcs kit kart wheels locking adapters kit

Codice / Code
KIT GK



Lubrificante 1kg
1kg lubricant grease

Codice / Code
BL-TL



Protezione cerchioni
Rim protectors

Codice / Code
KA-7023



Rimuovi piombi in plastica
Rim weight remover

Codice / Code
WR-27



Leva con protezione
Lever with protection

Codice / Code
BL-4330

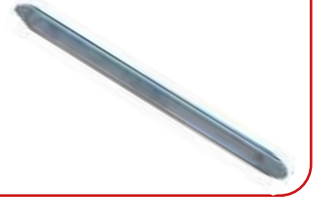

Set 3 leve in acciaio professionali
3pcs professional kit iron tyre levers

Codice / Code
BL-4540



Smonta valvole pneumatici
Stubby valve core remover

Codice / Code
BL-4980



Pinza rimuovi piombi

Wheel weight balance pliers

Codice / Code
BL-4474001



Confezione da 50 strisce da 45gr cadauna
Package of 50 stripes 45gr each



Codice / Code	Colore / Color
BL-PSC-A	*Arancio/Orange*
BL-PSC-B	*Blu/Blue*
BL-PSC-G	*Grigio/Grey*
BL-PSC-N	*Nero/Black*
BL-PSC-O	*Oro/Gold*
BL-PSC-R	*Rosso/Red*
BL-PSC-V	*Verde/Green*
BL-PSC-W	*Bianco/White*

ACCESSORIES

Pistola ad impulsi

Power impact gun

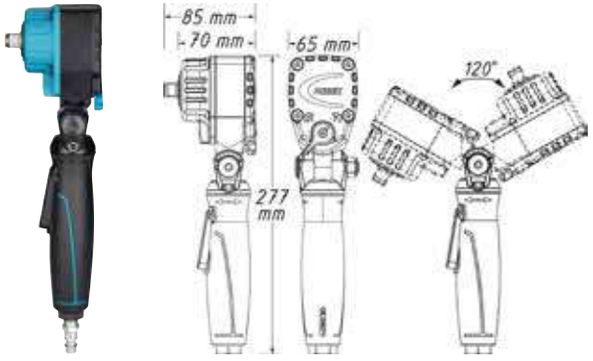

Codice / Code	**BL-11261790**
Coppia di serraggio *Tightening torque*	*500 Nm*
Coppia raccomandata *Recommended torque*	*450 Nm*
Impulsi/Pulses	*8000/min*
Ingresso aria/Air inlet	*1/4”*
Vibrazioni a vuoto *Idle vibrations*	*4,9 m/s2*
Rumorosità a vuoto/Idle noise	*90,1 dB(A)*
Peso/Weight	*1,3 kg*

Set 5 chiavi 1/2” per pistola ad impulsi

5pcs power impact socket set 1/2”



Codice / Code	*Misure / Sizes*
BL-300507	*15-17-19-21-22 mm*

Manometro di gonfiaggio pneumatici analogica

Analogic tyre pressure gauge manometer

Codice / Code
BL-11399400



Manometro di gonfiaggio pneumatici digitale

Digital tyre pressure gauge manometer

Codice / Code
BL-11399800





Pistola di soffiaggio regolabile

Air blow gun adjustable





Codice / Code
BL-KPA430

Pistola di soffiaggio

Air blow gun



Codice / Code
BL-KPA030/12

BIKE-62N



Equilibratrice elettronica con programmi distinti per moto e quad.
Presenta la caratteristica esclusiva di poter tarare unicamente la flangia moto senza il relativo gruppo meccanico, quindi con risultati più precisi. Sulla base sono predisposti dei supporti per ruote per poter rendere trasportabile la macchina, rendendola ideale per il servizio mobile. Per agevolare questi tipo di servizio la macchina può essere alimentata anche a 12-24V tramite l'apposito alimentatore fornito con presa per accendisigari auto. La macchina viene fornita con un corredo accessori completo per la messa in opera immediata e senza necessità di ulteriori accessori.
Le caratteristiche principali sono :

- Lancio manuale della ruota.
- Acquisizione manuale dei dati geometrici della ruota.
- Freno di stazionamento a pedale.
- Calibrazione gruppo flangia senza il relativo gruppo meccanico.
- 2 programmi di bilanciatura ruote (statico e dinamico).
- Programma divisione pesi.
- Programma pesi nascost

Electronic wheel balancer featuring two separate balancing programs for motorcycles and quads. It has the unique feature of calibrating the single motorbike flange without its mechanical group, thus assuring a more accurate results.
The base is provided of dedicated feet to which connect casters and so making the machine movable and ideal for a mobile service. To allow this service the machine can work with 12-24V with the use of a specific cable supply included in the accessories that can be plug into the car lighter socket.
The machine is supplied with a c omprehensive set of accessories for its immediate operativity, without the need of extra tools.
The main features are:

- *Hand spin of the wheel.*
- *Manual acquisition of the geometric wheel data.*
- *Mechanical pedal brake.*
- *Flange calibration without the motorbike mechanical group.*
- *2 balancing programs (static and dynamic).*
- *Split weight program.*
- *Hidden weight program*

Codice / Code	**BIKE-62N**
Potenza / Power	*230V*
Peso max ruota / Max wheel weight	*70 kg*
Diametro max ruota / Wheel max diameter	*1120 mm*
Larghezza cerchio / Rim width	*590 mm*
Diametro cerchio impostabile / Settable rim diameter	*8"-35"*
Precisione squilibrio / Balancing precision	*1 gr*
Velocità di equilibratura / Balancing speed	*5,5 sec*
Velocità rotazione / Rotation speed	*<100 Rpm*
Peso / Weight	*80 kg*
Dimensioni / Dimensions	*1250x420x1050 mm*

Dotazione di serie ***Standard Equipment***



BENCH MOTO MEC



Equilibratice elettronica da banco

Le dimensioni estremamente ridotte la rendono la soluzione ideale per chi ha esigenze di spazio ma non solo.
È infatti la giusta scelta per l'uso in pista o per il servizio mobile, dove sia necessario spostare ed utilizzare l'equilibratrice in posti diversi.



Electronic workbench wheel balancer

The BENCH MOTO MEC is the ideal solution for working areas with reduced space, but not only. It is also the best choice for racetracks or for a mobile service, wherever may be necessary to use the wheel balancer in different places.

Codice / Code	**BIKE-MOTO-MEC**
Potenza / Power	*220V / 12V*
Peso max ruota / Max wheel weight	*50 kg*
Diametro max ruota / Wheel max diameter	*890 mm*
Larghezza cerchio / Rim width	*500 mm*
Diametro cerchio impostabile / Settable rim diameter	*8"-35"*
Precisione squilibrio / Balancing precision	*1 gr*
Velocità di equilibratura / Balancing speed	*5,5 sec*
Velocità rotazione / Rotation speed	*80 Rpm*
Peso / Weight	*40 kg*
Dimensioni / Dimensions	*360x360 mm*

Dotazione di serie ***Standard Equipment***



ACCESSORI



Codice / Code	**A-141**
Modello / Model	*BMW*
Ø Perno / Pin	*14 mm*



Codice / Code	**A-191**
Modello / Model	*Harley Davidson*
Ø Perno / Pin	*19 mm*



Codice / Code	**A-192**
Modello / Model	*Suzuki*
Ø Perno / Pin	*19 mm*



Codice / Code	**A-193**
Modello Model	*Aprilia - Bmw - Yamaha*
Ø Perno / Pin	*19 mm*



Codice / Code	**A-194**
Modello Model	*Harley Davidson V-Road*
Ø Perno / Pin	*19 mm*



Codice / Code	**A-195**
Modello Model	*Centraggio 25mm Centering 25mm*
Ø Perno / Pin	*19 mm*



Codice / Code	**A-196**
Modello Model	*Centraggio 35mm Centering 35mm*
Ø Perno / Pin	*19 mm*



Codice / Code	**A-197**
Modello Model	*Honda 650-GL1800*
Ø Perno / Pin	*19 mm*



Codice / Code	**A-198**
Modello / Model	*MV Agusta*
Ø Perno / Pin	*19 mm*



Codice / Code	**A-199**
Modello / Model	*Ducati/Triumph*
Ø Perno / Pin	*19 mm*

Bloccaggio rapido perno
Quick lock for pin



Codice / Code	*Ø Perno / Pin*
BR-14	*14 mm*
BR-19	*19 mm*



Codice / Code	*Ø Perno / Pin*
PB14-B62	*14 mm*
PB19-B62	*19 mm*

BL-124-00







Bilanciatrice statica

Static Wheel Balancer

Codice / Code	**BL-124-00**
Diametro ruota / Wheel diameter	*12”-21”*
Peso / Weight	*10 kg*

Bilanciatrice Statica

Bilanciatrice statica completa di tutti gli accessori necessari al bilanciamento e centraggio dei cerchi della maggioranza dei modelli moto e scooters.
E’ fornita di asta in acciaio di 12mm di diametro con coni per ruote da 10” a 21”, ruotante su cuscinetti a sfera in acciaio. Perni regolabili a punta conica da 16mm a 30mm ed asta per il centraggio dei cerchi a raggi con check-point a 90°. Fornita anche di livella a bolla incorporata. Fornita in scatola di montaggio

Static wheel balancer

Static balancer supplied with all necessary tools for the balancing and centering of the rims of almost all models of motor-cycles and mopeds.
It is supplied with a steel shaft bar of 12mm diameter with cones for wheels from 10” up to 21”, spinning on stainless steel ball bearings, tapered cone axle stoppers from 16 up to 30mm and rim centering bar at 90°. It is equipped with a level-eye. Supplied in assembling kit box.

B-35N



Bilanciatrice statica

Static Wheel Balancer

Codice / Code	**B-35N**
Diametro ruota / Wheel diameter	*12”-21”*
Peso / Weight	*10 kg*



Bilanciatrice Statica

Bilanciatrice statica utilizzabile su tutte le ruote fino a 21”.
Progettata per ottimizzare la logistica delle spedizioni, per facilitare il montaggio e per migliorare l’estetica ed il design, nonché completarne la funzionalità con nuovi accessori.
Veloce da montare, meno ingombrante e più leggera, la B-35N offre tutte le funzionalità necessarie nell’ambito della bilanciatura.
Fornita con asta in acciaio da 12mm e coppia di coni con diametro massimo da 40mm.
Fornita in scatola di montaggio.

Monta valvole pneumatici
Revolving nozzle



Codice / Code
BS-R

Static wheel balancer

Static balancer applicable on all kind of wheels till 21”. Designed to obtain a better logistic size to have an easier assembling procedure, to achieve a better design and complete the functionality with new accessories.
Quick to assemble, reduced dimensions and lighter in weight, it offers all the necessary functionalities when working on wheel balancing.
Supplied with a 12mm stainless steel shaft bar and a pair of cones with maximum diameter of 40mm. Supplied in assembling kit box

Patent Design N° 00191653-0002

ACCESSORI

Kit 3 coni componibili e due dadi di fermo che permette di lavorare su tutti i cerchi moto e scooter

3pcs cones and 2pcs nuts kit for operating on all the motocycles and mopeds rims



Codice / Code	**B-AU**



Codice / Code	**B-A00**
Modello *Model*	*Standard*
Ø Perno / Pin	*12 mm*



Codice / Code	**B-A01**
Modello *Model*	*Monobraccio* *DUCATI* *HONDA* *TRIUMPH*



Codice / Code	**B-A02**
Modello *Model*	*BMW <2006* *R65, R80, R100*



Codice / Code	**B-A03**
Modello *Model*	*Maxi Scooter*
Ø Perno / Pin	*10 mm*



Codice / Code	**B-A04**
Modello *Model*	*Piaggio X9*



Codice / Code	**B-A05**
Modello *Model*	*BMW > 2006* *K1200, R1200*



Codice / Code	**BL-124-01**
Modello *Model*	*BMW 1200* *R1200 GS*

ENGINE STAND







Supporto motore con ruote

Engine stand with casters

Codice / Code	**ES-06**
Portata massima / Max load	*200 kg*
Dimensioni / Dimensions	*500x700x1200 mm*
Peso / Weight	*25 kg*

Flangia per motori Ducati

Ducati engine's flange

Codice / Code
ES-06/DUC



Flangia per motori maxi scooter

Maxi scooters' engine flange

Codice / Code
ES-06/AS



SA-07

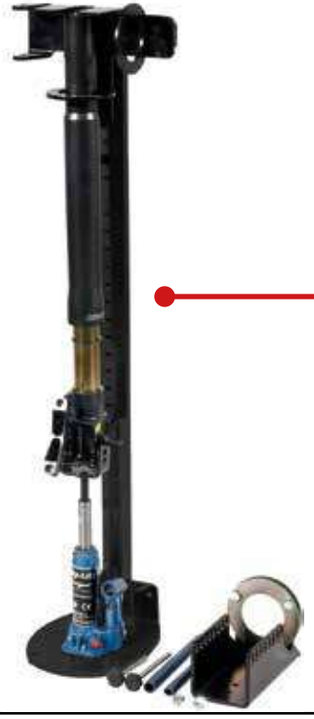

Smonta ammortizzatori

Shock absorber disassembler

Codice / Code	**SA-07**
Dimensioni / Dimensions	*250x250x1000 mm*
Peso / Weight	*20 kg*

Dotazione Standard

Standard Equiment



Diametro Diameter	*mm*
Ø	*45*
Ø	*47*
Ø	*50*
Ø	*53*
Ø	*56*
Ø	*59*
Ø	*62*
Ø	*66*
Ø	*68*
Ø	*71*
Ø	*75*
Ø	*77*
Ø	*80*
Ø	*83*
Ø	*87*

BL-4822331



Capretta

Foldable Engine Crane

Codice / Code	**Bl-4822331**
Capacità / Capacity	*1000kg*
Altezza min / Min height	*334mm*
Altezza min / Min height	*2120mm*

PRESSE

PS-30

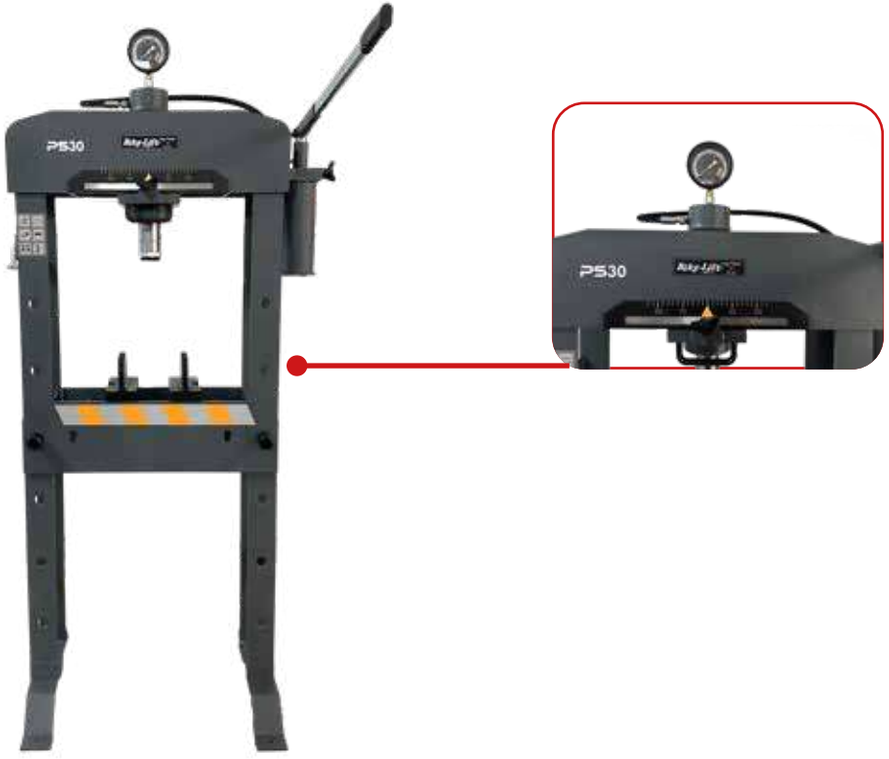

Pressa 30ton

30ton hydraulic press

Codice / Code	**PS-30**
Altezza/height	*1850mm*
Lunghezza/Legth	*840mm*
Larghezza/width	*540mm*
Peso / Weight	*132 kg*

PS-15



Pressa 15ton

15ton hydraulic press

Codice / Code	**5953**
Altezza/height	*1015mm*
Lunghezza/Legth	*678mm*
Larghezza/width	*480mm*
Peso / Weight	*54 kg*

ATTREZZATURE - EQUIPMENT



Cavo aria con tubo in PU	*Air hose with PU tube*
Codice / Code	**AM80/8**
Lunghezza cavo Hose leght	*10 mt*
Codice / Code	**AM85/8**
Lunghezza cavo Hose leght	*15 mt*



Cavo elettrico con protezione anti-riscaldamento	*Electric cable with over-heat protection*
Codice / Code	**AM40/315**
ø	*2mm*
Cavo /Hose	*3Gx1,5mm*
Lunghezza cavo Hose leght	*15 mt + 1 mt*



Vasca portafusti	*Sump pallets*
Codice / Code	**VPF-01**
Fusto Drum	*1 pc*
Capacità Capacity	*120 lt.*

Vasca portafusti	*Sump pallets*
Codice / Code	**VPF-02**
Fusti Drums	*2 pcs*
Capacità Capacity	*220 lt.*

Contenitore olio usato Waste oil tank	
Codice / Code	**EXOIL-300**
Capacità /capacity	*300 lt*
Altezza/Height	*1080 mm*
ø	*820 mm*
Codice / Code	**EXOIL-500**
Capacità /capacity	*500 lt*
Altezza/Height	*1240 mm*
ø	*960 mm*



Contenitore batterie esauste Waste accumulator tank	
Codice / Code	**BT-300**
Capacità /capacity	*297Lt/300kg*
Dim. int / Int. dim	*940x640x500mm*
Dimensioni /Dim.	*1000x700x650mm*



Recuperatore olio *Oil drainer recover*	
Codice / Code	**3183**
Capacità /capacity	*10lt*
Capacità recupero *Recovery capacity*	*65lt*
Pressione *Pressure*	*0,5 bar*
Altezza massima *Max height*	*1400 mm*
Dimensioni *Dimensions*	*430x570x1200 mm*
Peso/Weight	*30 kg*



Tanica olio esausto 10lt

10lt waste oil tank

Codice / Code	**ECO-T10**
Capacità /capacity	*10lt*
Dimensioni *Dimensions*	*570x320x130 mm*



Vasca olio esausto trasportabile con ruote

36lt waste oil tank with wheels



Codice / Code	**ECO-T36**
Capacità /capacity	*36lt*
Dimensioni *Dimensions*	*570x370x280 mm*

Tanica olio esausto 12lt

12lt waste oil tank



Codice / Code	**ECO-T12**
Capacità /capacity	*12lt*
Dimensioni *Dimensions*	*570x370x135 mm*

RAMP-4000





Codice / Code	**RAMP-4000**
Capacità /capacity	*340 kg*
Lunghezza/Length	*2400 mm (aperto-open)* *1200 mm (chiuso-closed)*
Larghezza/Width	*280 mm*
Altezza bordo *Edge height*	*50 mm*
Peso/Weight	*7 kg*

Disponibile anche in versione colorata da abbinare al colore del proprio veicolo.

Colored version on demand to match the color of your own vehicle.







Cinghia di sicurezza *Tie-down strap*	
Codice / Code	**TD-1B**
Lunghezza/Length	*1800 mm*
Tenuta/Strength	*500 kg*





Cinghia di sicurezza *Tie-down strap*	
Codice / Code	**R-1B**
Lunghezza/Length	*3600 mm*
Tenuta/Strength	*500 kg*

MORSE PER FURGONI E TRAILER - WHEEL CLAMPS



Cinghia a cricchetto *Ratchet tie-down*	
Codice / Code	**RTD-6**
Lunghezza/Length	*1800 mm*
Tenuta/Strength	*700 kg*



Regolabile
Fully adjustable

Codice / Code	**W-42/N**
Azionamento/Action	*Automatic*
Apertura/Opening range	*12”-21”*
Dimensioni/Dimensions	*36x65x36 cm*
Peso/Weight	*12 kg*



Codice / Code	**W-36 F**
Azionamento/Action	*Automatic*
Lunghezza/Length	*690 mm*
Altezza/Height	*430 mm*
Peso/Weight	*14 kg*



Codice / Code	**W-38 C**
Azionamento/Action	*Automatic*
Lunghezza/Length	*670 mm*
Altezza/Height	*430 mm*
Peso/Weight	*8 kg*



Codice / Code	**W-28 F**
Azionamento/Action	*Automatic*
Apertura/Opening range	*12”-21”*
Peso/Weight	*10 kg*



Codice / Code	**W-29 EB**
Azionamento/Action	*Automatic*
Apertura/Opening range	*12”-21”*
Peso/Weight	*10 kg*

ATTREZZI PROFESSIONALI
PROFESSIONAL TOOLS

PULITORE FRENI E FRIZIONI
BRAKES AND CLUTCH CLEANER

NEW product 2026

Ideale per la pulizia di dischi, pastiglie freno e mo-tori. Grazie alla sua formulazione permette di eli-minare qualsiasi incrostazione di grasso e catrame, senza lasciare residui. Adatto anche come sgrassante generico di superfici metalliche. Ad evaporazione rapida.
Non intacca gomma e plastica.

Ideal for cleaning brake discs, pads, and engines. Thanks to its formula, it removes any buildup of grease and tar without leaving residues. Also suitable as a general degreaser for metal surfaces. Fast-evaporating. Does not damage rubber or plastic.



Codice / Code	**PF-10**
Capacità /capacity	*10lt*

Codice / Code	**PF-20**
Capacità /capacity	*20lt*



PF-10 = 71 bombolette/cans



Codice / Code	**PF-900**
Capacità /capacity	*0,900lt*

Morsa professionale 120mm in acciaio forgiato

120mm forged steel professional vice



Codice / Code	**BL-33721120**
Apertura max/Max opening	*150 mm*
Lunghezza/Length	*65 mm*
Altezza/Height	*156 mm*
Peso/Weight	*9 kg*

Morsa in acciaio 125mm

125mm steel vice



Codice / Code	**BL-33700125**
Apertura max/Max opening	*125 mm*
Piano incudine/Anvil plane	*100x80 mm*
Peso/Weight	*10,5 kg*



Morsa universale portatile

Universal portable vice

Codice / Code
BL-3620



Protezioni magnetiche per morsa banco

Magnetic soft jaws for bench vice

Codice / Code
BL-33714125



Vaschetta magnetica tonda Ø150 mm

Magnetic tray Ø150 mm

Codice / Code
BL-487001



Vaschetta magnetica rettangolare

Rectangular magnetic tray

Codice / Code
BL-487002



Vaschetta magnetica tonda Ø150 mm

Magnetic tray Ø150 mm

Codice / Code
BL-815002



Guanti premium nitrilico
Resistenza eccezionale, spessorato e puntinato
Premium nitrile gloves
Exceptional resistance, thickened and dotted

Codice / Code
BL-30025003
TAGLIE/SIZE S-M-L-XL-XXL





Lampada a led ricaricabile con 3 testine intercambiabili

Professional recharging led lamp with 3 different heads

Codice / Code
BL-KB400

Version	*Torcia Torque*	*Led*	*Testa snodata Pivoting head*
Angolo luce Light Edge	*10°-80°*	*120°*	*20°-60°*
Potenza/Power	*3W*	*3W*	*3W*
Flusso luminoso Lighting Power	*250Lm*	*290Lm*	*90Lm*
Autonomia Charging	*2h*	*2h*	*2,5h*





Faretto led con magnete
Potenza 12W
Flusso luminoso 1500Lm
Led lamp with magnet
Power 12W
Lightning power 1500Lm

Codice / Code
BL-KFL210



Kit pinza per crimpare

Crimping plier kit

Codice / Code
BL-813001



Kit 160 pezzi connettori per cavi elettrici

160pcs insulated crimp terminal assortment

Codice / Code
BL-4822333



Pistola a caldo con display digitale 50°-650°

Heat gun with digital display 50°-650°

Codice / Code
BL-832002



Spelafili automatico 0,5-4mm

Automatic wire stripper 0,5-4mm

Codice / Code
BL-4471180



Kit 127 pezzi guaine termorestingenti

127pcs shrwking hose assortment

Codice / Code
BL-4822302



Set metrico maschi e filiere 110pezzi

110pcs combination top and die set

Codice / Code
BL-820016



Kit 8 pezzi estrattore viti spezzate

8pcs broken screw extractor set

3-6/6-8/8-11/11-14/14-18

Codice / Code
BL-32944008



Multichiave per asse ruote 3/8”

3/8” spindle tool

H17-H19-H22-H24

Codice / Code
BL-1642



Assortimento inserti filettati: M5x0,8, M6x1, M8x,25, M10x1,5, M12x1,75

Thread inserts set: M5x08, M6x1, M8x1,25, M10x1,5, M12x1,75

Codice / Code
BL-7998 8512



Contafiletti a 20 lame

20 blades metrci screw pitch gauge

Codice / Code
BL-47010000



Multichiave in alluminio per asse ruote 3/8”

3/8” aluminium spindle tool

H17-H19-H22-H24

Codice / Code
BL-1622



Set filetti metrici di ricambio 12 pezzi

Metric thread insert refill set 12pcs

21706 M5x0,8
21708 M6x1
21709 M8x1,25
21710 M10x1,5
21711 M12x1,75

Codice / Code
BL-217...



Spessimetro combinato 0.03-1mm

0.001-0.040 inches feeler gauge dual reading

Codice / Code
BL-47002



Chiave a bussola poligonale per ruota posteriore Ducati

3/4” 12pts flank socket for Ducati rear wheel

Codice / Code
BL-24955



Kit installazione guarnizioni forcelle

Fork gasket installation set

35/36-39-41-43-45-46/47-48-49/50-54

Codice / Code
BL-3650



Utensile installazione cuscinetti sterzo

Steering bearings installation tool set

3x42 1x46 1x38 1x36 1x32

Codice / Code
BL-0340



Set estrattori cuscinetti interni

Engine bearing puller set

MM: 8-10-12-15-17-20-25-30

Codice / Code
BL-0430



Strumento misurazione livello olio forcelle

Fork oil lever measuring instrument

Codice / Code
BL-3815



Utensile rimozione cuscinetti sterzo 39-57 mm

Head cup for steering bearings 1.1-32”-1.17/32”

Codice / Code
BL-0330



Kit montaggio cuscinetti

Bearing race and seal driver set

mm: 40-45-50-59-63-65

Codice / Code
BL-7222912



Utensile montaggio cuscinetti radiali

Race setting tool set

Codice / Code
BL-0310



Utensile rimozione cuscinetti sterzo 26-39 mm

Head cup for steering bearings 1.17/32” 2.1/1/4”

Codice / Code
BL-0320



Set 30 pezzi chiavi per filtri olio Ø65>108mm

30pcs oil filter wrenches set Ø65>108mm

Codice / Code
BL-6141691



Kit universale smagliatura, rivettatura catena

Universal heavy duty chain tool kit

Codice / Code
BL-7226152



Giraviti angolare per carburatore

Angle driver for carburator

Codice / Code
BL-6210



Attrezzo regolazione valvole

Tapper adjustment driver set

8mm - 1/8" - 9mm
10mm

Codice / Code
BL-7220544



Kit 11 pezzi chiave di bloccaggio universale

11pcs kit universal holder

Codice / Code
BL-7224744



Estrattore per volano

Flywheel puller

M14x1.5R - M16x1.5R
M18x1.5R - M24x1.5R
M10x1.25R - M27x1.0L

Codice / Code
BL-2768



Disco graduato fasatura motori Ducati

Timing degree gauge for Ducati engines

Codice / Code
BL-5925



Spazzola pulisci catena

Motorcycle chain brush

Codice / Code
BL-1370



Blocca volano e pulegge

Flywheel holder

Codice / Code
BL-2210



Utensile separazione pistoncini

Disc brake adjuster

Codice / Code
BL-7220651



Chiave a settore regolabile

Adjustable hook wrench
25-70 mm

Codice / Code
BL-1630



Uncino per trazionamento molle

Spring hook tool

Codice / Code
BL-47814

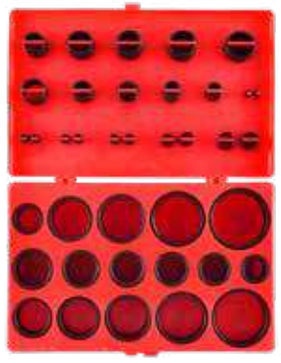

Assortimento o-ring metrici 419 pezzi

419pcs o-ring assortment
3.00x1,5 mm > 50x3,5 mm

Codice / Code
BL-4822323



Pinza torcifilo acciaio

Lock wire twisting plier
9”

Codice / Code
BL-4020



Assortimento anelli elastici 285 pezzi

285pcs clrclip assortment

Codice / Code
BL-4822306



Assortimento coppiglie 555 pezzi

555pcs splin pin assortment

Codice / Code
BL-4822308



Filo inossidabile in bobina da 450gr.

450gr. look wire spools

Codice / Code	*mm*
BL-4030	*0,6*
BL-4035	*0,8*



Assortimento anelli elastici (seeger) 300 pezzi

300pcs external circlip assortment

Codice / Code
BL-4822301



Calibro digitale doppia misurazione

Stainless steel digital caliper dual reading

Codice / Code
BL-47010



Attrezzo spurgo olio freni professionale

Professional brake bleeder set

Codice / Code
BL-7223530



Caraffe tubo flessibile, scala metrica e US

Flexible spout jug metric ad US scale

Codice / Code	*Lt*
BL-39203001	*1*
BL-39203002	*2*
BL-39203005	*5*



Specchietto per ispezioni telescopico

Telescopic inspection mirror

Codice / Code
BL-482011



Serbatoio ausiliario per motori a iniezione 3,6lt

3,6lt auxiliary fuel tank for injection engines

Codice / Code
BL-7224777



Imbuto in PVC con tubo flessibile Ø180mm

Ø180mm PVC flexible funnel

Codice / Code
BL-56141



Magnete flessibile 400mm

Flexible magnet pick-up 400mm

Codice / Code
BL-4820207



Serbatoio ausiliario benzina 1lt

1lt auxiliary fuel bottle

Codice / Code
BL-7223068

Le immagini a colori sono puramente indicative e possono non corrispondere alle tonalità reali dei prodotti. I disegni sono indicative alle informazioni ed illustrano l'impiego dei prodotti.
Bike-Lift Europe Srl si riserva la possibilità di cambiare, modificare od eliminare prodotti da questo catalogo senza preavviso.

© 2025-2026 Bike-Lift Europe Srl.
Tutti i diritti riservati. È vietata qualsiasi forma di riproduzione anche parziale.

The color pictures are merely indicative and may not match the exact product color or true tone.
The designs refers to the information and explain the use of the products.
***Bike-Lift Europe Srl** reserves the right to change, modify or eliminate products in this catalogue without prior notice.*

© 2025-2026 Bike-Lift Europe Srl.
All rights reserved. The reproduction even partial is forbidden.


DIMSPORT
ARTBOX
Bike-Lift
Bike-Lift

Bike-Lift EUROPE

Via Don Milani, 40/42 Sanguinaro di Fontanellato (PR) Italy | Tel. +39.0521.827091 - Fax. 0521.827064
info@bikelifteurope.it - www.bikelifteurope.it