XSM 50 MOTARD KAT
EURO 2 POWER-UP
M.Y. 2008

INDICE TAVOLE TELAIO

FRAME - INDEX OF THE TABLES

TAV. A	TAV. A1	TAV. B	TAV. C	TAV. D	TAV. E	TAV. F
TAV. G	TAV. H	TAV. I	TAV. L	TAV. M	TAV. N	TAV. OO-**01**

INDICE TAVOLE MOTORE

ENGINE - INDEX OF THE TABLES

TAV. R	TAV. R1					

XSM 50 MOTARD - KAT EURO 2 - POWER-UP - M.Y. 2008

Telaio anteriore & posteriore
Front frame & rear

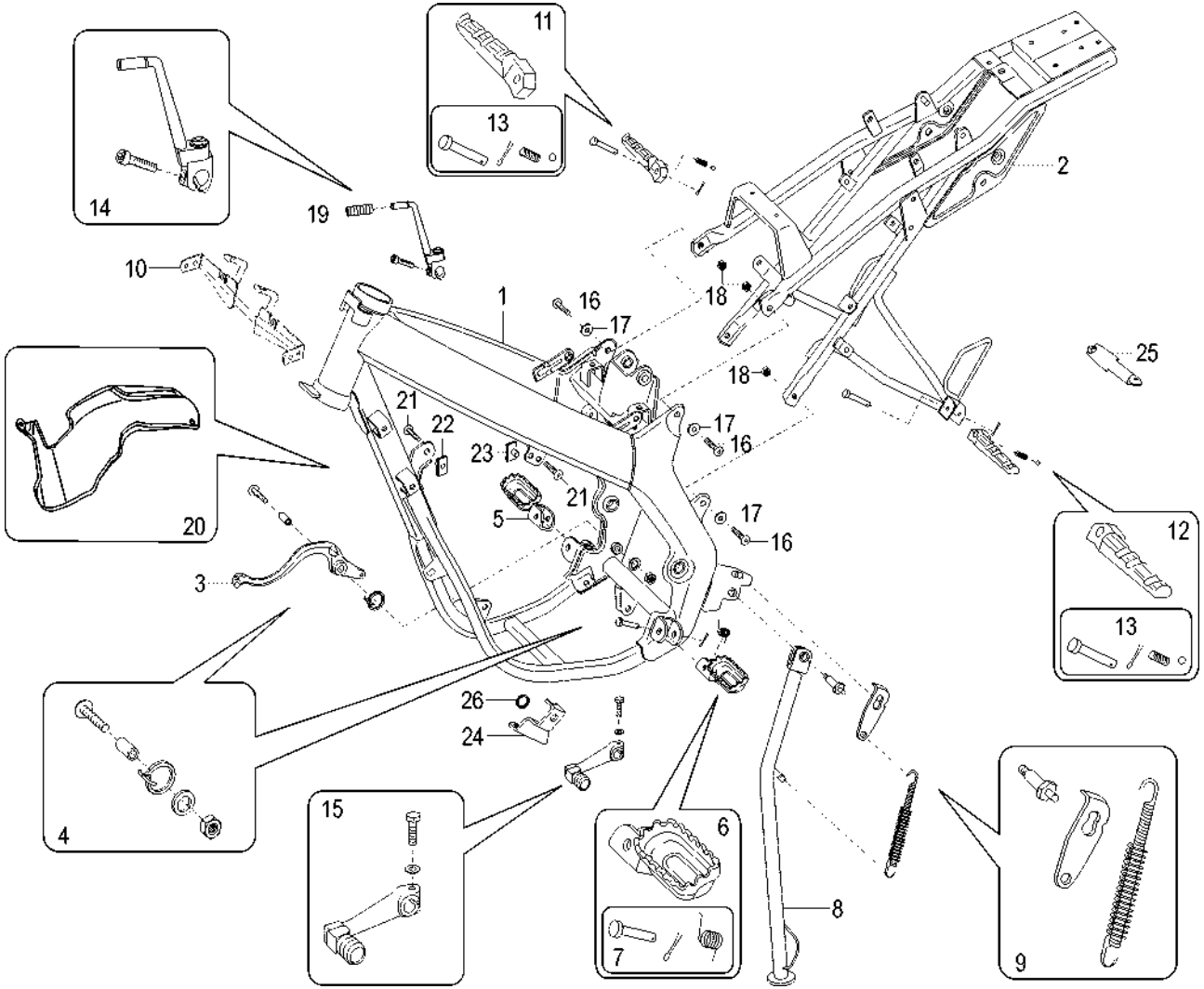

TORNA ALL'INDICE

XSM 50 MOTARD - KAT EURO 2 - POWER-UP - M.Y. 2008

Telaio anteriore & posteriore
Front frame & rear

Nr.	Codice	Q.tà	Descrizione	Description
1	156.131.03	1	Telaio anteriore	Front frame
2	156.102.98	1	Telaio posteriore	Rear frame
3	152.023.00	1	Pedale freno	Lever brake pedal
4	150.399.00	1	Kit fissaggio pedale freno	Lever brake pedal fixing kit
5	084.044.00	1	Poggiapiedi dx pilota completo	R/h front bracket footrest assy
6	084.045.00	1	Poggiapiedi sx pilota completo	L/h front bracket footrest assy
7	150.316.00	2	Kit fissaggio poggiapiedi pilota	L/h-R/h footrest fixing kit
8	159.077.99	1	Cavalletto laterale	Side stand
9	150.398.00	1	Kit fissaggio cavalletto laterale	Side stand fixing kit
10	191.076.00	1	Supporto frecce e faro	Headlight and flasher bracket
11	084.046.00	1	Pedana dx passeggero completa	R/h rear bracket footrest assy
12	084.047.00	1	Pedana sx passegero completa	L/h rear bracket footrest assy
13	150.317.00	2	Kit fissaggio pedane passeggero	L/h-R/h footrest fixing kit
14	081.013.00	1	Leva messa in moto	Kick starter lever
15	082.010.00	1	Leva cambio	Gear lever
16	184.257.00	4	Vite	Screw
17	190.077.00	4	Rondella	Washer
18	185.038.00	4	Dado	Nut
19	072.181.00	1	Gommino leva messa in moto	Kick starter rubber
20	191.088.99	1	Protezione serbatoio benzina	Fuel tank protection
21	184.258.00	2	Vite	Screw
22	184.206.00	1	Prestola M 6	Clip
23	184.196.14	1	Prestola M 6	Clip
24	191.141.13	1	Piastra fissaggio solenoide	Solenoid fixing plate
25	191.142.13	1	Piastra fissaggio CDI	CDI fixing plate
26	072.161.00	1	Gommino fissaggio solenoide	Solenoid fixing rubber

Nr.	Codice	Q.tà	Descrizione	Description

TORNA ALL'INDICE

XSM 50 MOTARD - KAT EURO 2 - POWER-UP - M.Y. 2008

Serbatoio benzina & serbatoio olio
Fuel tank & oil tank

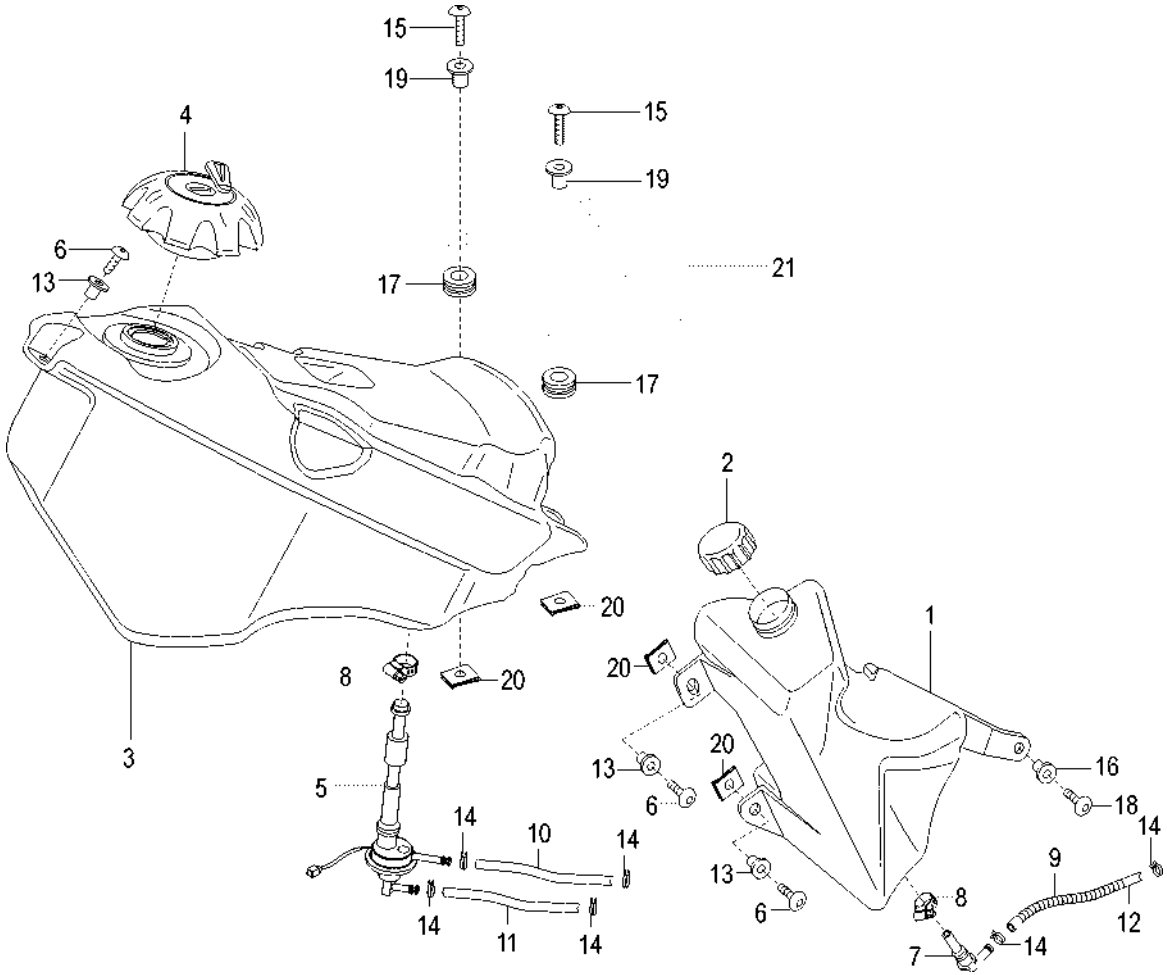

TORNA ALL'INDICE

XSM 50 MOTARD - KAT EURO 2 - POWER-UP - M.Y. 2008

Serbatoio benzina & serbatoio olio
Fuel tank & oil tank

Nr.	Codice	Q.tà	Descrizione	Description
1	069.021.00	1	Serbatoio olio	Oil tank
2	071.509.00	1	Tappo serbatoio olio	Oil tank cap
3	161.095.00	1	Serbatoio benzina	Fuel tank
4	090.081.00	1	Tappo serbatoio benzina	Fuel tank cap
5	093.080.00	1	Rubinetto benzina depressione	Fuel pet cock
6	184.359.00	3	Vite	Screw
7	094.029.00	1	Raccordo olio con filtro	Oil pipe connector
8	167.085.00	2	Fascetta	Clamp
9	147.084.13	1	Molla protezione tubo benzina	Pipe spring
10	180.010.66	1	Tubo benzina	Fuel hose
11	180.003.62	1	Tubo depressione	Depression hose
12	180.003.63	1	Tubo olio	Oil hose
13	150.148.14	3	Boccola	Collar
14	167.018.13	6	Fascetta stringitubo	Clamp
15	184.255.15	2	Vite	Screw
16	150.310.13	1	Boccola	Collar
17	072.161.00	2	Gommino fissaggio serbatoio	Rubber grommet
18	184.357.00	1	Vite	Screw
19	150.210.13	2	Boccola	Collar
20	184.201.00	4	Prestola M 6	Clip
21	071.544.03	1	Protezione cassetta aspirazione	Air box protection

Nr.	Codice	Q.tà	Descrizione	Description

TORNA ALL'INDICE

XSM 50 MOTARD - KAT EURO 2 - POWER-UP - M.Y. 2008

Impianto di raffreddamento

Cooling system

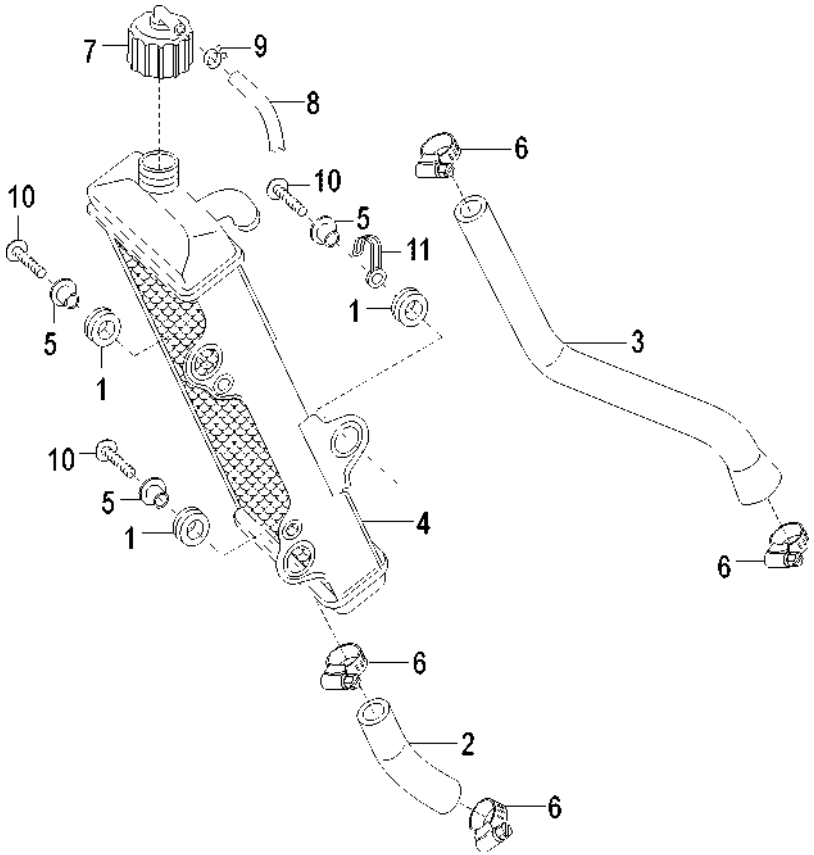

TORNA ALL'INDICE

XSM 50 MOTARD - KAT EURO 2 - POWER-UP - M.Y. 2008

Impianto di raffreddamento

Cooling system

Nr.	Codice	Q.tà	Descrizione	Description
1	072.161.00	3	Gommino fissaggio radiatore	Rubber grommet
2	077.052.00	1	Tubo radiatore inferiore	Return pipe
3	077.053.00	1	Tubo radiatore superiore	Delivery pipe
4	108.046.00	1	Radiatore acqua	Water cooler
5	150.305.13	3	Boccola fissaggio radiatore	Collar
6	167.031.00	4	Fascetta stringitubo	Clamp
7	071.219.03	1	Tappo radiatore	Water cooler cap
8	180.002.59	1	Tubo sfiato radiatore	Breather pipe
9	167.018.13	1	Fascetta stringitubo	Clamp
10	184.357.00	3	Vite	Screw
11	167.039.00	1	Fascetta ferma cablaggio	Clamp

Nr.	Codice	Q.tà	Descrizione	Description

TORNA ALL'INDICE

XSM 50 MOTARD - KAT EURO 2 - POWER-UP - M.Y. 2008

Carrozzeria anteriore
Front body

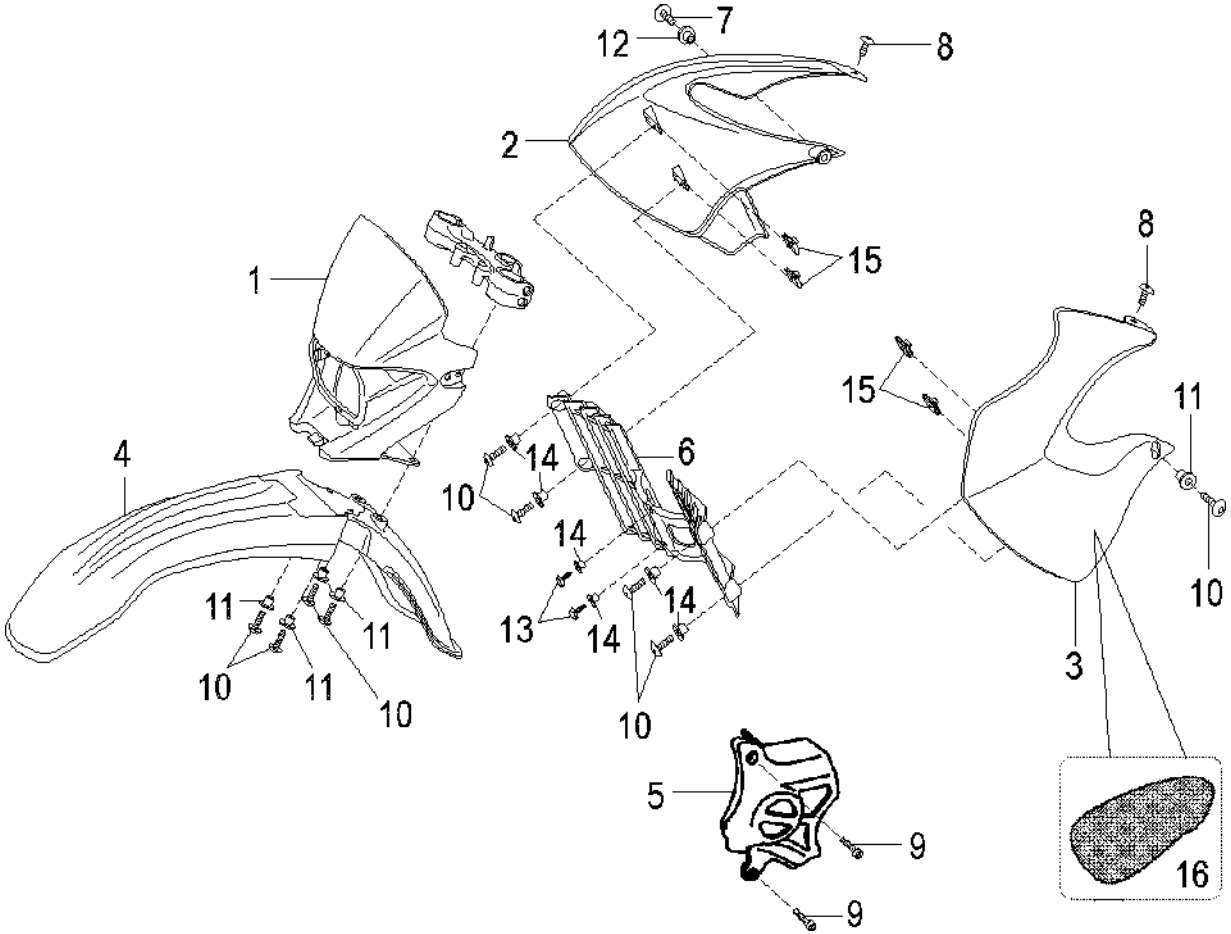

TORNA ALL'INDICE

XSM 50 MOTARD - KAT EURO 2 - POWER-UP - M.Y. 2008

Carrozzeria anteriore
Front body

Nr.	Codice	Q.tà	Descrizione	Description
1	**058.049. - -**	1	Mascherina portafanale *	Headlight housing *
2	**062.072. - -**	1	Convogliatore radiatore dx *	R/h side cover *
3	**062.073. - -**	1	Convogliatore radiatore sx *	L/h side cover *
4	**055.064. - -**	1	Parafango anteriore *	Front mudguard *
5	**061.081.00**	1	Carter copripignone	Chain sprocket cover
6	**071.506.03**	1	Griglia radiatore	Water cooler grid
7	**184.359.00**	1	Vite	Screw
8	**184.364.00**	4	Vite	Screw
9	**184.260.15**	2	Vite	Screw
10	**184.357.00**	9	Vite	Screw
11	**150.310.13**	5	Boccola	Collar
12	**150.148.14**	1	Boccola	Collar
13	**184.171.15**	2	Vite	Screw
14	**150.305.13**	6	Boccola	Collar
15	**184.201.00**	4	Prestola M 6	Clip
16	**072.187.00**	1	Protezione termica	Thermic protection
- -	**181.369. - -**	1	Serie marche **XSM 50 Motard** *	**XSM 50 Motard** label set *

Nr.	Codice	Q.tà	Descrizione	Description

TORNA ALL'INDICE

XSM 50 MOTARD - KAT EURO 2 - POWER-UP - M.Y. 2008

Carrozzeria posteriore

Rear body

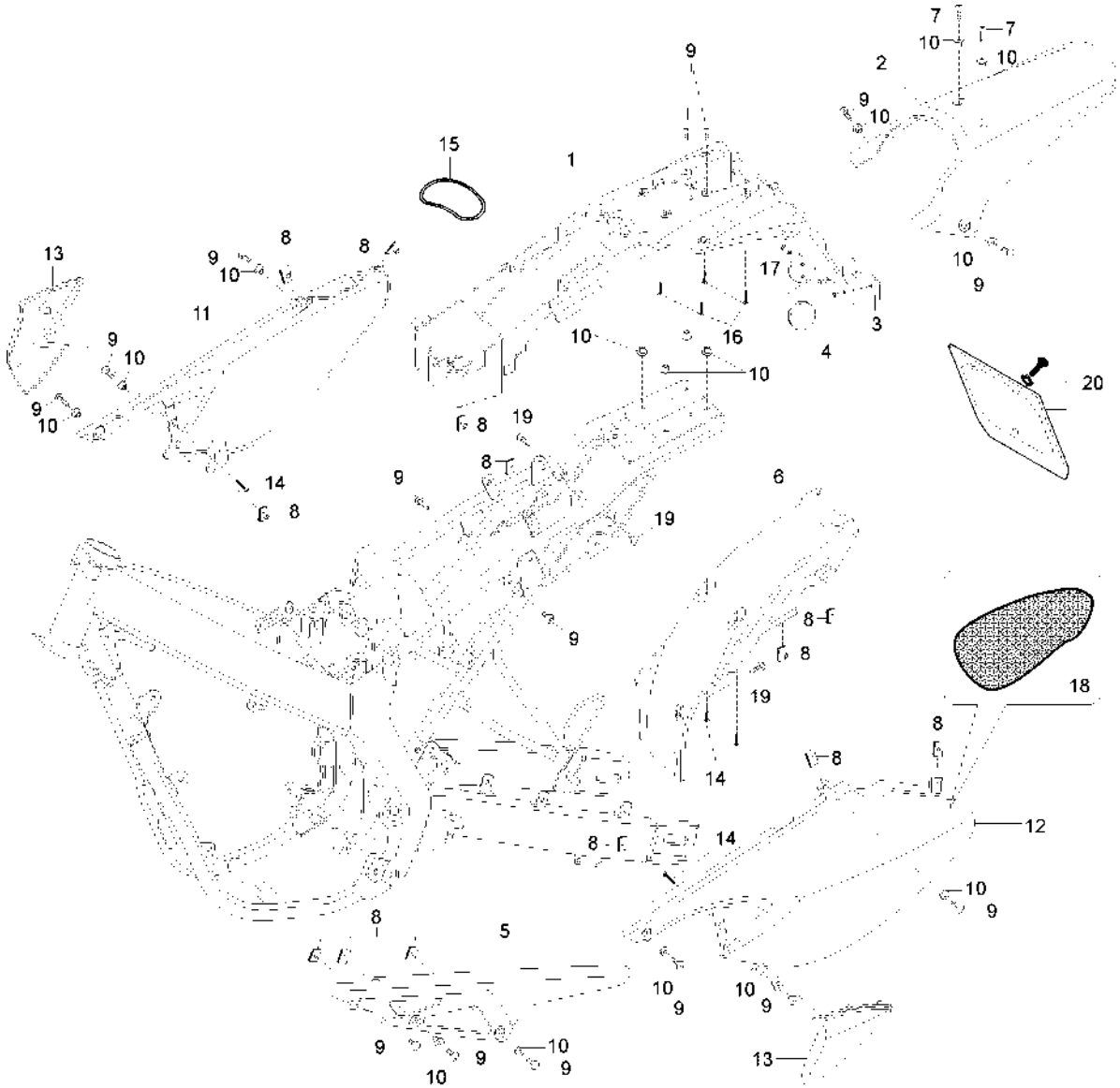

TORNA ALL'INDICE

XSM 50 MOTARD - KAT EURO 2 - POWER-UP - M.Y. 2008

Carrozzeria posteriore
Rear body

Nr.	Codice	Q.tà	Descrizione	Description
1	**057.077.03**	1	Codino portatarga + porta batteria	License plate mudguard tail
2	**056.075. - -**	1	Parafango posteriore *	Rear mudguard *
3	**071.117.01**	1	Catadiottro rosso	Red reflector
4	**071.225.00**	2	Catadiottro ambra	Amber reflector
5	**061.075.00**	1	Carter copricatena	Chain guard
6	**071.543.03**	1	Bancalina ammortizzatore	Shock absorber protection
7	**184.357.00**	2	Vite	Screw
8	**184.201.00**	13	Prestola M 6	Clip
9	**184.359.00**	18	Vite	Screw
10	**150.148.14**	16	Boccola	Collar
11	**060.114. - -**	1	Portanumero laterale dx *	R/h number holder *
12	**060.115. - -**	1	Portanumero laterale sx *	L/h number holder *
13	**071.523.03**	1	Cp. appendici portanumeri laterali	Number plate holder, pair
14	**184.390.00**	6	Vite	Screw
15	**072.167.00**	1	Elastico fissaggio batteria	Battery fixing belt
16	**184.067.13**	4	Vite	Screw
17	**184.099.13**	2	Dado	Nut
18	**072.179.00**	1	Protezione termica	Thermic protection
19	**184.364.00**	3	Vite	Screw
20	**008.010.00**	1	Porta targa	License plate
- -	**181.369. - -**	1	Serie marche **XSM 50 Motard** *	**XSM 50 Motard** label set *

Nr.	Codice	Q.tà	Descrizione	Description

TORNA ALL'INDICE

Gruppo sella
Seat assy

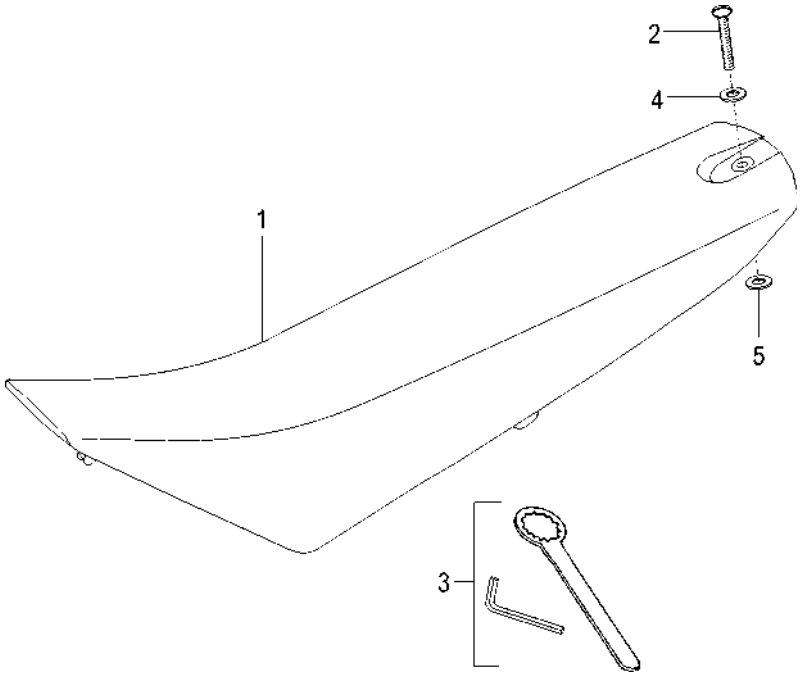

TORNA ALL'INDICE

XSM 50 MOTARD - KAT EURO 2 - POWER-UP - M.Y. 2008

Gruppo sella
Seat assy

Nr.	Codice	Q.tà	Descrizione	Description
1	106.098. - -	1	Sellone completo *	Seat assy *
2	184.369.00	1	Vite fissaggio sella	Seat fixing screw
3	086.110.14	1	Trousse attrezzi	Tools kit
4	184.373.00	1	Rondella superiore	Upper washer
5	184.372.00	1	Rondella inferiore	Lower washer

Nr.	Codice	Q.tà	Descrizione	Description

TORNA ALL'INDICE

XSM 50 MOTARD - KAT EURO 2 - POWER-UP - M.Y. 2008

Manubrio & comandi
Handlebar & controls

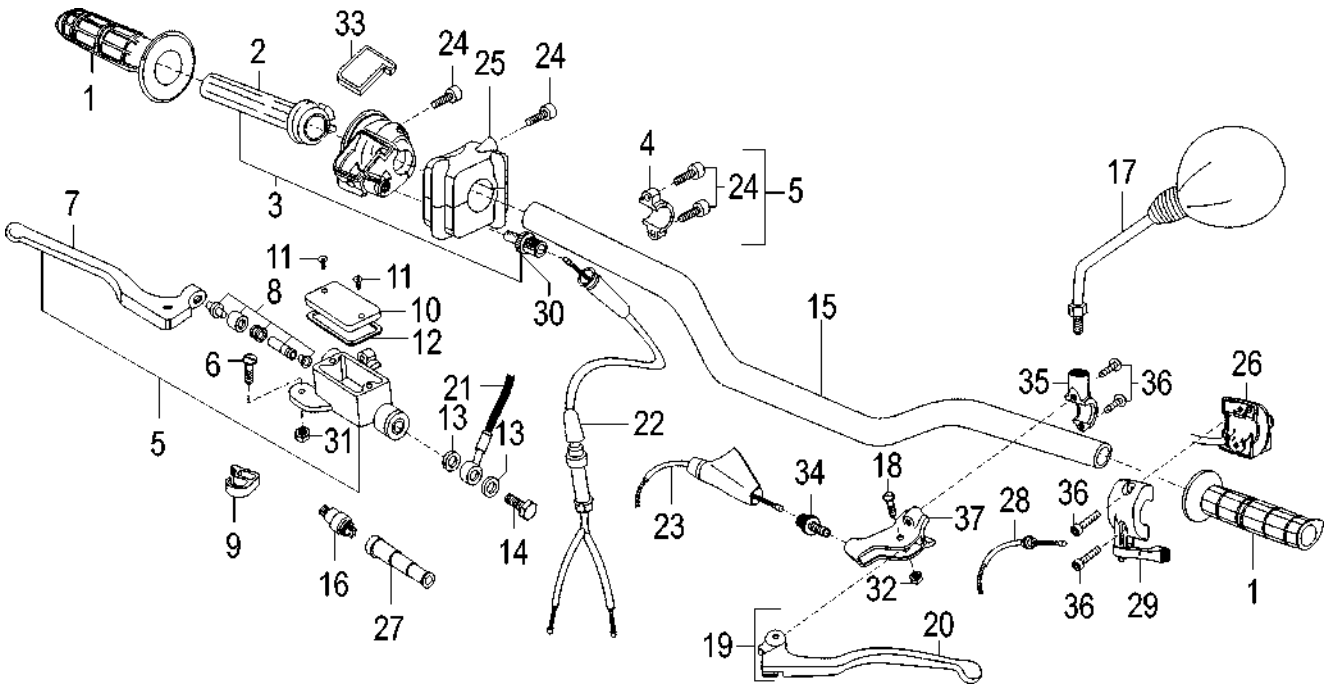

TORNA ALL'INDICE

XSM 50 MOTARD - KAT EURO 2 - POWER-UP - M.Y. 2008

Manubrio & comandi
Handlebar & controls

Nr.	Codice	Q.tà	Descrizione	Description
1	097.022.03	1	Kit manopole (dx + sx)	Handgrip set
2	121.160.00	1	Tubo comando gas	Throttle twist grip
3	028.023.00	1	Comando gas senza manopole	Twist grip tube w/o handgrip
4	121.188.00	1	Attacco pompa freno dx	R/h front brake pump bracket
5	030.043.03	1	Pompa freno completa + attacco	Master cylinder assy
6	121.186.00	1	Vite fulcro leva freno dx	R/h lever bolt
7	121.185.03	1	Leva freno dx	Brake lever
8	121.192.00	1	Pistone completo	Master cylinder
9	071.532.00	1	Guida trasmissione idraulica	Hydraulic brake hose fixing
10	121.189.00	1	Coperchio pompa freno	Cover
11	184.179.00	2	Vite coperchio pompa freno	Screw
12	121.190.00	1	Guarnizione cop. pompa freno	Gasket
13	190.006.00	2	Rasamento	Copper banjo washer
14	150.024.14	1	Vite trasmissione idraulica	Brake hose bolt
15	162.046.13	1	Manubrio con traversino	Handlebar
16	021.026.00	1	Interruttore stop leva freno dx	Stop switch
17	088.042.03	1	Specchio sx	L/h mirror
18	121.162.00	1	Vite fulcro leva frizione sx	L/h lever bolt
19	121.168.00	1	Comando frizione sx completo	L/h clutch control assy
20	121.169.03	1	Leva frizione sx	Clutch lever
21	033.080.00	1	Trasmissione idraulica	Front hydraulic brake hose
22	034.155.03	1	Trasmissione gas	Throttle cable
23	048.041.03	1	Trasmissione frizione	Clutch cable
24	121.191.00	2	Vite attacco pompa freno	Screw
25	020.079.00	1	Commutatore dx MODE	R/h switch with MODE
26	020.068.00	1	Commutatore sx	L/h switch
27	072.165.00	1	Gommino interruttore stop	Rubber
28	034.108.03	1	Trasmissione leva starter	Starter cable
29	121.171.00	1	Portadispositivo sx + leva choke	L/h holder switch
30	149.008.00	1	Registro filo gas	Throttle cable adjuster
31	121.187.00	1	Dado fulcro leva dx	Nut
32	184.078.13	1	Dado fulcro leva sx	Nut
33	121.166.00	1	Coperchio comando gas	Throttle cover
34	149.009.00	1	Registro filo frizione	Clutch cable adjuster
35	121.167.00	1	Attacco comando frizione	L/h clutch control clamp
36	184.105.15	2	Vite attacco comando frizione	Screw
37	121.170.00	1	Portaleva sx	Clutch lever holder

TORNA ALL'INDICE

XSM 50 MOTARD - KAT EURO 2 - POWER-UP - M.Y. 2008

Impianto elettrico - Fanaleria
Electrical devices - Light system

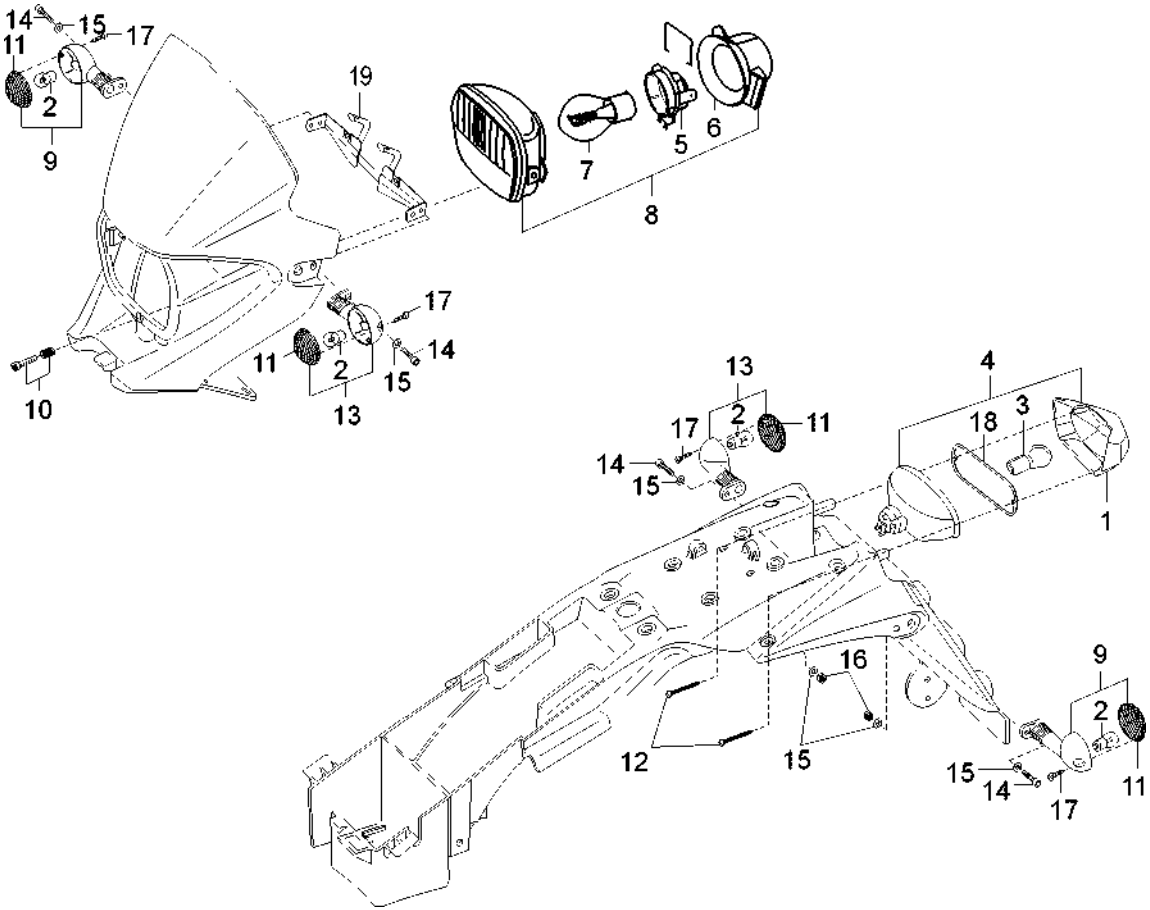

TORNA ALL'INDICE

XSM 50 MOTARD - KAT EURO 2 - POWER-UP - M.Y. 2008

Impianto elettrico - Fanaleria
Electrical devices - Light system

Nr.	Codice	Q.tà	Descrizione	Description
1	016.073.00	1	Vetro fanalino posteriore	Tail light lens
2	022.017.00	4	Lampadina 12 V - 10 W	12 V - 10 W bulb
3	022.048.00	1	Lampadina 12 V - 5 / 21 W	12 V - 5 / 21 W bulb
4	016.072.00	1	Fanalino posteriore	Tail light assy
5	023.021.00	1	Portalampada biluce	Bulb socket
6	072.178.00	1	Cappuccio faro	Rubber cap
7	022.061.00	1	Lampadina 12 V - 35 / 35 W	12 V - 35 / 35 W bulb
8	015.055.00	1	Faro anteriore	Headlight assy
9	019.097.00	2	Indicatore direzione dx	R/h indicator assy
10	190.062.00	1	Kit regolazione faro	Adjusting kit
11	019.099.00	4	Vetro indicatori sx / dx	R/h - L/h indicator lens
12	184.157.00	2	Vite fanalino posteriore	Screw
13	019.098.00	2	Indicatore direzione sx	L/h indicator assy
14	184.104.13	4	Vite	Screw
15	184.051.13	6	Rondella	Washer
16	184.078.13	2	Dado	Nut
17	184.118.15	4	Vite	Screw
18	072.182.00	1	Guarnizione fanale posteriore	Gasket
19	191.076.00	1	Supporto frecce e faro	Headlight and flasher bracket

Nr.	Codice	Q.tà	Descrizione	Description

TORNA ALL'INDICE

XSM 50 MOTARD - KAT EURO 2 - POWER-UP - M.Y. 2008

Impianto elettrico - Componenti

Electrical parts - Components

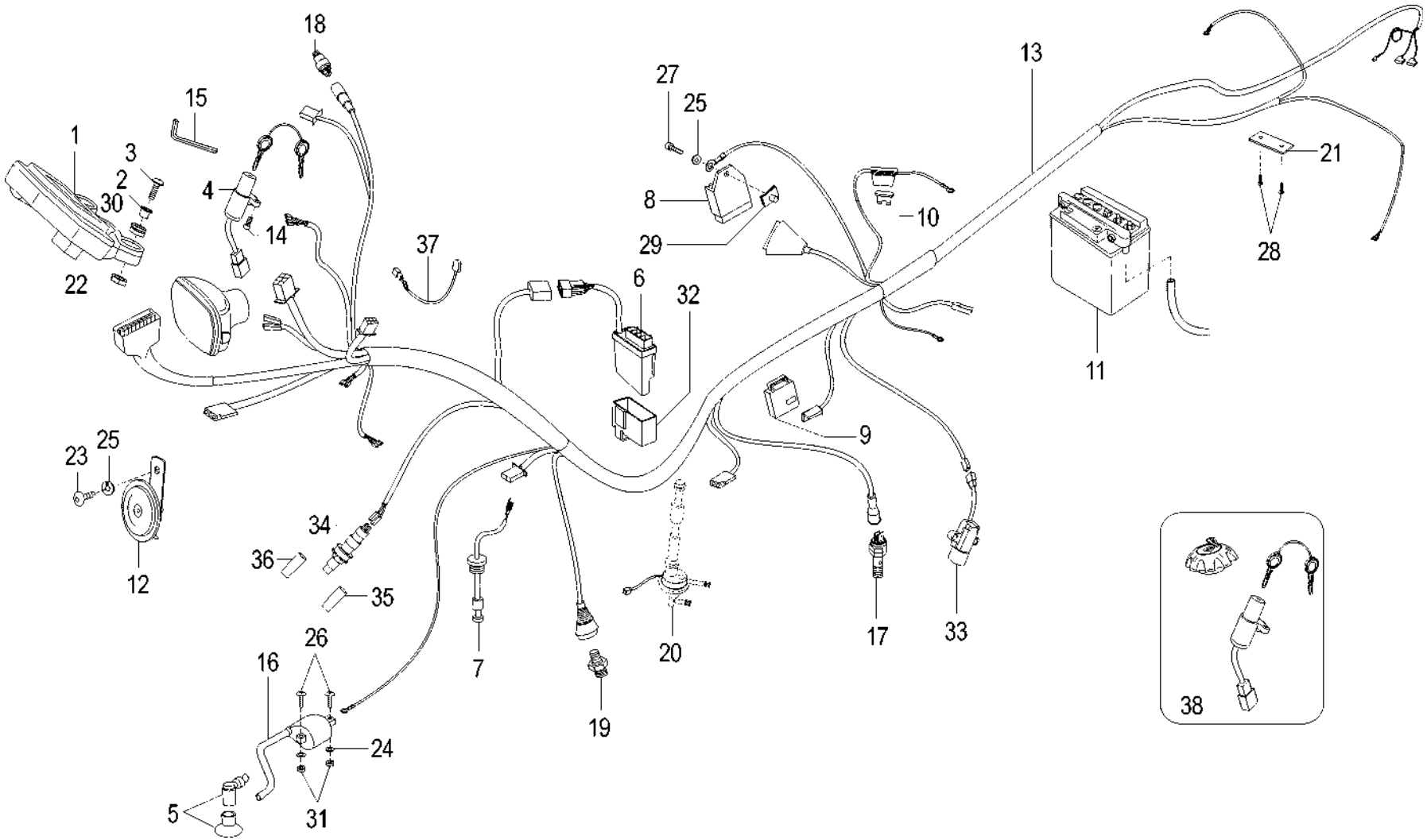

TORNA ALL'INDICE

XSM 50 MOTARD - KAT EURO 2 - POWER-UP - M.Y. 2008
Impianto elettrico - Componenti
Electrical parts - Components

Nr.	Codice	Q.tà	Descrizione	Description
1	196.201.00	1	Cruscotto digitale	Digital dashboard
2	150.210.13	2	Boccola fissaggio cruscotto	Collar
3	184.091.15	2	Vite fissaggio cruscotto	Screw
4	020.071.00	1	Commutatore di avviamento	Main switch
5	073.007.00	1	Pipetta candela con cappuccio	Spark plug cap
6	024.131.00	1	Centralina CDI	CDI unit
7	093.032.00	1	Sonda livello olio	Oil level gauge
8	026.035.00	1	Regolatore	Regulator
9	025.023.00	1	Intermittenza	Flasher relay
10	025.010.00	1	Fusibile 10 A	10 A fuse
11	074.004.00	1	Batteria 12 V - 4 Ah	12 V - 4 Ah battery
12	018.072.00	1	Avvisatore acustico	Horn
13	017.438.00	1	Cablaggio centrale	Wiring harness
14	184.368.00	2	Vite antimanomissione	Antitampering screw
15	086.066.00	1	Chiave vite antimanomissione	Antitampering screw spanner
16	024.133.00	1	Bobina A.T.	H. T. coil
17	021.025.00	1	Interruttore stop posteriore	Stop switch, rear
18	021.026.00	1	Interruttore stop anteriore	Stop switch, front
19	021.037.00	1	Bulbo temperatura acqua	Water temp set
20	093.080.00	1	Rubinetto benzina	Fuel pet cock
21	071.542.03	1	Fermacavi frecce posteriori	Harness clamp, indicators
22	184.078.13	2	Dado	Nut
23	184.364.00	1	Vite	Screw
24	184.079.13	2	Rondella	Washer
25	184.051.13	2	Rondella	Washer
26	184.035.15	2	Vite	Screw
27	184.036.13	1	Vite	Screw
28	184.380.00	2	Vite	Screw
29	184.201.00	1	Prestola M 6	Clip
30	080.002.00	2	Gommino	Rubber grommet
31	184.099.13	2	Dado	Nut
32	072.275.00	1	Gommino supporto CDI	Rubber grommet
33	021.035.00	1	Interruttore cavalletto laterale	Side stand swtch
34	024.134.00	1	Solenoide	Solenoid
35	180.095.50	1	Tubo solenoide	Hose
36	180.095.51	1	Tubo solenoide	Hose
37	025.067.00	1	Sensore temperatura aria	Air temp sender
38	092.050.00	1	Kit serrature	Lock set

TORNA ALL'INDICE

XSM 50 MOTARD - KAT EURO 2 - POWER-UP - M.Y. 2008
Gruppo aspirazione & Gruppo scarico
Intake assembly & Exhaust assembly

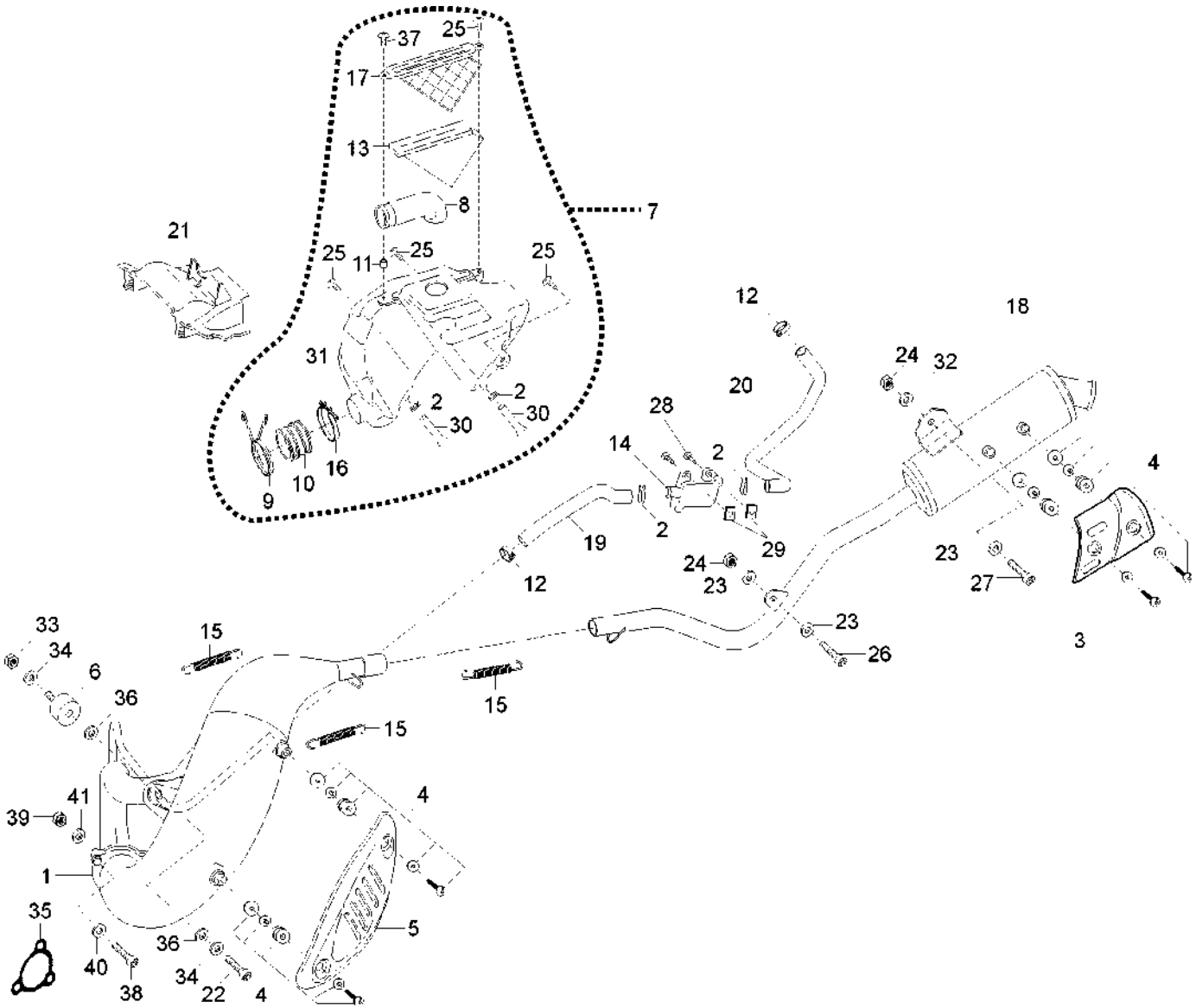

TORNA ALL'INDICE

XSM 50 MOTARD - KAT EURO 2 - POWER-UP - M.Y. 2008
Gruppo aspirazione & Gruppo scarico
Intake assembly & Exhaust assembly

Nr.	Codice	Q.tà	Descrizione	Description
1	165.220.99	1	Marmitta catalitica	Kat exhaust system assy
2	167.018.13	2	Fascetta stringitubo	Clamp
3	071.546.16	1	Protezione silenziatore	Silencer heat shield
4	150.320.00	4	Kit fissaggio griglia	Heat shield fixing screw
5	166.050.99	1	Protezione marmitta	Muffler heat shield
6	075.042.00	1	Silentblock marmitta	Silentblock
7	066.139.03	1	Cassetta filtro completa	Air box assy
8	076.037.00	1	Manicotto cassetta aspirazione	Intake sleeve
9	147.157.13	1	Molla manicotto aspirazione	Spring clip
10	076.035.00	1	Manicotto aspirazione carburatore	Carburetor sleeve
11	075.028.00	1	Boccola	Collar
12	167.049.00	2	Fascetta	Clamp
13	066.140.00	1	Filtro aspirazione	Air filter
14	094.023.00	1	Valvola aria AIS	AIS air valve
15	147.026.14	3	Molla scarico	Spring
16	167.061.00	1	Fascetta manicotto aspirazione	Clamp
17	066.142.03	1	Coperchio cassetta filtro	Cover, air box
18	166.052.99	1	Silenziatore scarico	Kat silencer assy
19	180.061.00	1	Tubo marmitta - valvola	Hose (exhaust - valve)
20	180.062.00	1	Tubo valvola - cassetta filtro	Hose (valve - air box)
21	071.544.03	1	Protezione cassetta aspirazione	Protection, air box
22	184.272.13	1	Vite silentblock marmitta	Screw
23	184.264.13	3	Rondella	Washer
24	185.036.00	2	Dado	Nut
25	184.359.00	4	Vite	Screw
26	184.104.13	1	Vite	Screw
27	184.106.13	1	Vite	Screw
28	184.035.15	2	Vite	Screw
29	184.152.00	2	Prestola M 5	Clip
30	180.002.60	2	Tubo benzina	Fuel hose
31	066.143.03	1	Cassetta filtro	Air box
32	184.265.13	1	Rondella	Washer
33	185.037.00	1	Dado	Nut
34	184.077.13	2	Rondella	Washer
35	072.188.00	1	Guarnizione raccordo scarico	Exhaust connecting gasket
36	184.374.00	2	Rondella termica	Thermal washer
37	184.357.00	1	Vite	Screw
38	184.297.15	3	Vite	Screw
39	184.298.15	3	Dado	Nut
40	184.299.15	3	Rondella	Rondella
41	184.300.15	3	Rondella	Rondella

TORNA ALL'INDICE

XSM 50 MOTARD - KAT EURO 2 - POWER-UP - M.Y. 2008

Sospensione anteriore & posteriore
Front & rear suspension

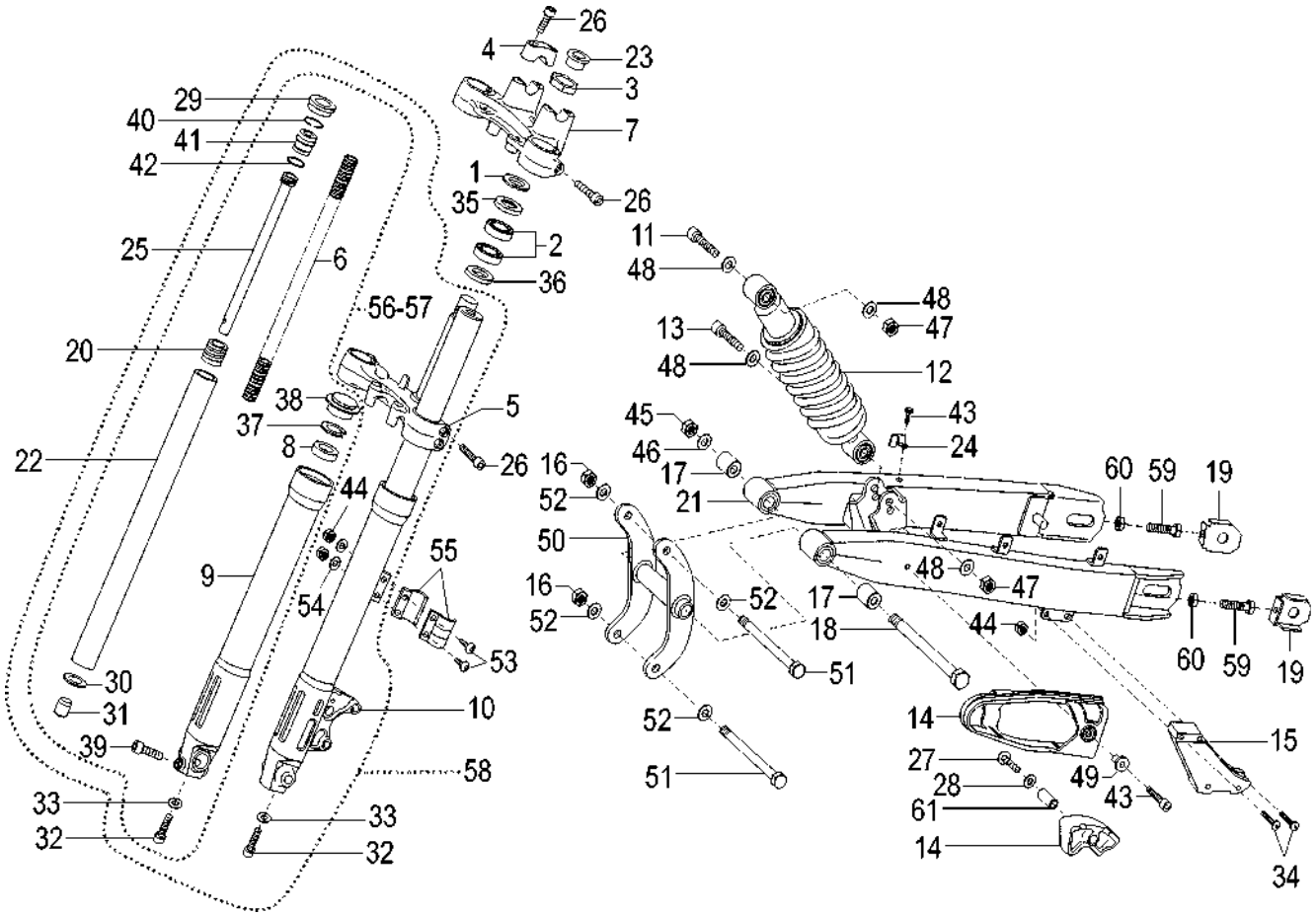

TORNA ALL'INDICE

XSM 50 MOTARD - KAT EURO 2 - POWER-UP - M.Y. 2008

Sospensione anteriore & posteriore
Front & rear suspension

Nr.	Codice	Q.tà	Descrizione	Description
1	185.119.01	1	Ghiera registro sterzo	Steering nut set
2	104.040.01	2	Cuscinetto sterzo	Bearing
3	185.120.01	1	Dado cannotto sterzo	Steering nut
4	120.430.01	2	Morsetto superiore manubrio	Handlebar holder clamp
5	120.428.01	1	Trapezio inferiore	Steering bottom yoke
6	120.449.01	2	Molla dx / sx	Spring
7	120.427.01	1	Trapezio superiore	Steering top yoke
8	120.447.01	2	Paraolio forcella	Fork oil seal
9	120.436.03	1	Fodero dx	R/h tube outer
10	120.435.03	1	Fodero sx	L/h tube outer
11	184.262.13	1	Vite fissaggio superiore	Screw
12	010.062.03	1	Ammortizzatore	Shock absorber
13	184.182.13	1	Vite fissaggio inferiore	Screw
14	071.547.00	1	Pattino catena completo	Chain sliding shoe assy
15	071.743.00	1	Passacatena	Chain guide
16	185.037.00	3	Dado	Nut
17	075.040.00	2	Silentblock forcellone	Silentblock
18	100.019.13	1	Perno forcellone	Swinging arm pivot
19	189.021.00	2	Tendicatena	Chain tightener
20	120.441.01	2	Molla fine corsa	Spring
21	157.074.03	1	Forcellone	Swinging arm
22	120.433.01	2	Canna forcella dx / sx	R/h - L/h inner tube
23	120.429.01	1	Protezione cannotto sterzo	Steering shaft plug
24	167.059.00	2	Fascetta fissaggio tubo freno	Clamp brake hose
25	120.444.01	2	Stelo pompante	Piston tube
26	184.248.01	10	Viti fissaggio trapezio	Screw
27	184.038.13	1	Vite	Screw
28	184.053.13	1	Rondella	Washer
29	120.431.01	2	Tappo tubo	Plug
30	120.448.01	2	Cono fine corsa	Taper spindle
31	184.252.01	2	Rondella cono fine corsa	Washer
32	184.250.01	2	Vite base cono	Screw
33	184.251.01	2	Rondella base cono	Washer
34	184.091.15	4	Vite passacatena	Screw
35	072.003.00	1	Parapolvere superiore	Dust seal (upper)
36	071.539.00	1	Parapolvere inferiore	Dust seal (lower)
37	120.455.01	2	Anello tenuta paraolio	Clip oil seal
38	120.456.01	2	Cuffia parapolvere	Dust seal cap
39	120.454.01	2	Vite base fodero	Screw
40	120.452.01	2	Anello fissaggio tappo tubo	Plug fixing ring
41	120.453.01	2	Protezione tubo canna forcella	Inner tube protection
42	120.432.01	2	O-Ring	O-Ring
43	184.171.15	2	Vite	Screw
44	185.036.00	6	Dado	Nut
45	185.010.00	1	Dado	Nut
46	184.064.13	1	Rondella	Washer
47	184.263.14	2	Dado	Nut
48	184.094.13	4	Rondella	Washer
49	150.148.14	1	Boccola	Collar
50	174.039.99	1	Attacco motore	Engine bracket
51	184.403.00	3	Vite	Screw
52	184.053.13	6	Rondella	Washer
53	184.370.00	2	Vite	Screw
54	184.051.13	2	Rondella	Washer
55	071.097.03	1	Fissaggio trasmissione idraulica	Hydraulic brake hose fixing
56	120.450.03	1	Portaruota dx	R/h fork leg assy
57	120.451.03	1	Portaruota sx	L/h fork leg assy
58	013.056.51	1	Forcella idraulica	Front fork assy
59	184.271.13	2	Vite	Screw
60	184.145.13	2	Dado	Nut
61	150.311.13	1	Distanziale pattino catena	Chain sliding shoe spacer

XSM 50 MOTARD - KAT EURO 2 - POWER-UP - M.Y. 2008
Ruota anteriore & impianto frenante
Front wheel & brake system

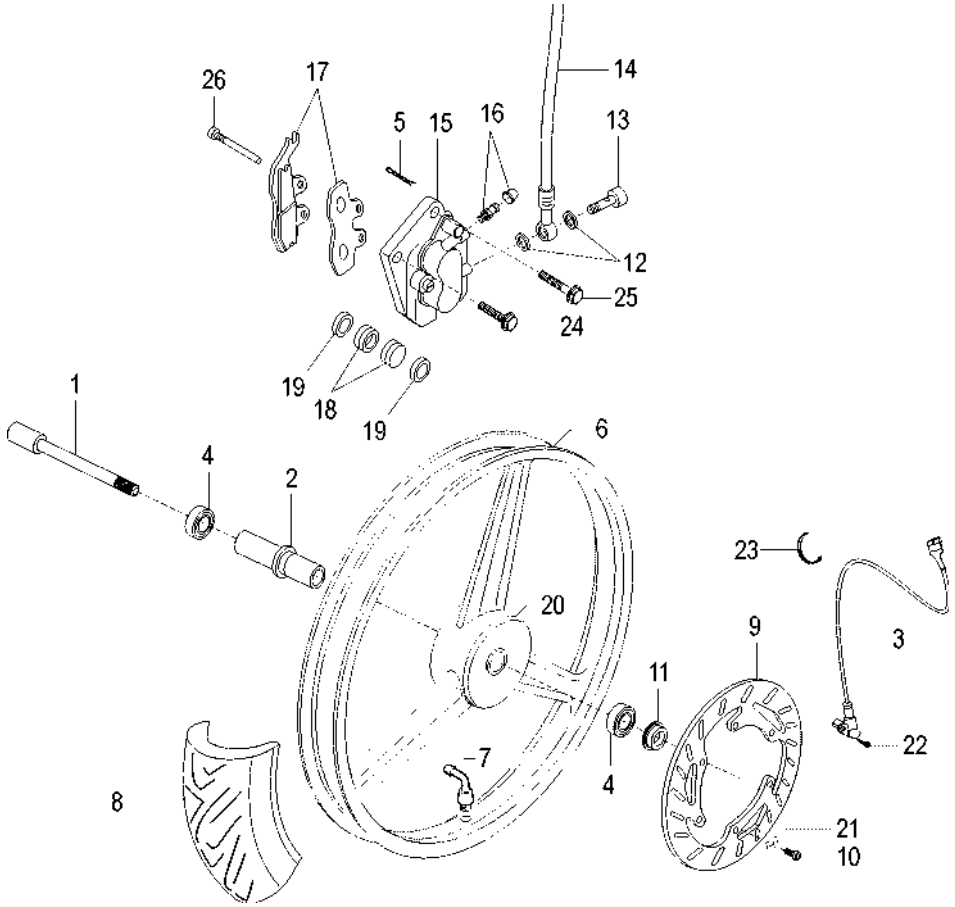

TORNA ALL'INDICE

XSM 50 MOTARD - KAT EURO 2 - POWER-UP - M.Y. 2008

Ruota anteriore & impianto frenante
Front wheel & brake system

Nr.	Codice	Q.tà	Descrizione	Description
1	190.070.13	1	Perno ruota anteriore	Front wheel spindle
2	119.712.00	1	Distanziale cuscinetti	Bearing spacer
3	178.189.00	1	Rinvio contakm elettronico Hall	Speedo drive, Hall
4	119.478.00	2	Cuscinetto ruota	Wheel bearing
5	119.666.00	2	Copiglia	Split pin
6	109.094.03	1	Ruota anteriore	Front wheel
7	094.021.00	1	Valvola tubeless	Wheel valve
8	053.007.00	1	Copertura 100 / 80 - 17	Tyre 100 / 80 - 17
9	119.658.00	1	Disco freno anteriore	Front brake disc
10	119.645.00	6	Vite disco freno	Front brake fixing screw
11	150.381.13	1	Distanziale	Spacer
12	190.006.00	2	Rasamenti	Copper banjo washer
13	150.024.14	1	Vite trasmissione idraulica	Brake hose bolt
14	033.080.00	1	Trasmissione idraulica anteriore	Front hydraulic brake hose
15	031.046.03	1	Pinza freno anteriore	Front brake caliper
16	119.436.00	1	Valvola di sfiato	Bleeding overhaul set
17	119.678.00	1	Cp. pastiglie freno anteriori	Front brake pad set
18	119.606.00	2	Pistoncini	Brake pistons
19	119.683.00	2	Anelli di tenuta	Seal ring caliper
20	071.776.03	1	Coperchio mozzo ruota	Hub cover
21	119.646.00	6	Rondella	Washer
22	184.256.00	1	Vite	Screw
23	167.062.00	4	Fascetta trasmissione contakm	Speedo drive clamp
24	184.361.00	1	Bullone	Bolt
25	184.371.00	1	Bullone	Bolt
26	119.677.00	2	Perno fissaggio pastiglie	Front brake pad fixing pivot

Nr.	Codice	Q.tà	Descrizione	Description

TORNA ALL'INDICE

XSM 50 MOTARD - KAT EURO 2 - POWER-UP - M.Y. 2008

Ruota posteriore & impianto frenante
Rear wheel & brake system

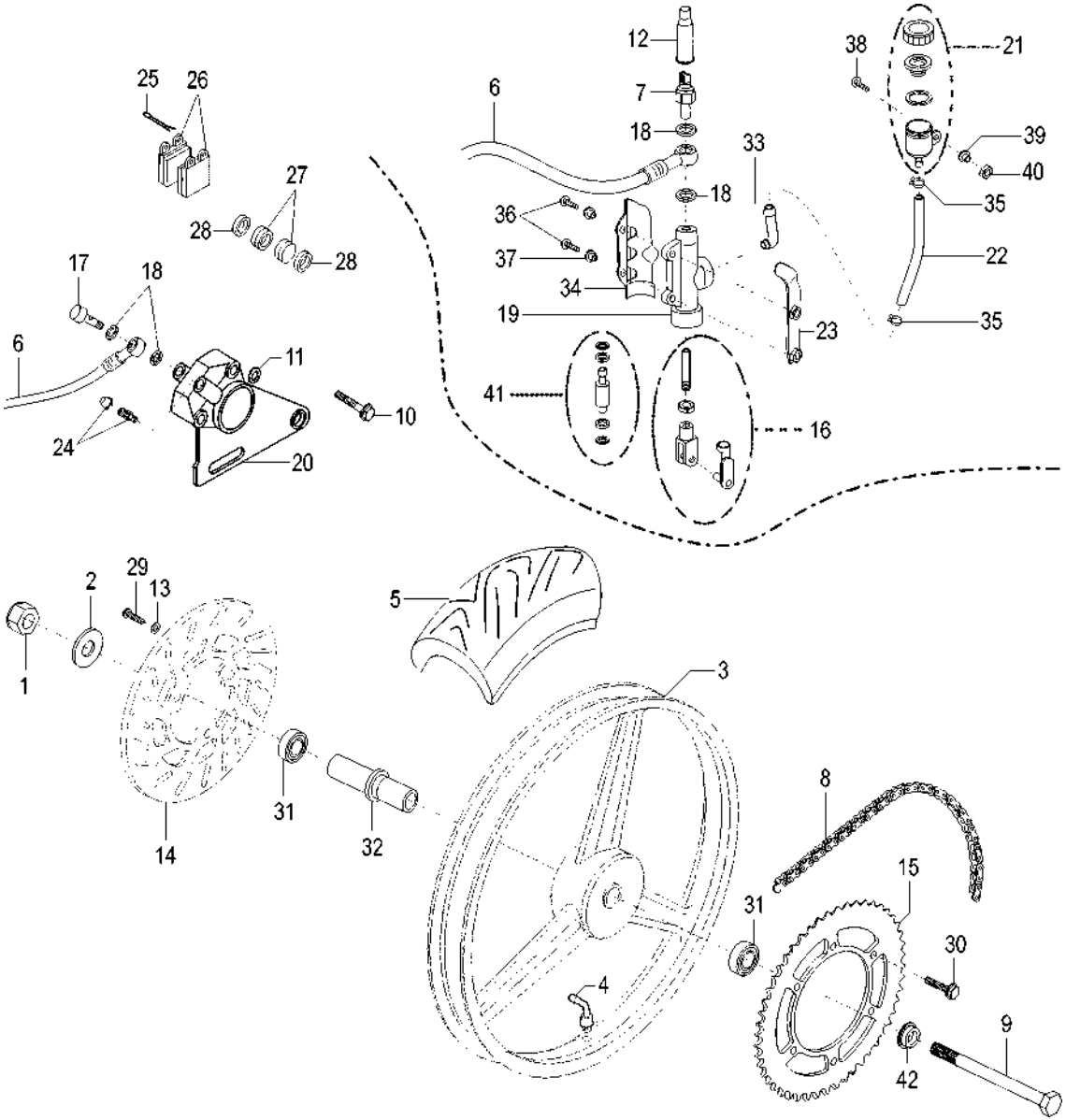

TORNA ALL'INDICE

XSM 50 MOTARD - KAT EURO 2 - POWER-UP - M.Y. 2008
Ruota posteriore & impianto frenante
Rear wheel & brake system

Nr.	Codice	Q.tà	Descrizione	Description
1	185.010.00	1	Dado ruota posteriore	Rear wheel nut
2	184.095.13	1	Rondella	Washer
3	110.124.03	1	Ruota posteriore	Rear wheel
4	094.021.00	1	Valvola tubeless	Wheel valve
5	053.008.00	1	Copertura 130 / 70 - 17	Tyre 130 / 70 - 17
6	033.054.00	1	Trasmissione idraulica posteriore	Rear hydraulic brake hose
7	021.025.00	1	Interruttore stop idraulico	Hydraulic stop switch
8	049.083.00	1	Catena 1/2 x 1/4 - 132 maglie	Chain
9	100.021.13	1	Perno ruota posteriore	Rear wheel axle
10	119.568.00	2	Vite corpo pinza	Screw
11	119.563.00	2	Rondella corpo pinza	Washer
12	072.236.00	1	Gommino interruttore stop	Stop switch rubber
13	119.646.00	5	Rondella	Washer
14	119.713.00	1	Disco freno posteriore	Rear brake disc
15	122.025.00	1	Corona Z = 60	Rear sprocket
16	119.685.00	1	Asta leva freno + forcella	Rear brake rod with fork
17	150.024.14	1	Vite trasmissione idraulica	Brake hose bolt
18	190.006.00	4	Rasamento	Copper banjo bolt
19	030.046.03	1	Pompa freno posteriore	Rear master cylinder
20	031.045.03	1	Pinza freno posteriore	Rear brake caliper
21	069.025.00	1	Serbatoio olio freni	Brake oil tank
22	180.063.00	1	Tubo pompa freno - serbatoio olio	Brake hose
23	191.085.13	1	Staffa fissaggio pompa freno	Rear master cylinder bracket
24	119.603.00	1	Valvola di sfiato	Bleeding overhaul set
25	119.666.00	2	Copiglia	Split pin
26	119.669.00	1	Cp. pastiglie freno posteriori	Rear brake pad set
27	119.680.00	2	Pistoncini	Brake pistons
28	119.682.00	2	Anelli di tenuta	Seal ring caliper
29	119.645.00	5	Vite disco freno	Rear brake fixing screw
30	184.352.00	6	Vite fissaggio corona - mozzo	Rear hub fixing screw
31	119.478.00	2	Cuscinetto ruota	Wheel bearing
32	119.714.00	1	Distanziale cuscinetti	Bearing spacer
33	094.051.00	1	Raccordo pompa freno	Master cylinder joint
34	071.541.03	1	Carter copripompa freno posteriore	Master cylinder protection
35	167.018.13	2	Fascetta	Clamp
36	184.255.15	2	Vite	Screw
37	150.148.14	2	Boccola	Collar
38	184.359.00	1	Vite	Screw
39	184.051.13	1	Rondella	Washer
40	185.036.00	1	Dado	Nut
41	121.184.00	1	Serie anelli tenuta pompa freno	Seal ring brake pump set
42	150.345.13	1	Distanziale ruota lato corona	Spacer

TORNA ALL'INDICE

XSM 50 MOTARD - KAT EURO 2 - POWER-UP - M.Y. 2008

Colori moto
Colour table

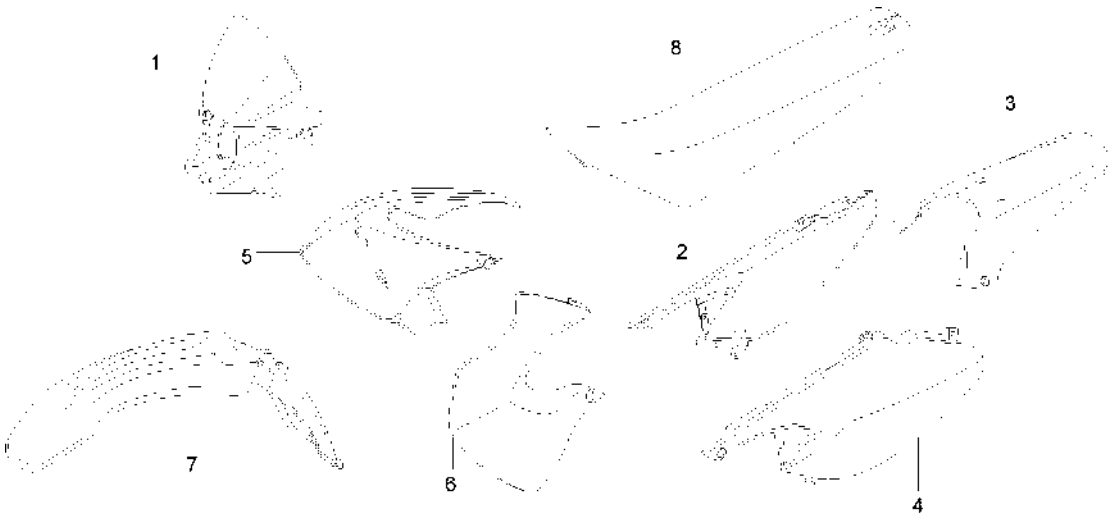

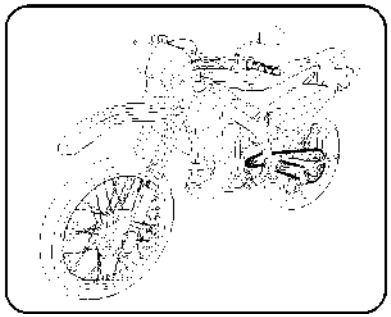

TABELLA COLORI - COLOUR CODES

Colori - Colours

N° Nr	*Codice Code*	**02** Bianco White	**03** Nero Black	**05** Arancio Amber			
1	**058.049.**	03	03	07			
2	**060.114.**	02	03	03			
3	**056.075.**	03	03	07			
4	**060.115.**	02	03	03			
5	**062.072.**	02	07	05			
6	**062.073.**	02	07	05			
7	**055.064.**	03	03	07			
8	**106.098.**	54	54	69			
- -	**181.369.**	55	55	55			

TORNA ALL'INDICE

Attrezzatura officina
Workshop tools

Nr.	Codice	Q.tà	Descrizione	Description
1	086.064.00	1	Kit attrezzatura officina	Workshop tools kit

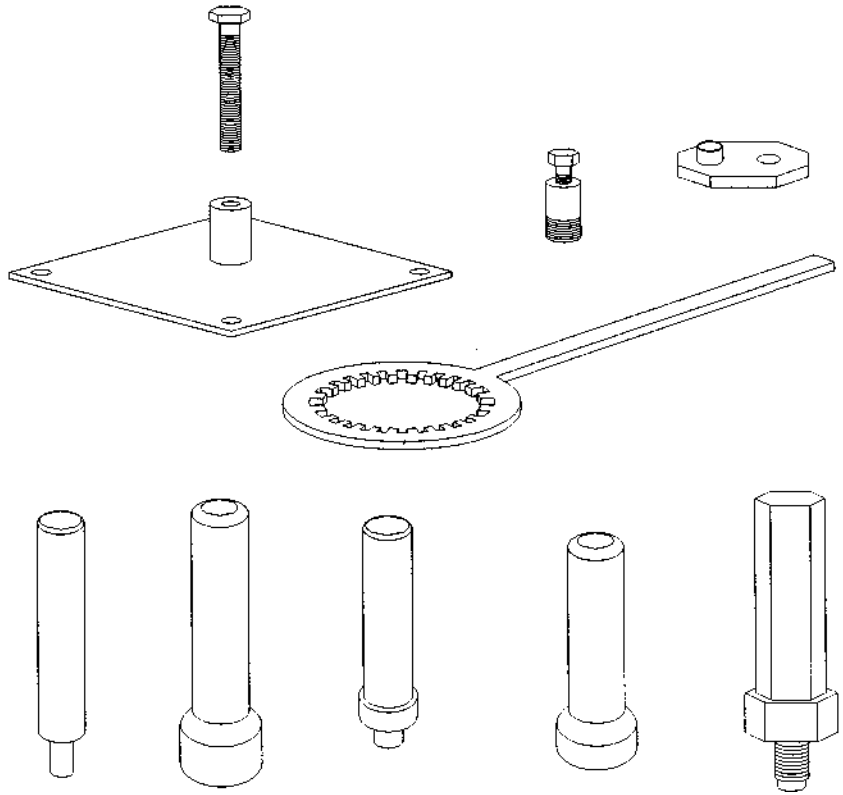

TORNA ALL'INDICE

XSM 50 MOTARD Kat Euro 2
Motore AM6 Power-Up
AM6 Power-Up engine parts

TAV. R

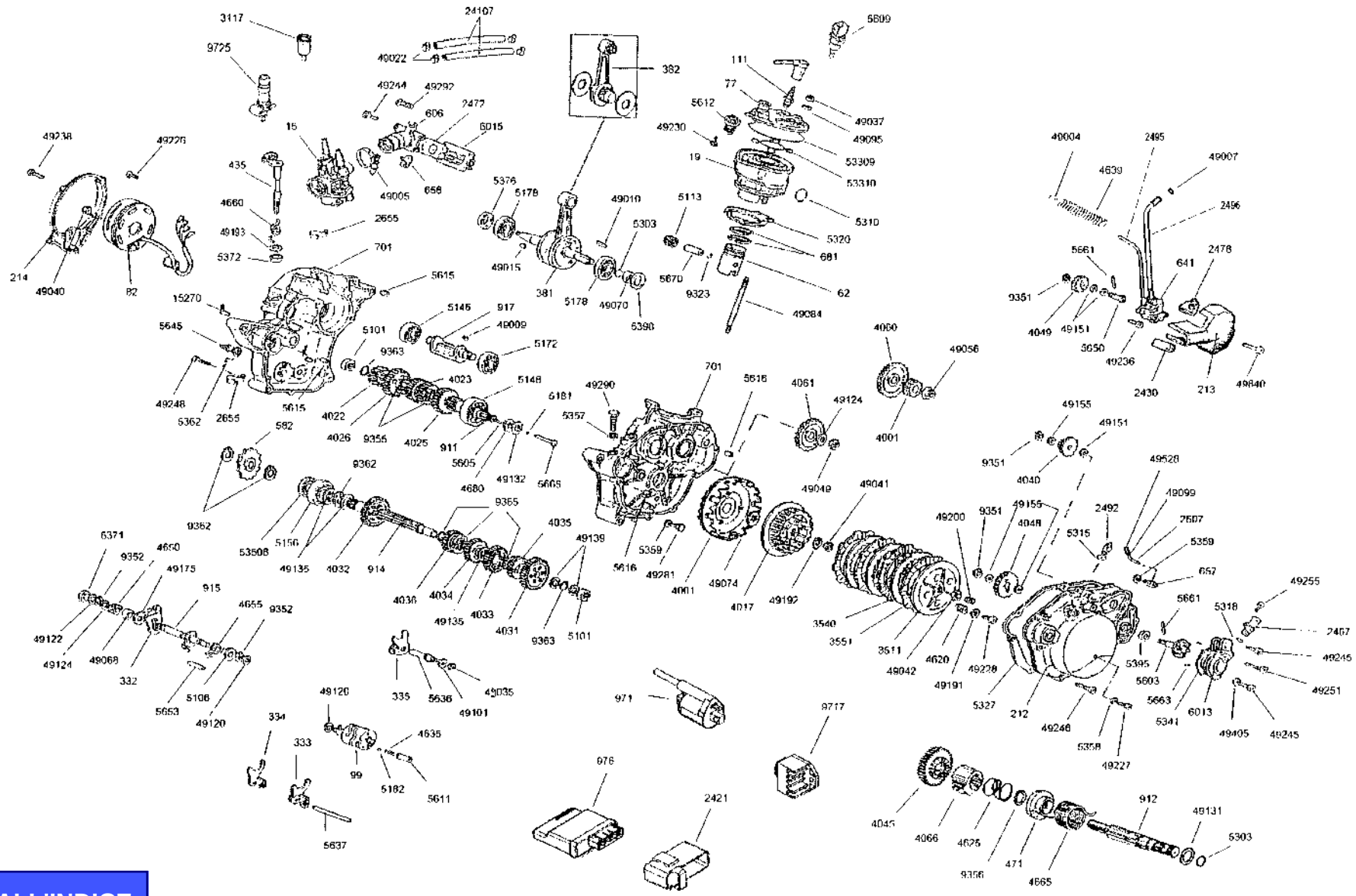

TORNA ALL'INDICE

XSM 50 MOTARD Kat Euro 2
Motore AM6 Power-Up
AM6 Power-Up engine parts

Nr.	Codice	Q.tà	Descrizione	Description
15	715.120.00	1	Carburatore DELL'ORTO PHBN 16 - NS / R 3180	Carburettor DELL'ORTO PHBN 16 - NS / R 3180
19	771.222.00	1	Cilindro completo + pistone Ø 40.3 standard	Cylinder assy Ø 40.3 standard
62	771.219.00	1	Pistone completo Ø 40.3 standard	Piston assy Ø 40.3 standard
77	777.029.00	1	Testa con resche	Cylinder head assy
82	782.032.00	1	Volano magnete	Magneto flywheel
99	709.008.00	1	Desmodromico	Shift cam assy
111	711.011.00	1	Candela	Spark plug
212	721.110.00	1	Coperchio frizione	Clutch cover
213	721.085.00	1	Coperchio pompa olio	Oil pump cover
214	721.086.00	1	Coperchio volano	Magneto flywheel cover
332	733.010.00	1	Forchetta selettore con perni	Shift fork
333	733.011.00	1	Forchetta comando con perno	Shift fork 1° - 3°
334	733.012.00	1	Forchetta comando con perno	Shift fork 2° - 4°
335	733.013.00	1	Forchetta comando con perno	Shift fork 5° - 6°
381	771.196.00	1	Imbiellaggio + gabbia	Cranckshaft
382	771.197.00	1	Biella completa	Connecting rod
435	743.021.00	1	Leva frizione completa	Clutch lever assy
471	747.002.00	1	Molla richiamo leva M.M.	Hub returning lever
582	758.023.00	1	Pignone rinvio Z = 11	Sprocket Z = 11
606	760.063.00	1	Collettore aspirazione	Intake manifold
641	799.118.00	1	Kit pompa olio completa	Oil pump kit assy
657	765.010.00	1	Ponte registro filo pompa olio	Oil cable holder
658	765.011.00	1	Ponte cavo frizione	Clutch cable holder
681	771.217.00	1	Serie segmenti Ø 40	Piston ring assy Ø 40 standard
701	770.033.00	1	Coppia carter	Cranckase set
911	701.062.00	1	Albero primario	Main shaft
912	701.063.00	1	Albero messa in moto	Kick starter shaft
914	701.064.00	1	Albero secondario	Counter shaft
915	701.065.00	1	Albero selettore con piastrina	Gear selector shaft
917	701.066.00	1	Contralbero	Balancer shaft

TORNA ALL'INDICE

XSM 50 MOTARD Kat Euro 2
Motore AM6 Power-Up
AM6 Power-Up engine parts

Nr.	Codice	Q.tà	Descrizione	Description
971	024.133.00	1	Bobina A.T.	H.T. coil
976	024.131.00	1	Centralina CDI	CDI unit
2421	072.275.00	1	Supporto centralina CDI	CDI bracket
2430	724.076.00	1	Gommino registro filo pompa olio	Oil pump rubber
2467	724.040.00	1	Manicotto entrata acqua	Water manifold
2472	760.066.00	1	Inserto valvola a lamelle	Reed valve insert
2478	724.077.00	1	Gommino passatubi pompa olio	Oil pump rubber
2492	724.033.00	1	Tappo alimentazione olio	Oil plug
2495	715.121.00	1	Tubo uscita olio	Oil pipe
2496	715.122.00	1	Tubo entrata olio	Oil pipe
2607	715.107.00	1	Tubetto deviatore	Pipe
2655	726.049.00	1	Piastrina passatubo	Pipe plate
3117	066.272.00	1	Filtro aria solenoide	Solenoid air filter
3511	735.044.00	1	Spingidisco frizione	Clutch pressure disc
3540	735.045.00	3	Disco frizione condotto	Clutch plate driven
3551	735.022.00	4	Disco frizione conduttore	Clutch plate drive
4001	771.218.00	1	Coppia frizione Z = 20 / 71	Gear set Z = 20 / 71
4017	740.193.00	1	Tamburo frizione	Clutch drum
4022	740.162.00	1	Ingranaggio 2° velocità su primario	Gear 2 nd drive
4023	740.163.00	1	Ingranaggio 3° - 4° velocità su primario	Gear 3 rd - 4 th drive
4025	740.164.00	1	Ingranaggio 5° velocità su primario	Gear 5 th drive
4026	740.165.00	1	Ingranaggio 6° velocità su primario	Gear 6 th drive
4031	740.166.00	1	Ingranaggio 1° velocità su secondario	Gear 1 st driven
4032	740.167.00	1	Ingranaggio 2° velocità su secondario	Gear 2 nd driven
4033	740.168.00	1	Ingranaggio 3° velocità su secondario	Gear 3 rd driven
4034	740.169.00	1	Ingranaggio 4° velocità su secondario	Gear 4 th driven
4035	740.170.00	1	Ingranaggio 5° velocità su secondario	Gear 5 th driven
4036	740.171.00	1	Ingranaggio 6° velocità su secondario	Gear 6 th driven
4040	740.111.00	1	Ingranaggio doppio intermedio	Idle gear assy
4045	740.172.00	1	Ingranaggio messa in moto	Starting gear

TORNA ALL'INDICE

XSM 50 MOTARD Kat Euro 2
Motore AM6 Power-Up
AM6 Power-Up engine parts

Nr.	Codice	Q.tà	Descrizione	Description
4048	740.113.00	1	Ingranaggio condotto pompa acqua	Water pump gear
4049	740.039.00	1	Ingranaggio condotto pompa olio - acqua	Oil pump gear
4060	740.194.00	1	Ingranaggio contralbero (1)	Balancer shaft gear (1)
4061	740.195.00	1	Ingranaggio contralbero (2)	Balancer shaft gear (2)
4066	740.023.00	1	Ingranaggio scorrevole messa in moto	Starting sliding
4620	746.070.00	4	Molla frizione	Clutch spring
4625	746.006.00	1	Molla innesto scorrevole M.M.	Starting sliding spring
4635	746.061.00	1	Molla sfera segnamarce	Gear spring
4639	746.065.00	1	Molla protezione tubo olio uscita olio	Oil pipe protection spring
4650	746.013.00	1	Molla richiamo forchetta selettore	Fork spring
4655	746.014.00	1	Molla richiamo leva comando cambio	Gear lever spring
4660	746.038.00	1	Molla richiamo leva frizione	Clutch lever spring
4665	746.019.00	1	Molla richiamo leva M.M	Kick starter spring
4680	746.030.00	1	Molla a disco reggispinta 17.3 x 27.7 x 0.35	Spring
5101	751.001.00	2	Astuccio a rullini DB 14 - 12	Needle bearing DB 14 - 12
5106	751.038.00	1	Boccola guida molla selettore	Selector bush
5113	751.008.00	1	Gabbia KBK Ø 12 x 15 x 15	Roller bearing KBK Ø 12 x 15 x 15
5146	751.005.00	1	Cuscinetto Ø 15 x 35 x 11 (6202)	Bearing Ø 15 x 35 x 11 (6202)
5148	104.028.00	1	Cuscinetto Ø 17 x 40 x 12 (6203)	Bearing Ø 17 x 40 x 12 (6203)
5156	751.087.00	1	Cuscinetto Ø 20 x 47 x 14 (6204)	Bearing Ø 20 x 47 x 14 (6204)
5172	104.028.00	1	Cuscinetto Ø 17 x 40 x 12 (6203)	Bearing Ø 17 x 40 x 12 (6203)
5178	751.102.00	2	Cuscinetto Ø 17 x 47 x 14 (6303-9T2CS31)	Bearing Ø 17 x 47 x 14 (6303-9T2CS31)
5181	120.261.00	1	Sfera 3 / 16	Cage 3 / 16
5182	751.037.00	1	Sfera Ø 9	Cage Ø 9
5303	753.002.00	2	Anello di tenuta O.R. Ø 12.5 x 1.5	Oil seal O.R. Ø 12.5 x 1.5
5310	753.166.00	1	Anello di tenuta O.R. Ø 25.07 x 2.62	Oil seal O.R. Ø 25.07 x 2.62
5315	753.167.00	1	Anello di tenuta O.R. Ø 15.1 x 2.7	Oil seal O.R. Ø 15.1 x 2.7
5318	753.048.00	1	Anello di tenuta O.R. Ø 11.8 x 2.4	Oil seal O.R. Ø 11.8 x 2.4
5320	753.097.00	1	Guarnizione base cilindro	Base cylinder gasket
5327	753.098.00	1	Guarnizione coperchio frizione	Clutch cover gasket

TORNA ALL'INDICE

XSM 50 MOTARD Kat Euro 2
Motore AM6 Power-Up
AM6 Power-Up engine parts

Nr.	Codice	Q.tà	Descrizione	Description
5341	753.100.00	1	Guarnizione corpo pompa acqua	Water pump body gasket
5357	753.028.00	1	Guarnizione vite arresto scorrevole	Gasket
5358	753.058.00	1	Guarnizione vite livello olio	Oil level screw gasket
5359	753.029.00	1	Guarnizione vite scarico olio	Oil drain screw gasket
5362	753.169.00	1	Guarnizione	Neutral switch gasket
5371	753.031.00	1	Paraolio Ø 12 x 22 x 7	Oil seal Ø 12 x 22 x 7
5372	753.170.00	1	Paraolio Ø 15 x 24 x 5	Oil seal Ø 15 x 24 x 5
5376	753.171.00	1	Paraolio B1B Ø 17 x 35 x 8	Oil seal B1B Ø 17 x 35 x 8
5395	753.172.00	1	Paraolio BADUO Ø 10 x 18 x 8	Oil seal BADUO Ø 10 x 18 x 8
5398	753.102.00	1	Paraolio BAVI U3 24 x 35 x 7	Oil seal BAVI U3 24 x 35 x 7
5603	756.060.00	1	Perno pompa acqua con girante	Water pump impeller
5605	743.022.00	1	Asta frizione	Clutch push rod
5609	021.037.00	1	Bulbo temperatura acqua	Water temperature switch
5611	756.104.00	1	Busta porta sfera segnamarce	Gear cage housing
5612	756.080.00	1	Termostato	Thermostat
5615	756.015.00	2	Grano riferimento carter	Cranckcase pin
5616	756.016.00	2	Grano riferimento coperchi	Cover pin
5636	756.064.00	1	Perno guida forchetta	Fork pin
5637	756.105.00	1	Perno guida forchetta	Fork pin
5645	756.035.00	1	Interruttore spia folle	Neutral switch
5650	756.106.00	1	Perno pompa olio	Oil pump pivot
5653	756.107.00	1	Perno	Pivot
5661	756.024.00	2	Rullo per ingranaggio	Gear pin
5663	756.038.00	2	Rullo riferimento corpo pompa	Water pump body pin
5665	756.013.00	1	Asta spingidisco frizione completa	Clutch push rod
5670	756.126.00	1	Spinotto Ø 12 x 34.5	Piston pin Ø 12 x 34.5
6013	760.064.00	1	Corpo pompa acqua	Water pump body
6015	760.065.00	1	Valvola lamelle completa	Reed valve assy
9323	703.002.00	2	Anello fermo spinotto Ø 12	Piston pin circlip Ø 12
9351	703.003.00	3	Anello seeger per albero Ø 8	Seeger shaft Ø 8

TORNA ALL'INDICE

XSM 50 MOTARD Kat Euro 2
Motore AM6 Power-Up
AM6 Power-Up engine parts

Nr.	Codice	Q.tà	Descrizione	Description
9352	703.036.00	2	Anello seeger per albero Ø 12	Seeger shaft Ø 12
9355	703.037.00	2	Anello seeger per albero Ø 18	Seeger shaft Ø 18
9356	703.038.00	1	Anello seeger per albero Ø 18	Seeger shaft Ø 18
9362	703.039.00	3	Anello seeger per albero Ø 20	Seeger shaft Ø 20
9363	703.040.00	2	Anello seeger per albero Ø 14	Seeger shaft Ø 14
9365	703.041.00	3	Anello seeger per albero Ø 20	Seeger shaft Ø 20
9717	026.035.00	1	Regolatore di tensione	Regulator
9725	024.134.00	1	Solenoide	Solenoid
15270	715.056.00	1	Raccordo sfiato olio	Oil drain joint
24107	077.058.00	2	Tubo raccordo testa - carburatore	Head - carburettor hose joint
49004	749.148.00	1	Fascetta tubo uscita olio	Oil pipe clamp
49005	749.180.00	1	Fascetta collettore aspirazione	Intake manifold clamp
49007	749.147.00	1	Fascetta tubo entrata olio	Clamp
49009	749.285.00	1	Chiavetta ingranaggio contralbero	Balancer shaft key
49010	749.170.00	1	Chiavetta pignone	Sprocket key
49015	749.003.00	1	Chiavetta volano magnete	Woodruff key
49022	749.220.00	4	Fascetta	Clamp
49035	749.074.00	1	Dado M 7 x 5.5 - (CH = 12)	Nut M 7 x 5.5 - (CH = 12)
49037	749.209.00	4	Dado M 7 x 1 autobloccante cieco	Nut M 7 x 1
49040	749.158.00	1	Dado M 10 x 1.25 - (CH = 15)	Nut M 10 x 1.25 - (CH = 15)
49041	749.052.00	1	Dado M 12 x 1.25 - (CH = 17) - H = 7	Nut M 12 x 1.25 - (CH = 17) - H = 7
49042	749.009.00	1	Dado M 14 x 1.25 - (CH = 19) - H = 6	Nut M 14 x 1.25 - (CH = 19) - H = 6
49049	749.111.00	1	Dado M 12 x 1 - (CH = 19) - H = 5	Nut M 12 x 1 - (CH = 19) - H = 5
49056	749.272.00	1	Dado M 12 x 1.25 - (CH = 17) - H = 11	Nut M 12 x 1.25 - (CH = 17) - H = 11
49068	749.077.00	1	Distanziale forchetta	Fork spacer
49070	749.286.00	1	Distanziale cuscinetto paraolio frizione	Bearing spacer
49074	749.115.00	1	Distanziale inferiore tamburo frizione	Lower spacer
49084	749.078.00	4	Prigioniero M 7 x 115	Stud bolt M 7 x 115
49095	749.287.00	4	Rondella bisellata Ø 7.4 x 14 x 1.6	Washer Ø 7.4 x 14 x 1.6
49099	749.288.00	1	Dado M 5 x 0.75	Nut M 5 x 0.75

TORNA ALL'INDICE

XSM 50 MOTARD Kat Euro 2
Motore AM6 Power-Up
AM6 Power-Up engine parts

Nr.	Codice	Q.tà	Descrizione	Description
49101	749.079.00	1	Rondella dentellata Ø 7	Washer Ø 7
49120	749.054.00	2	Rondella rasamento Ø 10 x 16 x 0.6	Washer Ø 10 x 16 x 0.6
49122	749.273.00	1	Rondella Ø 12 x 17 x 0.6	Washer Ø 12 x 17 x 0.6
49124	749.025.00	2	Rondella Ø 12.3 x 22	Washer Ø 12.3 x 22
49131	749.274.00	1	Rondella Ø 16 x 25 x 0.4	Washer Ø 16 x 25 x 0.4
49132	749.275.00	1	Rondella Ø 17.2 x 30 x 0.8	Washer Ø 17.2 x 30 x 0.8
49135	749.276.00	1	Rondella Ø 20.45 x 28 x 0.4	Washer Ø 20.45 x 28 x 0.4
49139	749.277.00	1	Rondella Ø 14.5 x 27 x 0.4	Washer Ø 14.5 x 27 x 0.4
49151	749.161.00	3	Rondella Ø 8.4 x 16 x 0.6	Washer Ø 8.4 x 16 x 0.6
49155	749.120.00	3	Rondella Ø 8.2 x 15 x 1	Washer Ø 8.2 x 15 x 1
49175	749.061.00	1	Rondella Ø 12.75 x 28 x 1.5	Washer Ø 12.75 x 28 x 1.5
49191	749.347.00	4	Rondella Ø 5 x 15 x 2	Washer Ø 5 x 15 x 2
49192	749.128.00	1	Rondella Ø 12	Washer Ø 12
49193	749.129.00	1	Rondella Ø 14 x 26 x 0.5	Washer Ø 14 x 26 x 0.5
49200	749.063.00	1	Vite registro frizione	Clutch adjusting screw
49226	749.278.00	3	Vite M 4 x 10 con flangia	Screw M 4 x 10
49227	749.035.00	2	Vite M 6 x 7	Screw M 6 x 7
49230	749.088.00	2	Vite M 4 x 10	Screw M 4 x 10
49236	749.141.00	2	Vite M 5 x 16	Screw M 5 x 16
49238	749.065.00	5	Vite M 5 x 20	Screw M 5 x 20
49244	749.279.00	2	Vite M 6 x 22	Screw M 6 x 22
49245	749.068.00	2	Vite M 6 x 25	Screw M 6 x 25
49246	749.038.00	7	Vite M 6 x 30	Screw M 6 x 30
49248	749.280.00	13	Vite M 6 x 40	Screw M 6 x 40
49251	749.281.00	1	Vite M 6 x 55	Screw M 6 x 55
49255	749.176.00	1	Vite M 6 x 12	Screw M 6 x 12
49281	749.069.00	1	Vite M 8 x 10 - (CH = 13) scarico olio	Screw M 8 x 10 - (CH = 13)
49290	749.070.00	1	Vite M 12 x 1.25 arresto scorrevole M.M.	Screw M 12 x 1.25
49292	749.282.00	2	Vite M 6 x 20	Screw M 6 x 20
49405	749.255.00	1	Rondella Ø 6 x 11 x 1.2	Washer Ø 6 x 11 x 1.2

TORNA ALL'INDICE

XSM 50 MOTARD Kat Euro 2
Motore AM6 Power-Up
AM6 Power-Up engine parts

Nr.	Codice	Q.tà	Descrizione	Description
49528	**749.283.00**	1	Vite tendifilo	Screw
49840	**749.284.00**	2	Vite M 5 x 35	Screw M 5 x 35
53309	**753.174.00**	1	Guarnizione testa esterna	External head gasket
53310	**753.175.00**	1	Guarnizione testa interna	Internal head gasket
53508	**753.173.00**	1	Paraolio BASL Ø 20 x 35 x 7	Oil seal BASL Ø 20 x 35 x 7
- -	**701.067.00**	1	Albero primario completo	Main shaft assy
- -	**701.068.00**	1	Albero secondario completo	Counter shaft assy
- -	**701.069.00**	1	Albero selettore completo	Gear selector shaft assy
- -	**721.111.00**	1	Coperchio frizione completo	Clutch cover assy
- -	**740.174.00**	1	Cambio completo 6 velocità	Gear assy 6 speed
- -	**799.116.00**	1	Serie guarnizioni AM 6	Gasket set AM 6
- -	**771.110.00**	1	Serie paraolio AM 6	Oil seal set AM 6
- -	**771.220.00**	1	Pistone completo Ø 40.3 - 1° maggiorazione	Piston assy Ø 40.3 - 1° oversized
- -	**771.221.00**	1	Serie segmenti Ø 40.3 - 1° maggiorazione	Piston ring assy Ø 40.3 - 1° oversized
- -	**142.139.03**	1	Motore completo (174.132) Euro 2	Engine assy (174.132) Euro 2

TORNA ALL'INDICE

XSM 50 MOTARD - KAT EURO 2 - POWER-UP - M.Y. 2008

Carburatore - Componenti
Carburettor - Components

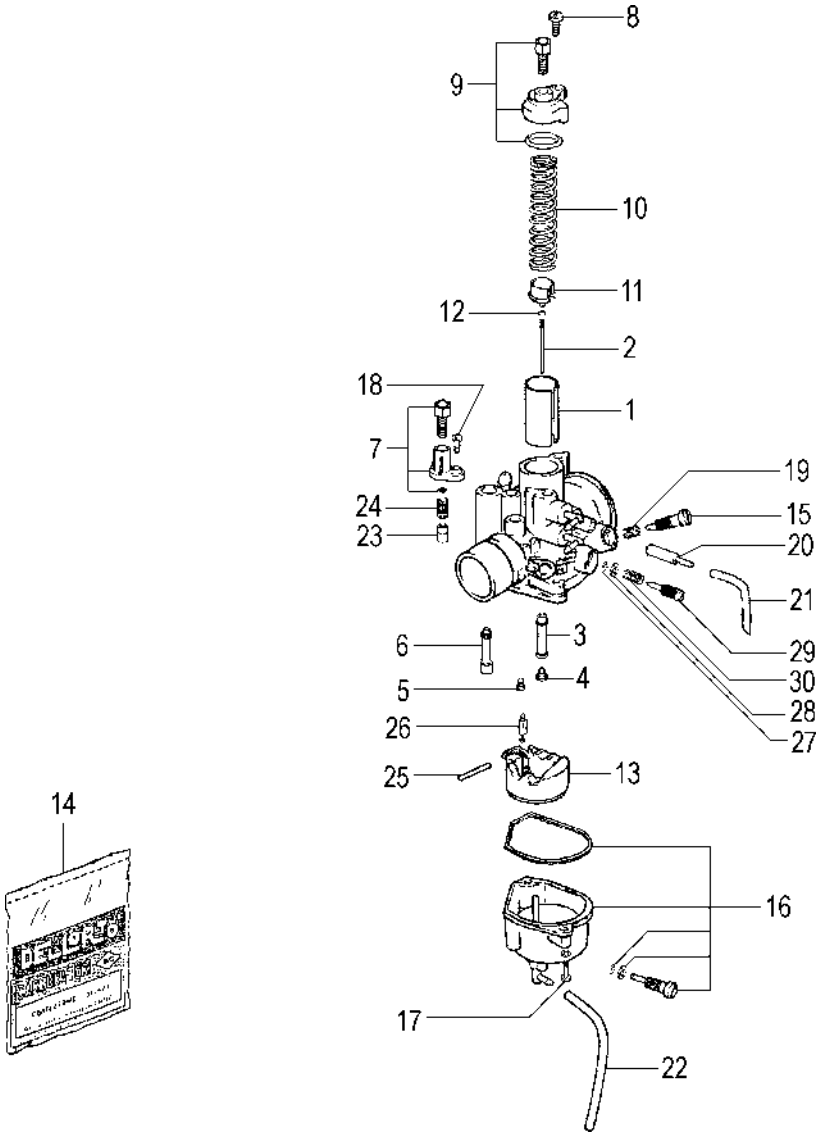

TORNA ALL'INDICE

XSM 50 MOTARD - KAT EURO 2 - POWER-UP - M.Y. 2008
Carburatore - Componenti
Carburettor - Components

Nr.	Codice	Q.tà	Descrizione	Description
1	623.266.00	1	Valvola gas completa Ø 40	Throttle valve assy Ø 40
2	623.323.00	1	Spillo conico A 39	Needle A 39
3	623.322.00	1	Polverizzatore HA 210	Spray nozzle HA 210
4	623.396.00	1	Getto massimo Ø 80	Max jet Ø 80
5	623.395.00	1	Getto minimo Ø 35	Idle jet Ø 35
6	623.267.00	1	Getto avviamento Ø 45	Starter jet Ø 45
7	623.399.00	1	Coperchio starter avviamento	Starter cover
8	623.239.00	1	Vite coperchio valvola gas	Carburettor panel screw
9	623.397.00	1	Coperchio valvola gas	Carburettor panel
10	623.241.00	1	Molla richiamo valvola gas	Throttle valve spring
11	623.053.00	1	Fermo spillo conico	Needle ring
12	623.054.00	1	Seeger spillo conico	Needle seeger
13	623.400.00	1	Galleggiante	Float
14	623.281.00	1	Busta guarnizioni	Gasket set
15	623.073.00	1	Vite regolazione aria	Idle adjustement screw
16	623.260.00	1	Vaschetta completa	Float chamber assy
17	623.060.00	2	Vite fissaggio vaschetta	Float chamber fixing screw
18	623.407.00	1	Vite coperchio starter	Starter cover screw
19	623.076.00	1	Molla vite regolazione aria	Idle screw spring
20	623.403.00	1	Valvola regolazione aria	Valve adjustement
21	623.280.00	1	Tubo aria carburatore	Air valve chamber pipe
22	623.398.00	1	Tubo sfiato vaschetta	Float chamber pipe
23	623.404.00	1	Valvola starter	Starter valve
24	623.405.00	1	Molla valvola starter	Starter valve spring
25	623.402.00	1	Perno galleggiante	Float pivot
26	623.401.00	1	Spillo galleggiante	Float needle
27	623.409.00	1	Guarnizione vite minimo	Idle gasket
28	623.410.00	1	Rondella vite minimo	Idle washer
29	623.406.00	1	Vite regolazione minimo	Idle adjustement screw
30	623.408.00	1	Molla vite minimo	Idle spring

Nr.	Codice	Q.tà	Descrizione	Description
- -	715.120.00	1	Carburatore completo Dell'Orto PHBN 16 - NS / R 3180	Carburettor assy Dell'Orto PHBN 16 - NS / R 3180

TORNA ALL'INDICE