X3M 125 MOTARD
KAT EURO 3
M.Y. ‘08 (C)

INDICE TAVOLE TELAIO — FRAME - INDEX OF THE TABLES

TAV. A	TAV. A1	TAV. C	TAV. D	TAV. E	TAV. F	TAV. G
TAV. H	TAV. I	TAV. I1	TAV. L	TAV. M	TAV. N	TAV. OO **(1)**

INDICE TAVOLE MOTORE — ENGINE - INDEX OF THE TABLES

TAV. R	TAV. R1	TAV. R2	TAV. S(1)	TAV. T(1)	TAV. U	

X3M 125 MOTARD - KAT EURO 3 - M.Y. 2008

Telaio anteriore & posteriore

Front frame & rear

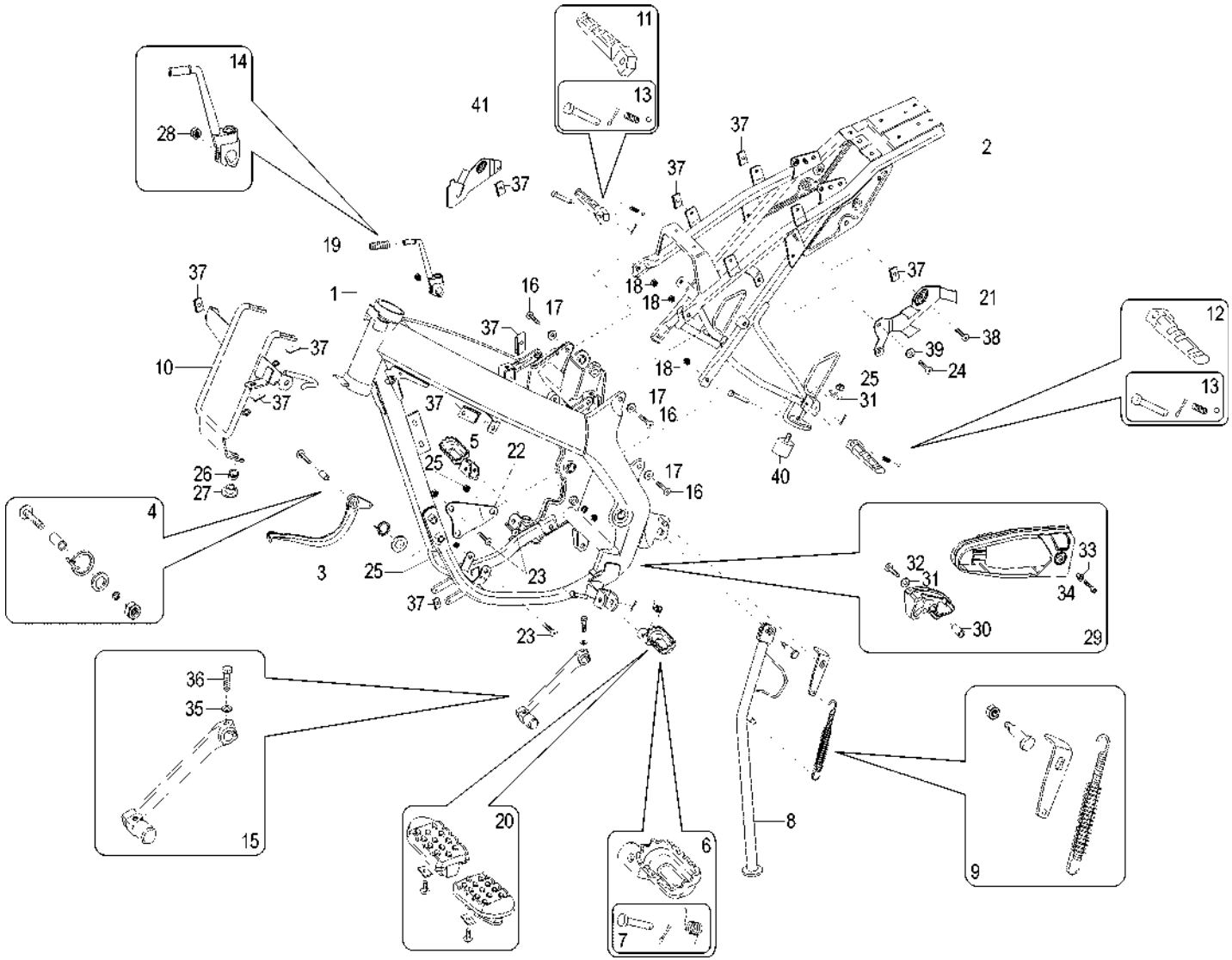

TORNA ALL'INDICE

X3M 125 MOTARD - KAT EURO 3 - M.Y. 2008

Telaio anteriore & posteriore

Front frame & rear

TAV. A

Nr.	Codice	Q.tà	Descrizione	Description
1	156.132.99	1	Telaio anteriore	Front frame
2	156.122.99	1	Telaio posteriore	Rear frame
3	152.025.00	1	Pedale freno	Lever brake pedal
4	150.399.00	1	Kit fissaggio pedale freno	Lever brake pedal fixing kit
5	084.051.00	1	Poggiapiedi dx pilota completo	R/h front bracket footrest assy
6	084.052.00	1	Poggiapiedi sx pilota completo	L/h front bracket footrest assy
7	150.316.00	2	Kit fissaggio poggiapiedi pilota	L/h-R/h footrest fixing kit
8	159.072.99	1	Cavalletto laterale	Side stand
9	150.398.00	1	Kit fissaggio cavalletto	Side stand fixing kit
10	191.098.13	1	Supporto frecce - maschera faro	Headlight and flasher bracket
11	084.046.00	1	Poggiapiedi dx passegg. completo	R/h rear bracket footrest assy
12	084.047.00	1	Poggiapiedi sx passegg. completo	L/h rear bracket footrest assy
13	150.317.00	2	Kit fissaggio poggiapiedi passegg.	L/h-R/h footrest fixing kit
14	081.018.00	1	Leva messa in moto	Kick starter lever
15	082.012.00	1	Leva cambio	Gear lever
16	184.257.00	4	Vite	Screw
17	190.077.00	4	Rondella	Washer
18	185.038.00	4	Dado	Nut
19	072.301.00	1	Gommino	Rubber
20	084.055.03	1	Kit gommini poggiapiedi	Footrest rubber kit
21	191.155.13	1	Piastra componenti elettrici	Electric component plate
22	191.113.99	2	Piastra attacco motore	Engine fixing plate
23	184.402.00	4	Vite	Screw
24	184.356.00	1	Vite	Screw
25	185.037.00	4	Dado	Nut
26	080.002.00	2	Gommino	Rubber
27	150.310.13	2	Boccola	Bush
28	749.369.00	1	Dado	Nut
29	071.666.00	1	Pattino catena completo	Chain slide shoe assy
30	150.311.13	1	Distanziale pattino catena	Spacer
31	184.053.13	2	Rondella	Washer
32	184.038.13	1	Vite	Screw
33	150.148.14	1	Boccola	Bush
34	184.171.15	1	Vite	Screw
35	184.051.13	1	Rondella	Washer
36	184.218.00	1	Vite	Screw
37	184.201.00	15	Prestola	Prestola
38	184.358.00	1	Vite	Screw
39	184.050.00	1	Rondella	Washer
40	075.045.00	1	Silentblock cavalletto	Silentblock
41	191.156.13	1	Piastra supporto CDI	CDI bracket

TORNA ALL'INDICE

X3M 125 MOTARD - KAT EURO 3 - M.Y. 2008

Serbatoio benzina & serbatoio olio

Fuel tank & oil tank

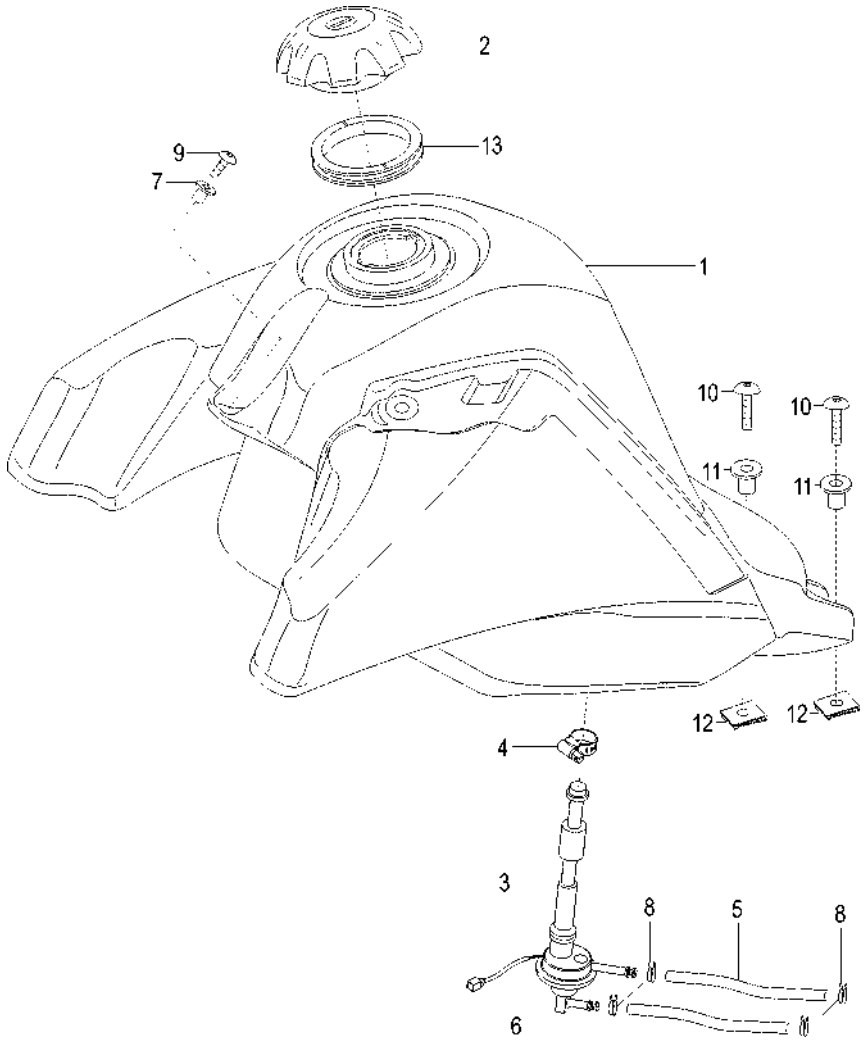

TORNA ALL'INDICE

X3M 125 MOTARD - KAT EURO 3 - M.Y. 2008
Serbatoio benzina & serbatoio olio
Fuel tank & oil tank

Nr.	Codice	Q.tà	Descrizione	Description
1	**161.103.00**	1	Serbatoio benzina	Fuel tank
2	**090.081.00**	1	Tappo serbatoio benzina	Fuel tank cap
3	**093.092.00**	1	Rubinetto benzina depressione	Fuel cock
4	**167.031.00**	1	Fascetta	Clamp
5	**180.010.70**	1	Tubo benzina	Fuel hose
6	**180.028.53**	1	Tubo depressione	Depression hose
7	**150.306.13**	1	Boccola	Bush
8	**167.018.13**	4	Fascetta stringitubo	Clamp
9	**184.356.00**	1	Vite	Screw
10	**184.358.00**	2	Vite	Screw
11	**150.148.14**	2	Boccola	Collar
12	**184.201.00**	2	Prestola M 6	Clamp
13	**072.261.00**	1	Guarnizione tappo benzina	Fuel tank gasket

Nr.	Codice	Q.tà	Descrizione	Description

TORNA ALL'INDICE

X3M 125 MOTARD - KAT EURO 3 - M.Y. 2008
Carrozzeria anteriore
Front body

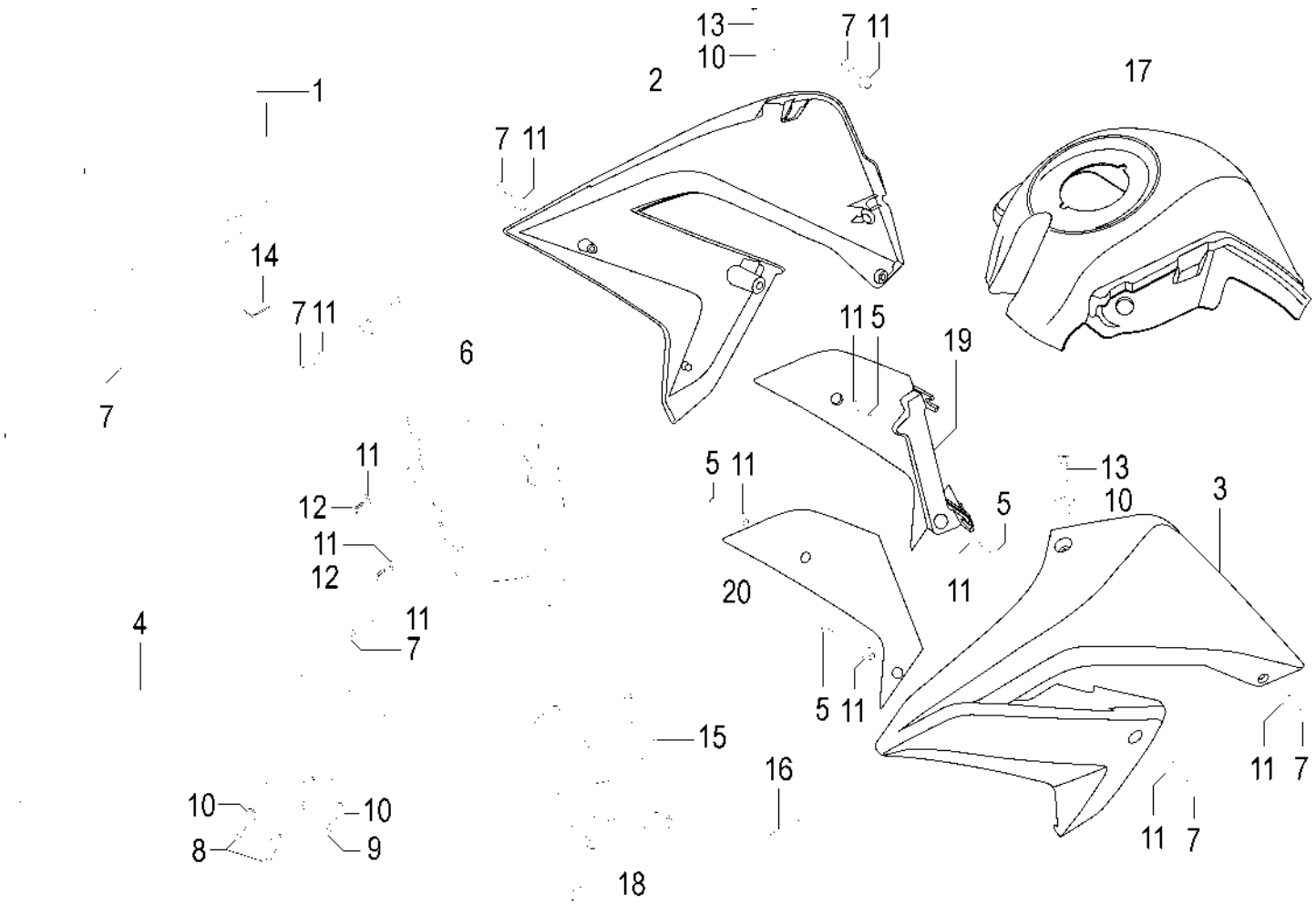

TORNA ALL'INDICE

X3M 125 MOTARD - KAT EURO 3 - M.Y. 2008
Carrozzeria anteriore
Front body

Nr.	Codice	Q.tà	Descrizione	Description
1	058.051. - -	1	Mascherina portafanale *	Headlight housing
2	062.080. - -	1	Convogliatore laterale dx *	R/h side cover
3	062.081. - -	1	Convogliatore laterale sx *	L/h side cover
4	055.069. - -	1	Parafango anteriore *	Front mudguard
5	184.418.00	4	Vite	Screw
6	071.661.03	1	Griglia radiatore	Water cooler grid
7	184.358.00	9	Vite	Screw
8	184.270.15	2	Vite	Screw
9	184.357.00	2	Vite	Screw
10	150.310.13	6	Boccola	Collar
11	150.148.14	8	Boccola	Collar
12	184.171.15	2	Vite	Screw
13	184.396.00	4	Vite	Screw
14	184.201.00	3	Prestola	Clip
15	071.657.00	1	Coperchio scatola attrezzi	Tool box cover
16	086.119.00	1	Trousse attrezzi	Tools kit
17	071.747.03	1	Cover serbatoio	Fuel tank cover
18	184.328.00	1	Vite	Screw
19	071.778.03	1	Appendice dx	R/h inner cover
20	071.779.03	1	Appendice sx	L/h inner cover
- -	181.501. - -	1	Serie marche *	Label set *

Nr.	Codice	Q.tà	Descrizione	Description

TORNA ALL'INDICE

X3M 125 MOTARD - KAT EURO 3 - M.Y. 2008
Carrozzeria posteriore
Rear body

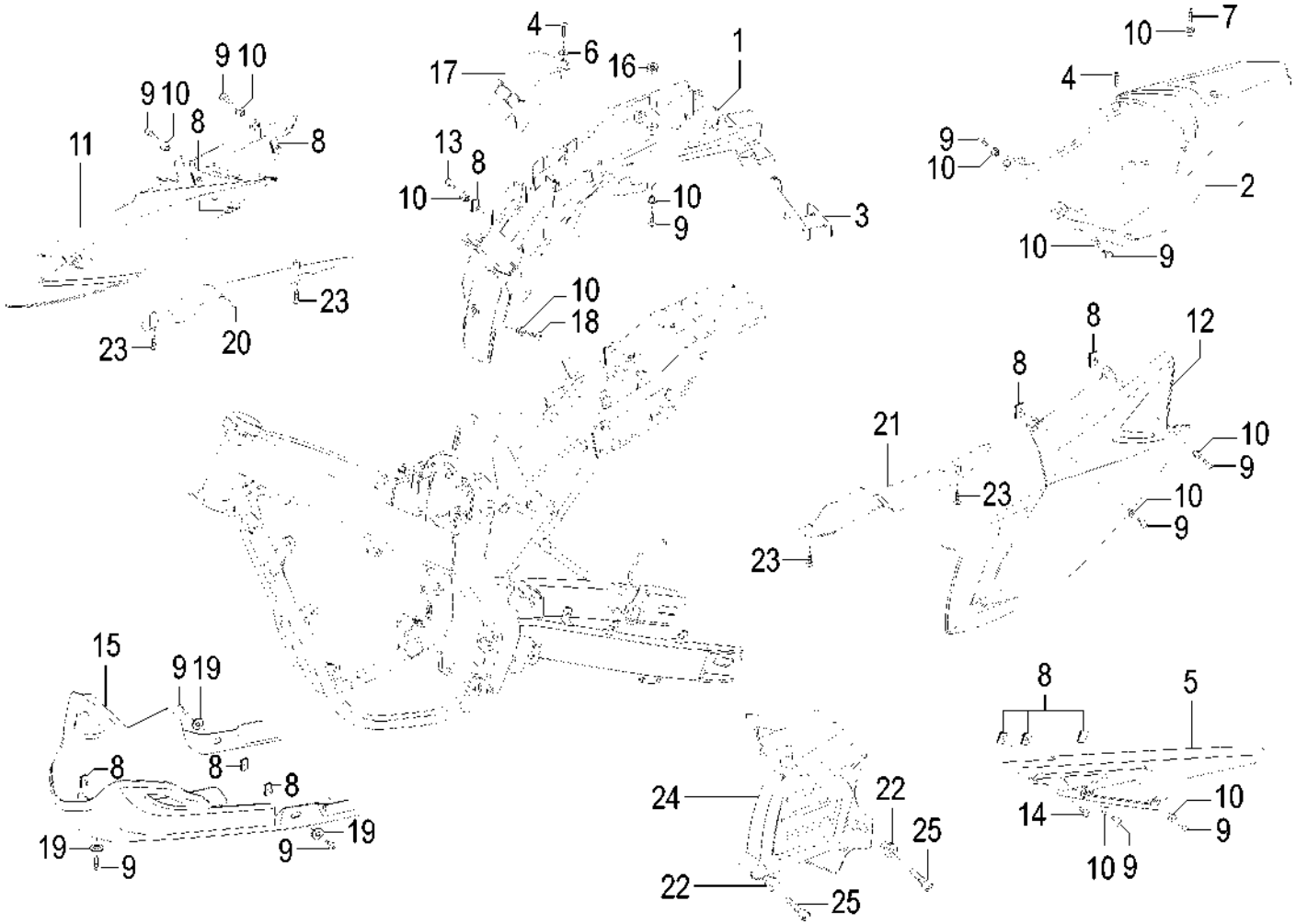

TORNA ALL'INDICE

X3M 125 MOTARD - KAT EURO 3 - M.Y. 2008

Carrozzeria posteriore
Rear body

Nr.	Codice	Q.tà	Descrizione	Description
1	071.654.03	1	Codino portatarga - porta batteria	Number plate mudguard tail
2	056.088. - -	1	Parafango posteriore *	Rear mudguard
3	071.117.01	1	Catadiottro rosso	Red reflector
4	184.390.00	3	Vite	Screw
5	061.075.00	1	Carter copricatena	Chain guard
6	184.079.13	1	Rondella	Washer
7	184.357.00	2	Vite	Screw
8	184.201.00	10	Prestola M 6	Clip
9	184.358.00	13	Vite	Screw
10	150.150.14	15	Boccola	Collar
11	060.122. - -	1	Portanumero laterale dx *	R/h number holder
12	060.123. - -	1	Portanumero laterale sx *	L/h number holder
13	184.359.00	2	Vite	Screw
14	184.336.15	1	Vite	Screw
15	063.251.00	1	Paracoppa motore	Engine protector
16	184.153.14	2	Dado	Nut
17	071.746.00	1	Coperchio scatola batteria	Battery box cover
18	184.364.00	1	Vite	Screw
19	184.052.13	4	Rondella	Washer
20	071.780.03	1	Paratia dx	R/h inner cover
21	071.781.03	1	Paratia sx	L/h inner cover
22	150.150.14	2	Boccola	Collar
23	184.418.00	4	Vite	Screw
24	061.083.00	1	Carter copripignone	Chain sprocket cover
25	184.117.13	2	Vite	Screw
- -	181.501. - -	1	Serie marche *	Label set *

Nr.	Codice	Q.tà	Descrizione	Description

TORNA ALL'INDICE

X3M 125 MOTARD - KAT EURO 3 - M.Y. 2008

Gruppo sella
Seat assy

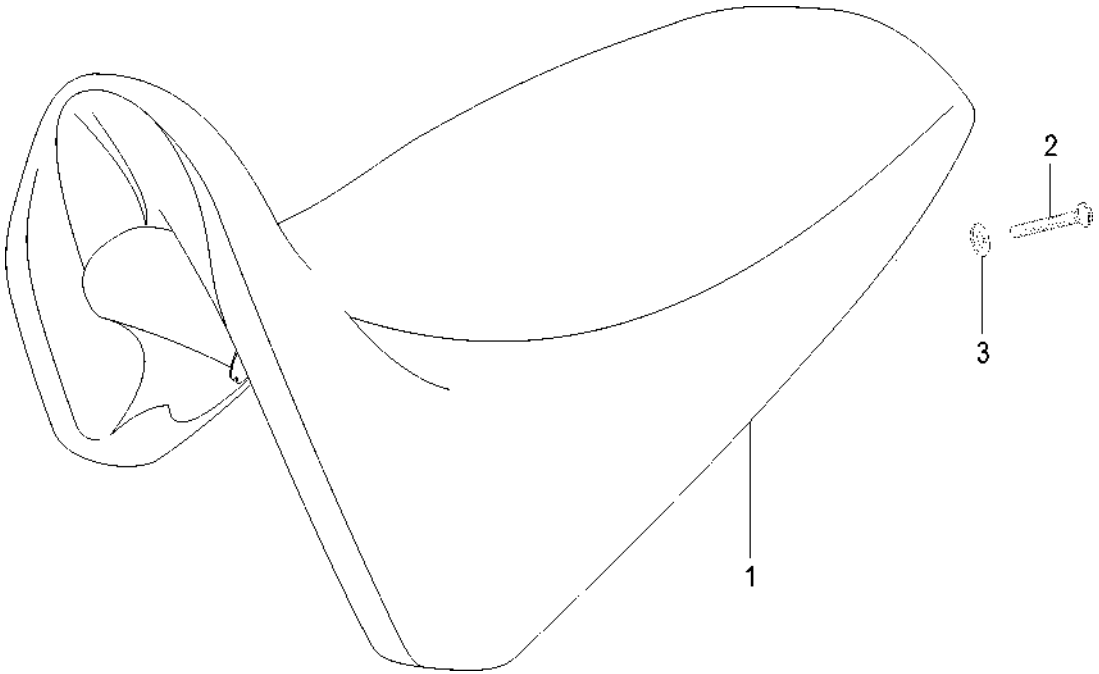

TORNA ALL'INDICE

X3M 125 MOTARD - KAT EURO 3 - M.Y. 2008

Gruppo sella
Seat assy

Nr.	Codice	Q.tà	Descrizione	Description
1	106.115. - -	1	Sellone completo *	Seat assy
2	184.104.13	2	Vite fissaggio sella	Screw
3	184.051.13	2	Rondella	Washer

Nr.	Codice	Q.tà	Descrizione	Description

TORNA ALL'INDICE

X3M 125 MOTARD - KAT EURO 3 - M.Y. 2008
Manubrio & comandi
Handlebar & controls

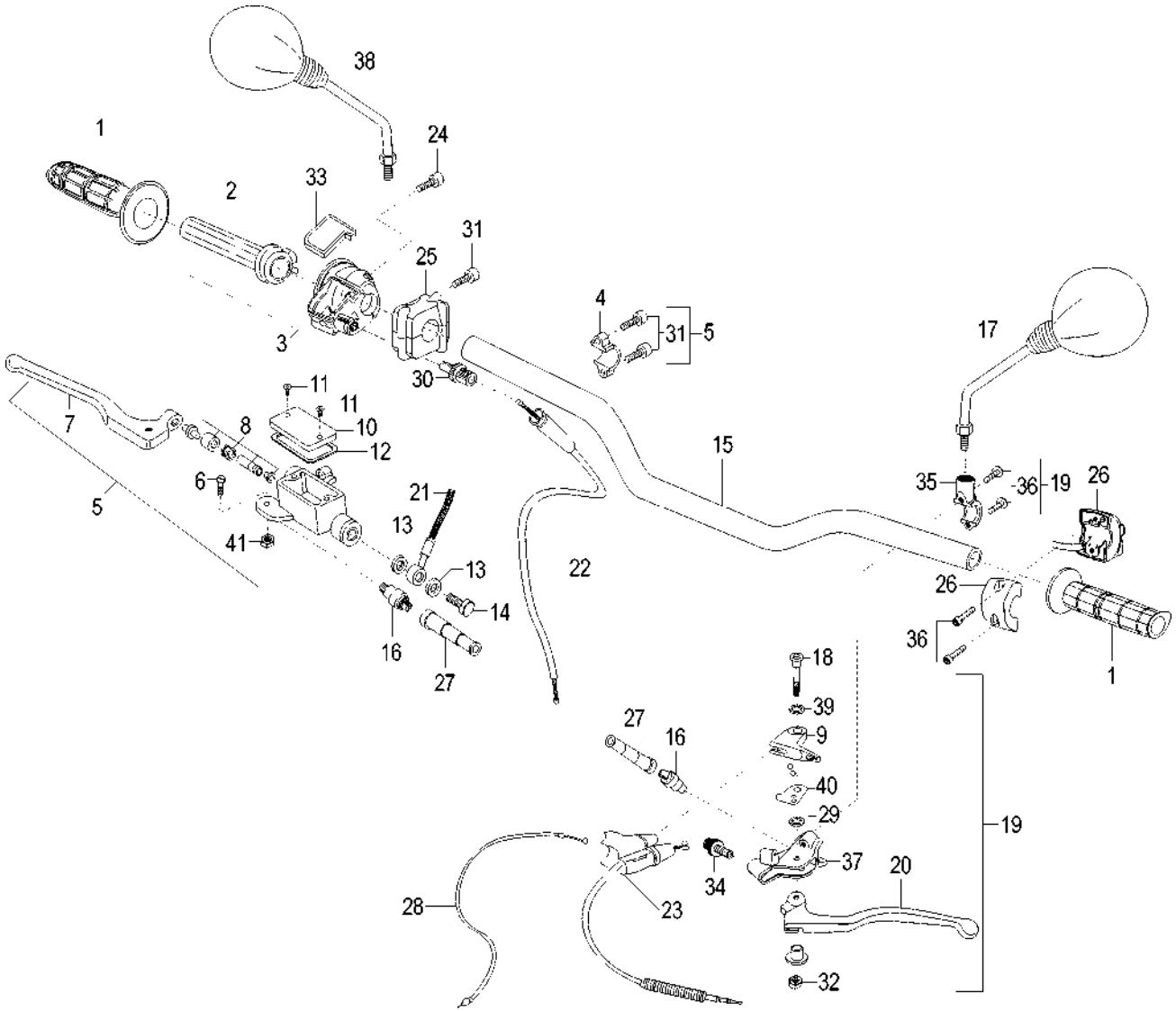

TORNA ALL'INDICE

X3M 125 MOTARD - KAT EURO 3 - M.Y. 2008
Manubrio & comandi
Handlebar & controls

Nr.	Codice	Q.tà	Descrizione	Description
1	097.022.03	1	Kit manopole (dx + sx)	Handgrip set
2	121.160.00	1	Tubo comando gas	Throttle twist grip
3	028.023.00	1	Comando gas senza manopole	Twist grip tube w/o handgrip set
4	121.188.00	1	Attacco pompa freno dx	R/h front brake pump clamp
5	030.043.03	1	Pompa freno completa + attacco	R/h master cylinder assy
6	121.186.00	1	Vite fulcro leva freno dx	Lever bolt, R/h
7	121.185.03	1	Leva freno dx	R/h brake lever
8	121.192.00	1	Pistone completo	Master cylinder assy
9	121.173.00	1	Leva choke	Choke lever
10	121.189.00	1	Coperchio pompa freno	Pump cover
11	184.179.00	2	Vite coperchio pompa freno	Pump cover screw
12	121.190.00	1	Guarnizione cop. pompa freno	Pump cover gasket
13	190.006.00	2	Rasamento	Copper banjo washer
14	150.024.14	1	Vite trasmissione idraulica	Brake hose bolt
15	162.050.13	1	Manubrio senza traversino	Handlebar
16	021.026.00	2	Interruttore stop leva freno dx	Stop switch
17	088.042.03	1	Specchio sx	L/h mirror
18	121.175.00	1	Vite fulcro leva frizione sx	Lever bolt, L/h
19	121.179.00	1	Comando frizione+leva choke	L/h clutch control+choke lever
20	121.183.03	1	Leva frizione sx	Clutch lever
21	033.076.00	1	Trasmissione idraulica	Front hydraulic brake hose
22	034.114.03	1	Trasmissione gas	Throttle cable
23	048.043.03	1	Trasmissione frizione	Clutch cable
24	184.247.00	2	Vite attacco comando gas	Screw
25	020.078.00	1	Commutatore dx STARTER	R/h switch STARTER
26	020.076.00	1	Commutatore sx con MODE	L/h switch with MODE
27	072.165.00	2	Gommino interruttore stop	Stop switch rubber grommet
28	034.115.03	1	Trasmissione leva starter	Starter cable
29	121.176.00	1	Distanziale leva choke	Choke lever spacer
30	149.008.00	1	Registro filo gas	Throttle cable adjuster
31	121.191.00	4	Vite attacco pompa freno	Screw
32	184.078.13	1	Dado fulcro leva sx	L/h lever nut
33	121.166.00	1	Coperchio comando gas	Throttle cover
34	149.009.00	1	Registro filo frizione	Clutch cable adjuster
35	121.167.00	1	Attacco comando frizione	L/h clutch control clamp
36	184.105.15	4	Vite attacco comando frizione	Screw
37	121.174.00	1	Supporto portaleva sx	Clutch lever holder
38	088.043.03	1	Specchio dx	R/h mirror
39	121.177.00	1	Rondella	Washer
40	121.178.00	1	Piastrina	Plate
41	121.187.00	1	Dado fulcro leva dx	R/h lever nut

TORNA ALL'INDICE

X3M 125 MOTARD - KAT EURO 3 - M.Y. 2008
Impianto elettrico - Fanaleria
Electrical devices - Light system

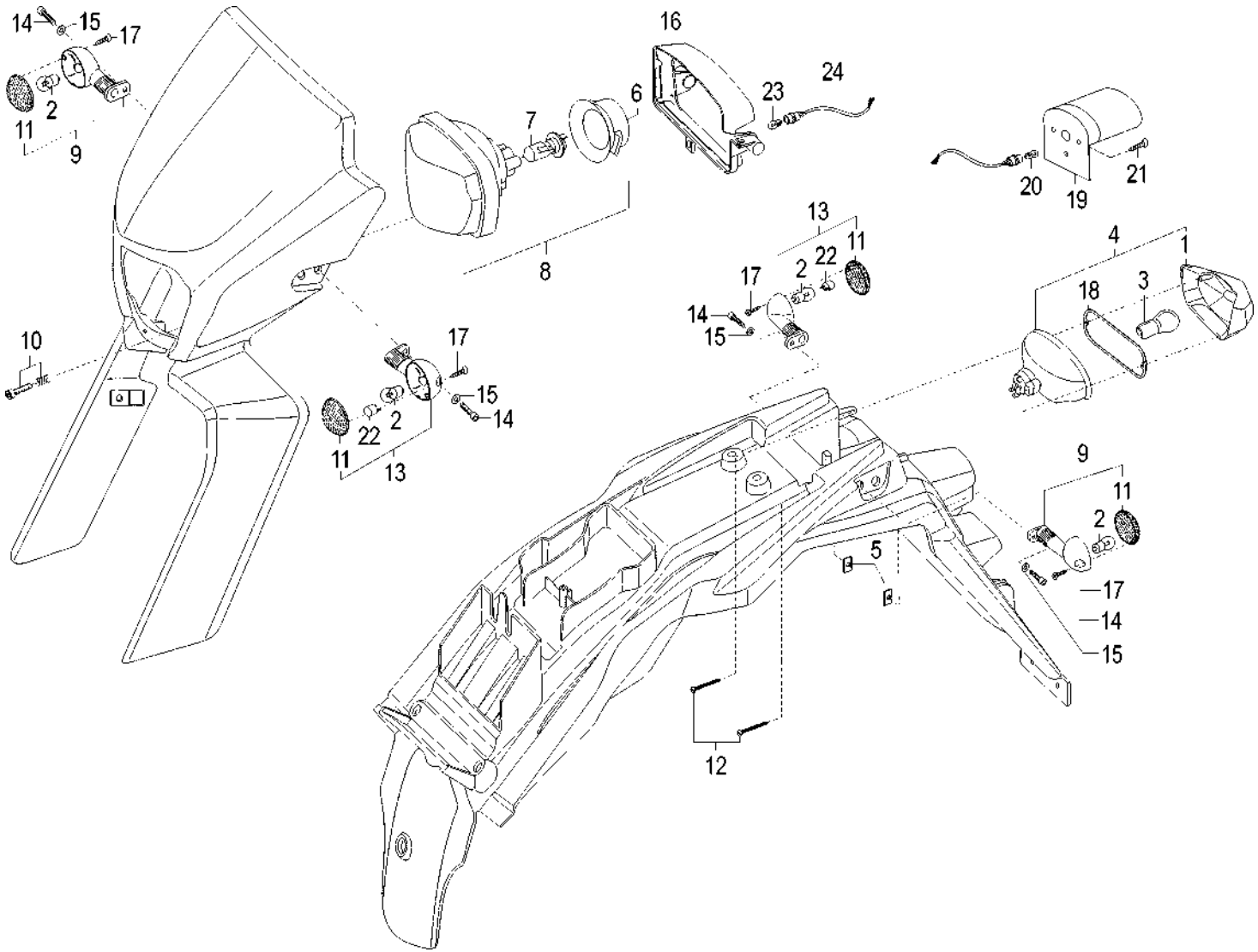

TORNA ALL'INDICE

X3M 125 MOTARD - KAT EURO 3 - M.Y. 2008
Impianto elettrico - Fanaleria
Electrical devices - Light system

Nr.	Codice	Q.tà	Descrizione	Description
1	016.073.00	1	Vetro fanalino posteriore	Tail light lens
2	022.017.00	4	Lampada 12 V - 10 W	12 V - 10 W bulb
3	022.048.00	1	Lampada 12 V - 5 / 21 W	12 V - 5 / 21 W bulb
4	016.072.00	1	Fanalino posteriore	Tail light assy
5	191.118.13	2	Piastra fissaggio frecce posteriori	Plate
6	072.220.00	1	Cappuccio faro	Headlight rubber cap
7	022.100.00	1	Lampada HS1 12 V-35/35 W	HS1 12 V-35/35 W bulb
8	015.068.00	1	Faro anteriore	Headlight assy
9	019.110.00	2	Indicatore direzione dx	R/h indicator assy
10	190.062.00	1	Kit regolazione faro	Headlamp adjusting kit
11	019.116.00	4	Vetro indicatori sx / dx	R/h - L/h indicator lens
12	184.157.00	2	Vite fanalino posteriore	Screw
13	019.111.00	2	Indicatore direzione sx	L/h indicator assy
14	184.104.13	4	Vite	Screw
15	184.051.13	4	Rondella	Washer
16	071.679.03	1	Telaietto supporto faro	Headlight mounting bracket
17	184.118.15	4	Vite	Screw
18	072.182.00	1	Guarnizione fanale posteriore	Gasket
19	016.071.00	1	Luce targa	License light
20	022.050.00	1	Lampada 12 V - 5 W T10	12 V - 5 W T10 bulb
21	184.199.15	1	Vite	Screw
22	019.117.00	4	Coppetta interna dx / sx	Internal lens
23	022.050.00	1	Lampada 12 V - 5 W	12 V - 5 W T10 bulb
24	023.028.00	1	Portalampada luce posizione	Pilot light bulb socket

Nr.	Codice	Q.tà	Descrizione	Description

TORNA ALL'INDICE

X3M 125 MOTARD - KAT EURO 3 - M.Y. 2008
Impianto elettrico - Componenti
Electrical parts - Components

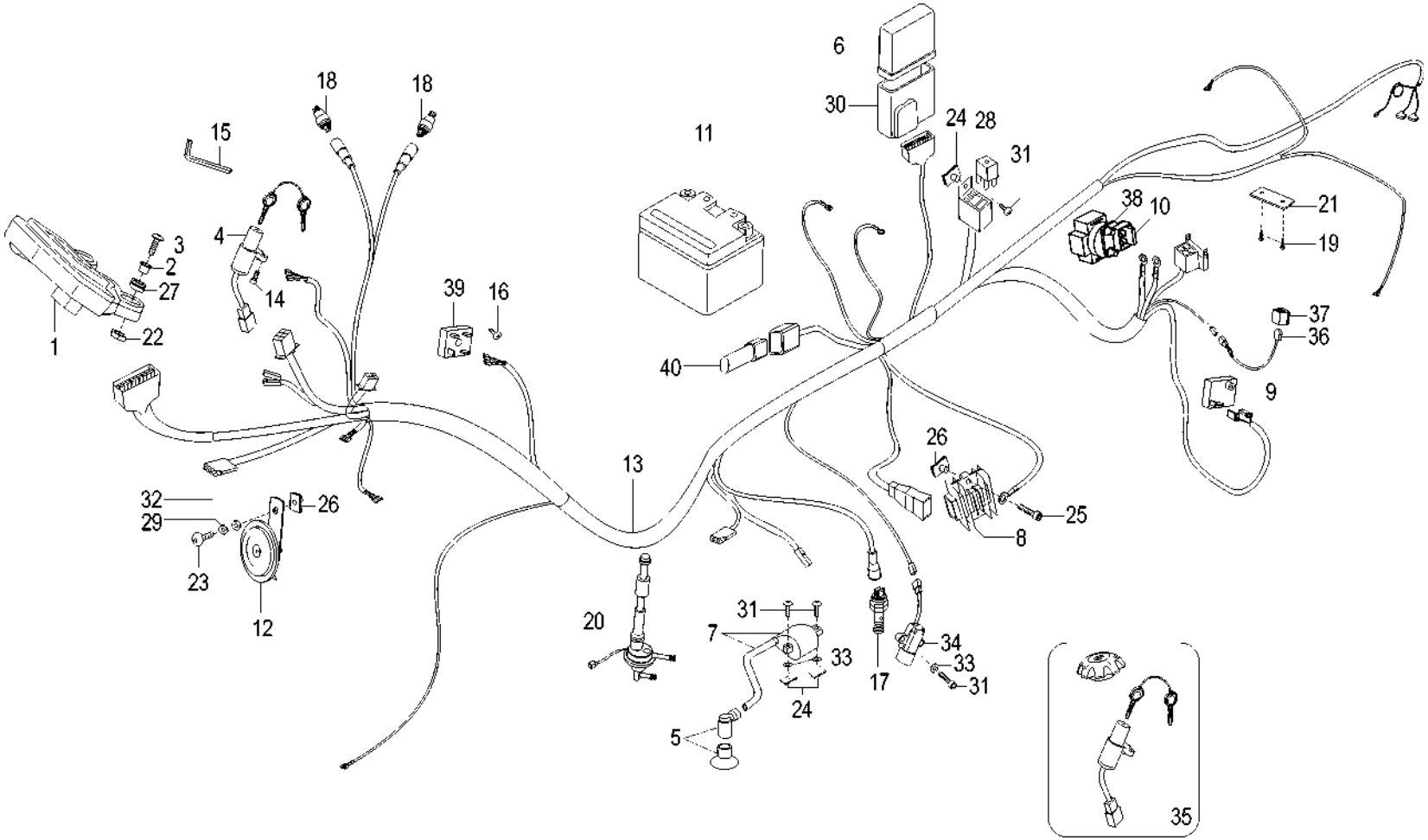

TORNA ALL'INDICE

X3M 125 MOTARD - KAT EURO 3 - M.Y. 2008
Impianto elettrico - Componenti
Electrical parts - Components

Nr.	Codice	Q.tà	Descrizione	Description
1	196.195.00	1	Cruscotto digitale	Digital dashboard
2	150.210.13	2	Boccola fissaggio cruscotto	Bush
3	184.338.15	2	Vite fissaggio cruscotto	Screw
4	020.071.00	1	Commutatore di avviamento	Main switch
5	073.021.00	1	Cappuccio candela	Spark plug cap
6	024.159.00	1	Centralina elettronica CDI	CDI unit assy
7	024.158.00	1	Bobina alta tensione	H.T. coil
8	026.038.00	1	Regolatore	Regulator
9	025.023.00	1	Intermittenza	Flasher relay
10	025.010.00	1	Fusibile 10 A	10 A fuse
11	074.035.00	1	Batteria 12 V - 6,5 Ah	12 V - 6,5 Ah battery
12	018.072.00	1	Avvisatore acustico	Horn
13	017.449.00	1	Cablaggio centrale	Main switch harness
14	184.368.00	2	Vite antimanomissione	Antitampering screw
15	086.066.00	1	Chiave antimanomissione	Antitampering spanner
16	184.171.15	1	Vite	Screw
17	021.025.00	1	Interruttore stop posteriore	Stop switch, rear
18	021.026.00	2	Interruttore stop anteriore	Stop switch, front
19	184.067.13	2	Vite	Screw
20	093.092.00	1	Rubinetto benzina	Fuel cock
21	071.542.03	1	Fermacavi	Harness clamp
22	184.078.13	2	Dado	Nut
23	184.364.00	1	Vite	Screw
24	184.007.00	3	Prestola M 5	Clip
25	184.356.00	1	Vite	Screw
26	184.201.00	3	Prestola M 6	Clip
27	080.002.00	2	Gommino	Rubber grommet
28	025.055.00	1	Relais luci	Light relais
29	184.051.13	1	Rondella	Washer
30	072.299.00	1	Gommino	Rubber
31	184.035.15	5	Vite	Screw
32	184.077.13	1	Rondella	Washer
33	184.079.13	4	Rondella	Washer
34	021.035.00	1	Interruttore cavalletto	Side stand switch
35	092.050.00	1	Kit serrature	Lock set
36	025.075.00	1	Sensore termico	Thermo switch
37	072.303.00	1	Gommino	Rubber
38	025.074.00	1	Relais avviamento	Starter relais
39	025.071.00	1	Ponte diodi	Diode bridge
40	025.072.00	1	Connettore porta diodi	Diode holder

TORNA ALL'INDICE

X3M 125 MOTARD - KAT EURO 3 - M.Y. 2008
Gruppo aspirazione
Intake assembly

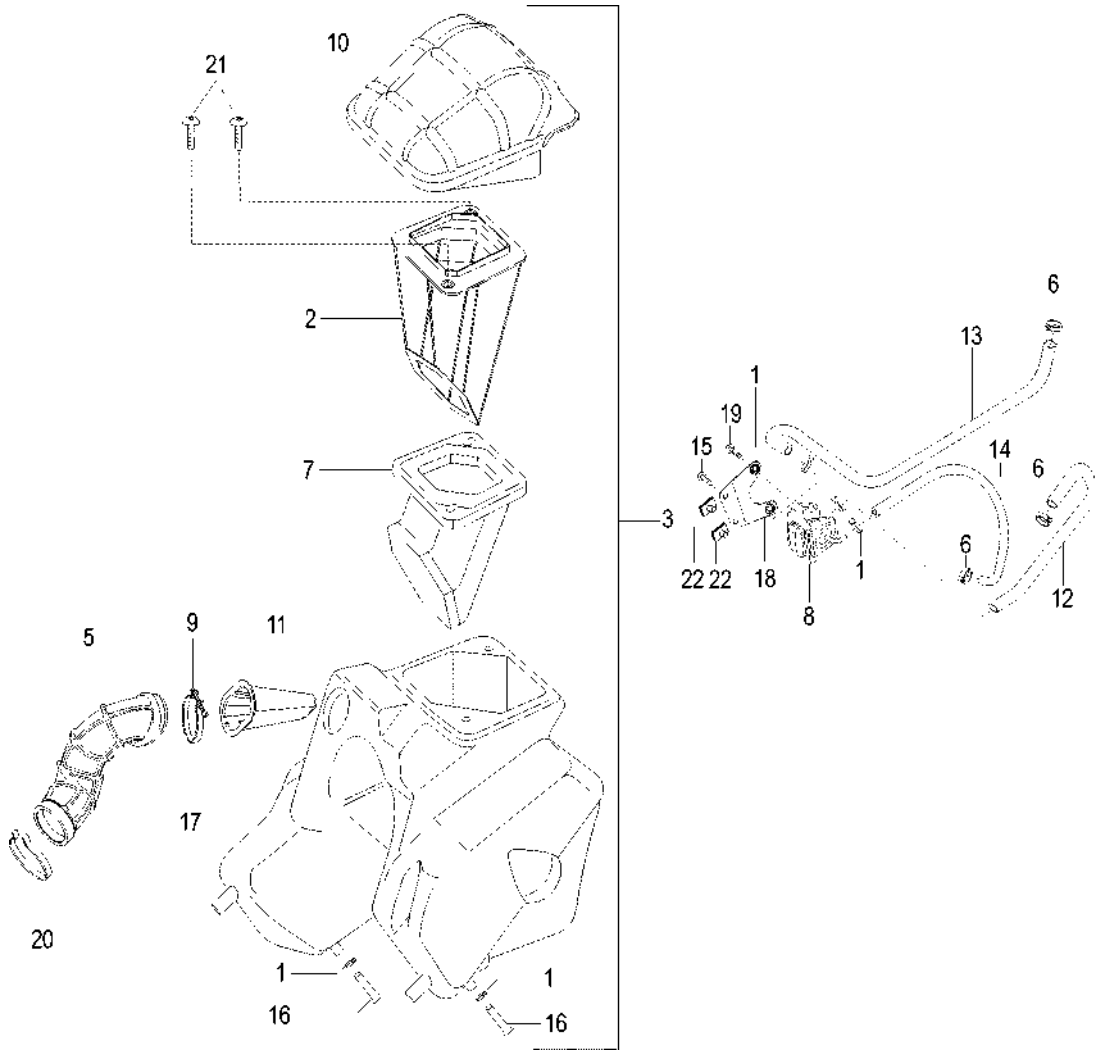

TORNA ALL'INDICE

X3M 125 MOTARD - KAT EURO 3 - M.Y. 2008
Gruppo aspirazione
Intake assembly

Nr.	Codice	Q.tà	Descrizione	Description
1	167.018.13	6	Fascetta stringitubo	Clamp
2	071.744.00	1	Cestello filtro aria	Air filter frame
3	066.277.00	1	Cassetta filtro completa	Air box assy
5	076.039.00	1	Manicotto aspirazione carburatore	Carburetor sleeve
6	167.049.00	3	Fascetta	Clamp
7	066.161.00	1	Filtro aspirazione	Air filter
8	094.031.00	1	Valvola aria AIS	AIS valve
9	167.073.00	1	Fascetta manicotto aspirazione	Clamp
10	071.745.03	1	Coperchio cassetta filtro	Air box cover
11	071.687.00	1	Gruppo cestello parafiamma	Fire protection frame assy
12	180.101.00	1	Tubo scarico - valvola	Hose (exhaust - valve)
13	180.102.00	1	Tubo valvola - cassetta filtro	Hose (valve - air box)
14	180.104.00	1	Tubo aspirazione - valvola	Hose (intake - valve)
15	184.358.00	2	Vite	Screw
16	180.002.60	3	Tubo benzina	Fuel hose
17	066.162.00	1	Cassetta filtro	Air box
18	191.159.13	1	Piastra supporto valvola AIS	AIS valve plate
19	184.357.00	2	Vite	Screw
20	167.086.00	1	Fascetta	Clamp
21	184.364.00	2	Vite	Screw
22	184.201.00	2	Prestola	Clip

Nr.	Codice	Q.tà	Descrizione	Description

TORNA ALL'INDICE

X3M 125 MOTARD - KAT EURO 3 - M.Y. 2008
Gruppo scarico
Exhaust assembly

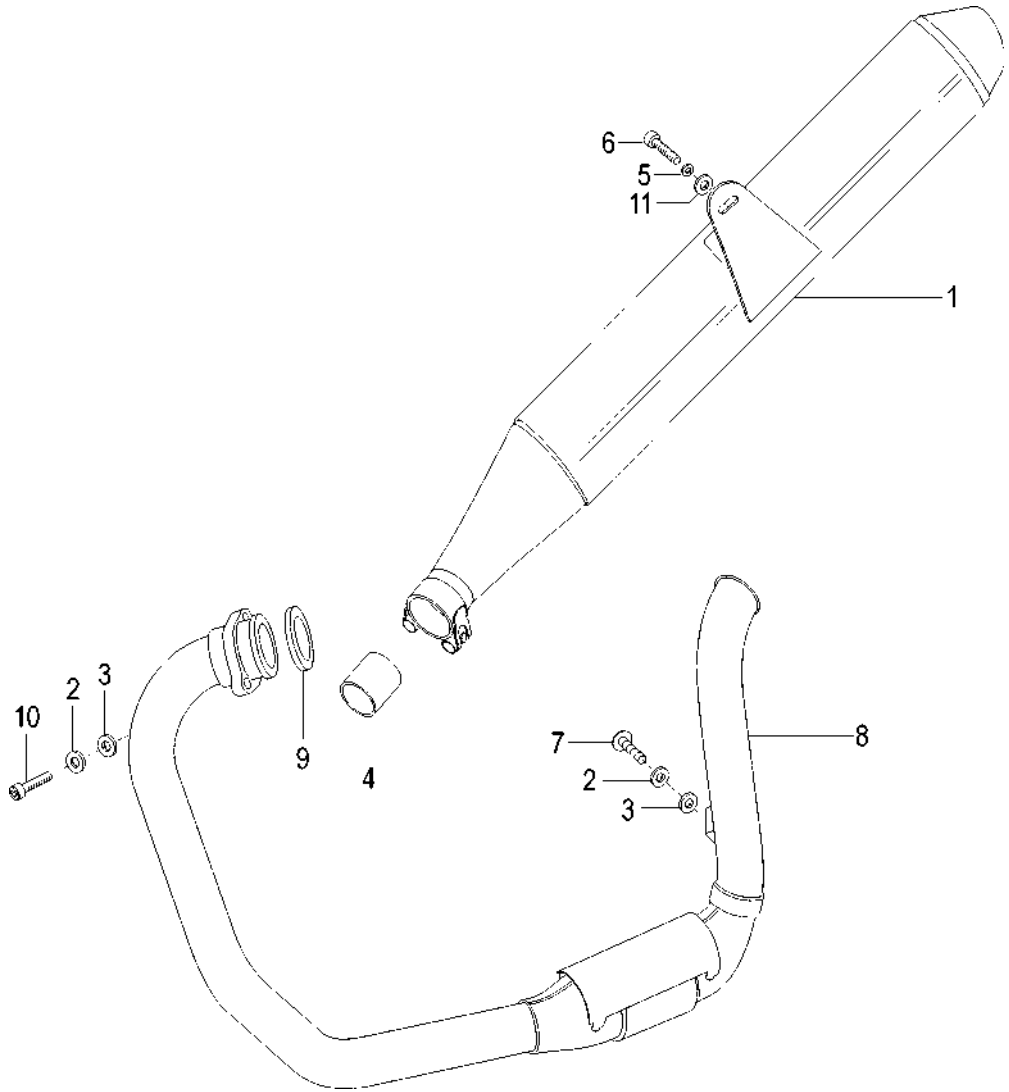

TORNA ALL'INDICE

X3M 125 MOTARD - KAT EURO 3 - M.Y. 2008

Gruppo scarico
Exhaust assembly

Nr.	Codice	Q.tà	Descrizione	Description
1	165.235.99	1	Silenziatore di scarico	Silencer exhaust system
2	184.050.00	3	Rondella	Washer
3	184.051.13	3	Rondella	Washer
4	072.228.00	1	Guarnizione flangia silenziatore	Manifold gasket
5	184.077.13	1	Rondella	Washer
6	184.257.00	1	Vite	Screw
7	184.036.13	1	Vite	Screw
8	164.066.00	1	Tubo scarico catalizzato	Exhaust pipe
9	072.219.00	1	Guarnizione scarico	Exhaust gasket
10	184.089.13	2	Vite	Screw

Nr.	Codice	Q.tà	Descrizione	Description

TORNA ALL'INDICE

X3M 125 MOTARD - KAT EURO 3 - M.Y. 2008
Sospensione anteriore & posteriore
Front & rear suspension

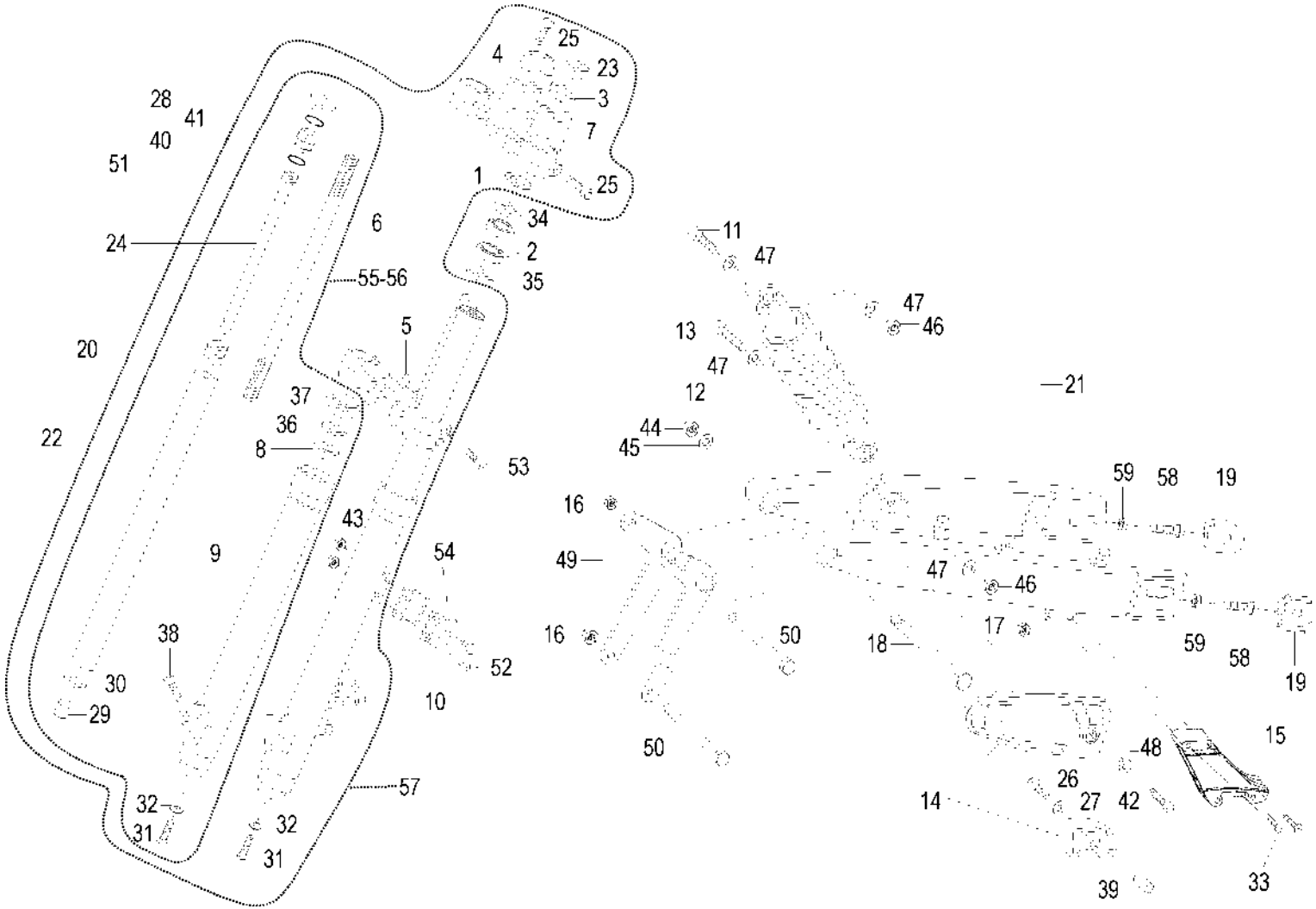

TORNA ALL'INDICE

X3M 125 MOTARD - KAT EURO 3 - M.Y. 2008
Sospensione anteriore & posteriore
Front & rear suspension

TAV. L

Nr.	Codice	Q.tà	Descrizione	Description
1	185.119.01	1	Ghiera registro sterzo	Steering nut set
2	104.040.01	2	Cuscinetto sterzo	Steering head bearing
3	185.120.01	1	Dado cannotto sterzo	Steering nut
4	120.430.01	2	Morsetto superiore manubrio	Handlebar holder clamp
5	120.497.01	1	Trapezio inferiore	Steering bottom yoke
6	120.449.01	2	Molla dx / sx	Spring, R/h - L/h
7	120.559.01	1	Trapezio superiore	Steering top yoke
8	120.447.01	2	Paraolio forcella	Fork oil seal
9	120.499.03	1	Fodero dx	R/h tube outer
10	120.560.03	1	Fodero sx	L/h tube outer
11	184.262.13	1	Vite fissaggio superiore	Upper fixing screw
12	010.074.03	1	Ammortizzatore	Shock absorber
13	184.182.13	1	Vite fissaggio inferiore	Lower fixing screw
14	071.666.00	1	Pattino catena completo	Chain sliding shoe assy
15	071.521.00	1	Passacatena	Chain guide
16	185.037.00	2	Dado	Nut
17	184.078.13	4	Dado	Nut
18	100.019.13	1	Perno forcellone	Swinging arm pivot
19	189.021.00	2	Tendicatena	Chain tightener
20	120.503.01	2	Molla fine corsa	Spring
21	157.073.03	1	Forcellone	Swinging arm
22	120.501.01	2	Canna forcella dx / sx	R/h - L/h inner tube
23	120.429.01	1	Protezione cannotto sterzo	Steering shaft plug
24	120.502.01	2	Stelo pompante	Piston tube
25	184.248.01	6	Viti fissaggio trapezio superiore	Fixing screw
26	184.038.13	1	Vite	Screw
27	184.053.13	1	Rondella	Washer
28	120.431.01	2	Protezione tubo canna forcella	Plug inner tube
29	120.504.01	2	Cono fine corsa	Taper spindle
30	184.252.01	2	Rondella cono fine corsa	Washer
31	184.253.01	2	Vite base cono	Screw
32	184.251.01	2	Rondella base cono	Washer
33	184.091.15	4	Vite passacatena	Screw
34	072.003.00	1	Parapolvere superiore	Dust seal upper
35	071.539.00	1	Parapolvere inferiore	Dust seal lower
36	120.455.01	2	Anello tenuta paraolio	Clip oil seal
37	120.456.01	2	Cuffia parapolvere	Dust seal
38	184.249.00	1	Vite base fodero	Screw
39	150.311.13	2	Distanziale pattino catena	Spacer
40	120.457.01	2	Distanziale interno	Inner spacer
41	120.452.01	2	O-Ring	O-Ring
42	184.171.15	1	Vite	Screw
43	185.036.00	2	Dado	Nut
44	185.010.00	1	Dado	Nut
45	119.224.00	1	Rondella	Washer
46	184.263.14	2	Dado	Nut
47	184.094.13	4	Rondella	Washer
48	150.148.14	1	Boccola	Collar
49	174.046.99	1	Attacco motore	Engine bracket
50	184.403.00	2	Vite attacco motore	Screw
51	120.432.01	2	O-Ring	O-Ring
52	184.396.00	2	Vite	Screw
53	184.250.01	2	Vite fissaggio trapezio inferiore	Fixing screw
54	191.116.13	1	Piastra trasmissione idraulica	Hydraulic brake hose fixing
55	120.506.03	1	Portaruota dx	Damper assy, R/h
56	120.561.03	1	Portaruota sx	Damper assy, L/h
57	013.067.51	1	Forcella idraulica	Front fork assy
58	184.271.13	2	Vite	Screw
59	184.145.13	2	Dado	

TORNA ALL'INDICE

X3M 125 MOTARD - KAT EURO 3 - M.Y. 2008
Ruota anteriore & impianto frenante
Front wheel & brake system

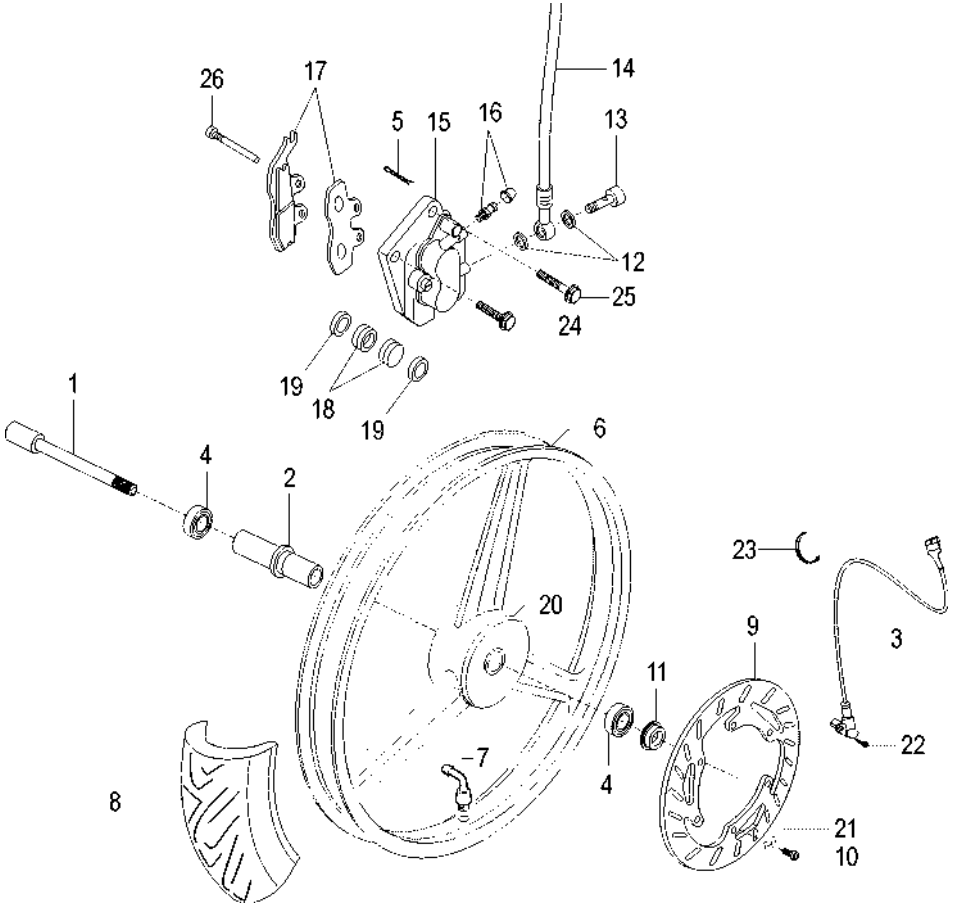

TORNA ALL'INDICE

X3M 125 MOTARD - KAT EURO 3 - M.Y. 2008
Ruota anteriore & impianto frenante
Front wheel & brake system

Nr.	Codice	Q.tà	Descrizione	Description
1	190.070.13	1	Perno ruota anteriore	Front wheel spindle
2	119.712.00	1	Distanziale cuscinetti	Bearing spacer
3	178.190.00	1	Rinvio contakm elettronico Hall	Speedo drive, Hall
4	119.478.00	2	Cuscinetto ruota	Wheel bearing
5	119.666.00	2	Copiglia	Split pin
6	109.096.03	1	Ruota anteriore	Front wheel
7	094.021.00	1	Valvola tubeless	Wheel valve
8	053.013.00	1	Copertura 100 / 80 - 17	Tyre 100 / 80 - 17
9	119.662.00	1	Disco freno anteriore	Front brake disc
10	119.645.00	6	Vite disco freno	Front brake fixing screw
11	150.381.13	1	Distanziale	Spacer
12	190.006.00	2	Rasamenti	Copper banjo washer
13	150.024.14	1	Vite trasmissione idraulica	Brake hose bolt
14	033.080.00	1	Trasmissione idraulica anteriore	Front hydraulic brake hose
15	031.044.08	1	Pinza freno anteriore	Front brake caliper
16	119.436.00	1	Valvola di sfiato	Bleeding overhaul set
17	119.678.00	1	Cp. pastiglie freno anteriori	Front brake pad set
18	119.679.00	2	Pistoncini	Brake pistons
19	119.683.00	2	Anelli di tenuta	Seal ring caliper
20	071.776.03	1	Coperchio mozzo ruota	Hub cover
21	119.646.00	6	Rondella	Washer
22	184.256.00	1	Vite	Screw
23	167.062.00	7	Fascetta trasmissione contakm	Speedo drive clamp
24	184.361.00	1	Bullone	Bolt
25	184.362.00	1	Bullone	Bolt
26	119.677.00	2	Perno fissaggio pastiglie	Front brake pad fixing pivot

Nr.	Codice	Q.tà	Descrizione	Description

TORNA ALL'INDICE

X3M 125 MOTARD - KAT EURO 3 - M.Y. 2008
Ruota posteriore & impianto frenante
Rear wheel & brake system

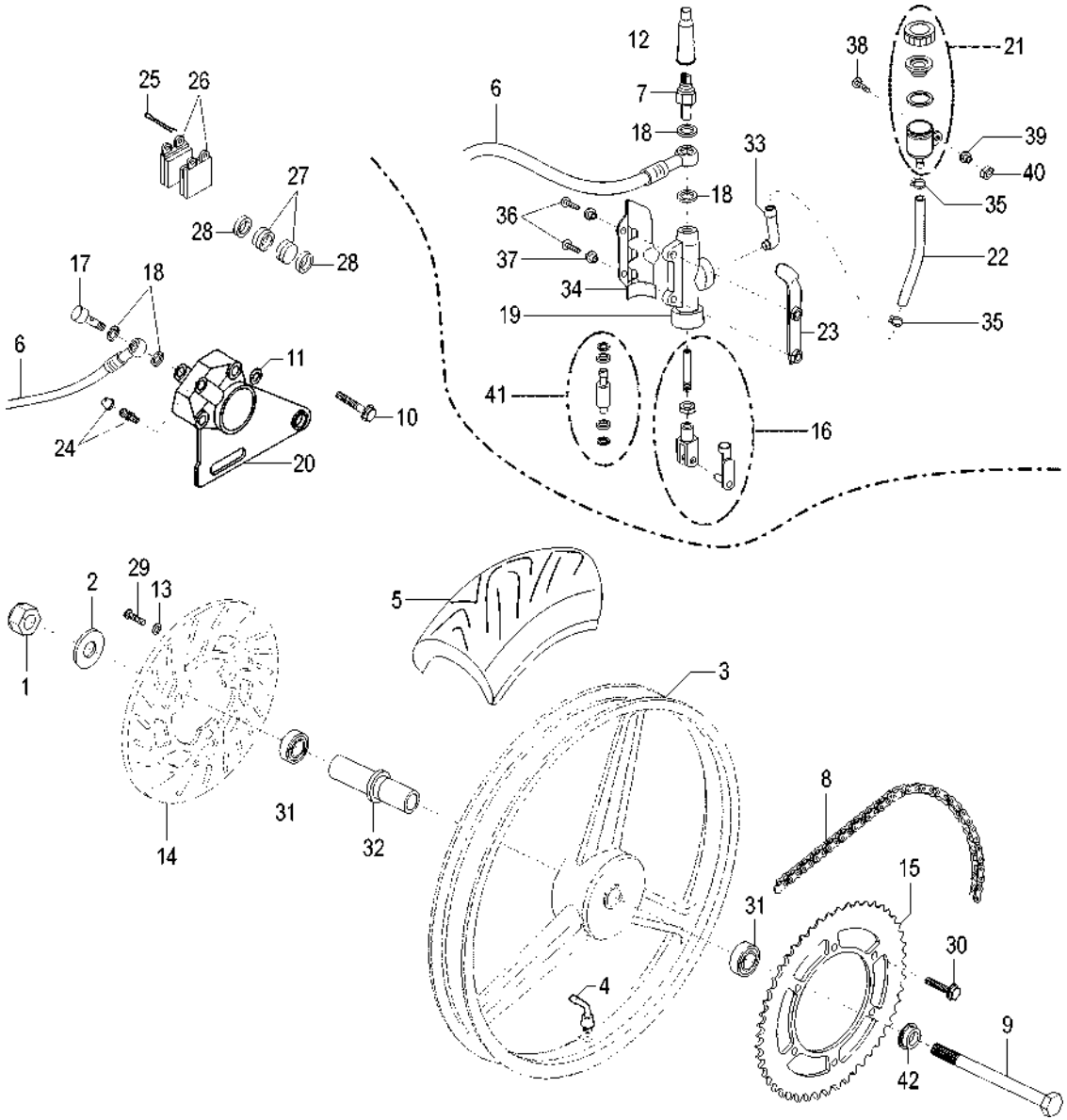

TORNA ALL'INDICE

X3M 125 MOTARD - KAT EURO 3 - M.Y. 2008
Ruota posteriore & impianto frenante
Rear wheel & brake system

Nr.	Codice	Q.tà	Descrizione	Description
1	185.010.00	1	Dado ruota posteriore	Rear wheel nut
2	184.095.13	1	Rondella	Washer
3	110.126.03	1	Ruota posteriore	Rear wheel
4	094.021.00	1	Valvola tubeless	Wheel valve
5	053.014.00	1	Copertura 130 / 70 - 17	Tyre 130 / 70 - 17
6	033.064.00	1	Trasmissione idraulica posteriore	Rear hydraulic brake hose
7	021.025.00	1	Interruttore stop idraulico	Hydraulic stop switch
8	049.080.00	1	Catena 1/2 x 5/16 - 126 maglie	Chain
9	100.021.13	1	Perno ruota posteriore	Rear wheel axle
10	119.568.00	2	Vite corpo pinza	Screw
11	119.563.00	2	Rondella corpo pinza	Washer
12	072.236.00	1	Gommino interruttore stop	Stop switch rubber
13	119.646.00	5	Rondella	Washer
14	119.713.00	1	Disco freno posteriore	Rear brake disc
15	122.026.00	1	Corona Z = 48	Rear sprocket
16	119.626.00	1	Asta leva freno + forcella	Rear brake rod with fork
17	150.024.14	1	Vite trasmissione idraulica	Brake hose bolt
18	190.006.00	4	Rasamento	Copper banjo bolt
19	030.046.03	1	Pompa freno posteriore	Rear master cylinder
20	031.042.08	1	Pinza freno posteriore	Rear brake caliper
21	069.025.00	1	Serbatoio olio freni	Brake oil tank
22	180.063.00	1	Tubo pompa freno - serbatoio olio	Brake hose
23	191.111.13	1	Staffa fissaggio pompa freno	Rear master cylinder bracket
24	119.603.00	1	Valvola di sfiato	Bleeding overhaul set
25	119.666.00	2	Copiglia	Split pin
26	119.669.00	1	Cp. pastiglie freno posteriori	Rear brake pad set
27	119.668.00	2	Pistoncini	Brake pistons
28	119.667.00	2	Anelli di tenuta	Seal ring caliper
29	119.645.00	5	Vite disco freno	Rear brake fixing screw
30	184.352.00	6	Vite fissaggio corona - mozzo	Rear hub fixing screw
31	119.478.00	2	Cuscinetto ruota	Wheel bearing
32	119.715.00	1	Distanziale cuscinetti	Bearing spacer
33	094.051.00	1	Raccordo pompa freno	Master cylinder joint
34	071.541.03	1	Carter copripompa freno posteriore	Master cylinder protection
35	167.018.13	2	Fascetta	Clamp
36	184.255.15	2	Vite	Screw
37	150.148.14	2	Boccola	Collar
38	184.359.00	1	Vite	Screw
39	184.051.13	1	Rondella	Washer
40	185.036.00	1	Dado	Nut
41	121.184.00	1	Serie anelli tenuta pompa freno	Seal ring brake pump set
42	150.345.13	1	Distanziale ruota lato corona	Spacer

TORNA ALL'INDICE

X3M 125 MOTARD - KAT EURO 3 - M.Y. 2008
Colori moto
Colour table

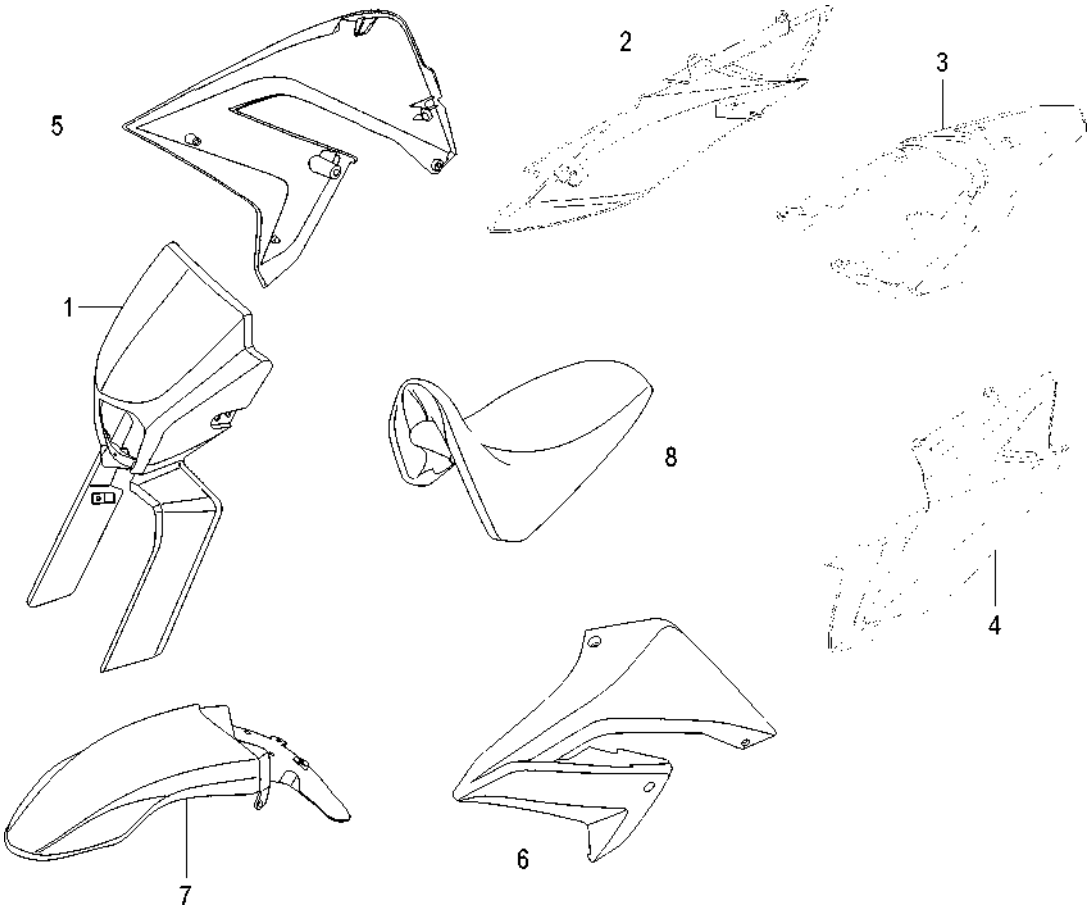

TABELLA COLORI - COLOUR CODES

Colori - Colours

N° Nr	*Codice Code*	**51** Blu Blue	**52** Titanium Rider	**53** Bianco White			
1	**058.051.**	73	70	72			
2	**060.122.**	51	71	72			
3	**056.088.**	73	71	72			
4	**060.123.**	51	71	72			
5	**062.080.**	74	71	72			
6	**062.081.**	74	71	72			
7	**055.069.**	73	71	72			
8	**106.115.**	57	50	51			
- -	**181.501.**	52	51	52			

TORNA ALL'INDICE

X3M 125 ENDURO - KAT EURO 3 - M.Y. 2008
Attrezzatura officina
Workshop tools

Nr.	Codice	Q.tà	Descrizione	Description
1	086.112.00	1	Multimetro (Tester)	Multimeter (Tester)
2	024.163.00	1	Carica batteria	Battery charger
3	086.020.00	1	Estrattore volano	Flywheel puller

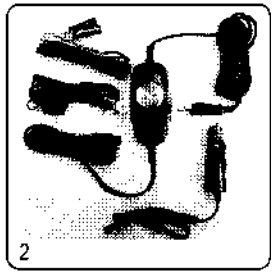

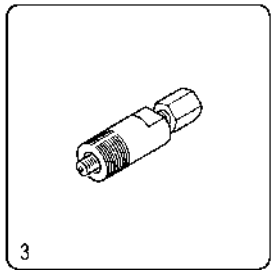

TORNA ALL'INDICE

X3M 125 MOTARD - KAT EURO 3 - M.Y. 2008
Gruppo termico & albero motore
Thermic unit & crankshaft

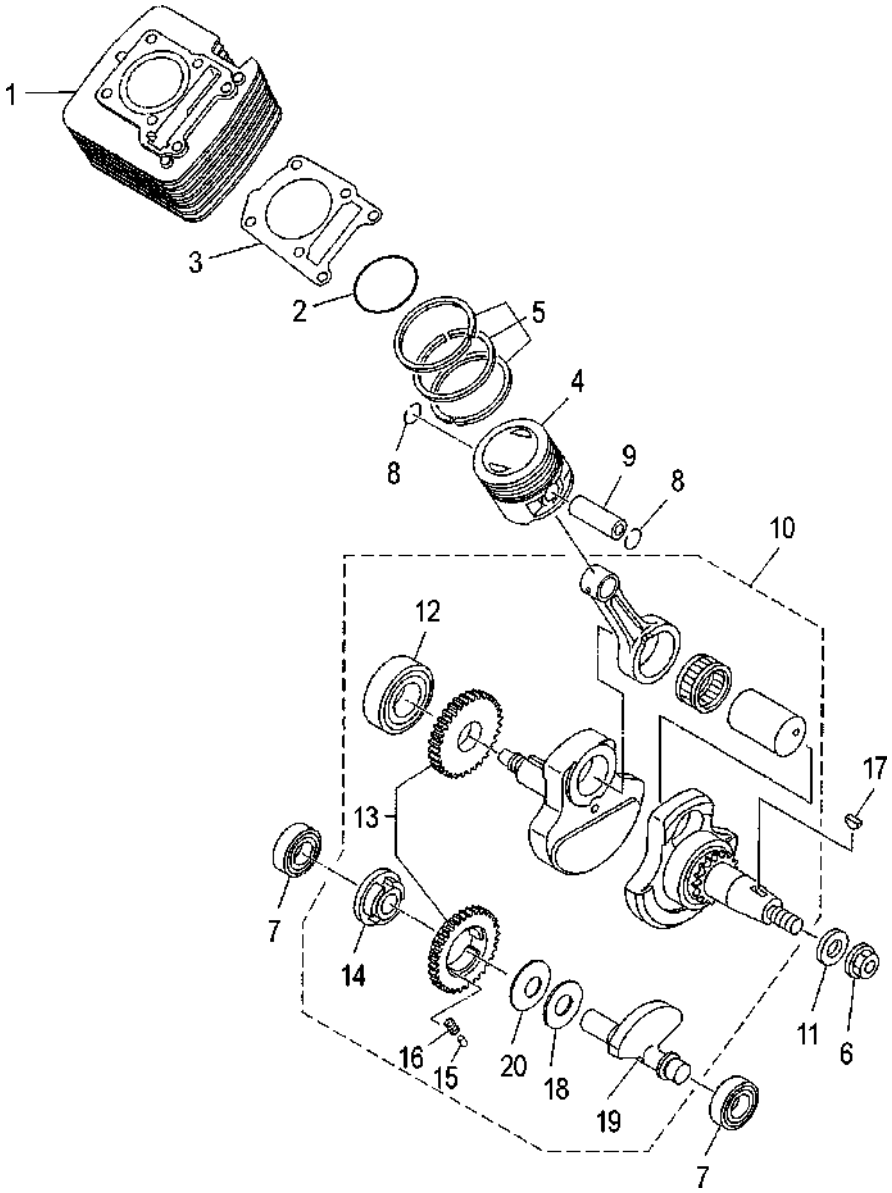

TORNA ALL'INDICE

X3M 125 MOTARD - KAT EURO 3 - M.Y. 2008
Gruppo termico & albero motore
Thermic unit & crankshaft

Nr.	Codice	Q.tà	Descrizione	Description
1	771.223.00	1	Cilindro nudo	Cylinder
2	753.211.00	2	O-Ring base cilindro	O-Ring
3	753.210.00	1	Guarnizione base cilindro	Base cylinder gasket
4	771.225.00	1	Pistone nudo (STD)	Piston (STD)
5	771.226.00	1	Serie segmenti (STD)	Piston ring set (STD)
6	749.382.00	1	Dado albero motore	Nut
7	751.104.00	2	Cuscinetto contralbero (6202)	Bearing (6202)
8	703.052.00	2	Seeger spinotto	Piston pin circlip
9	756.128.00	1	Spinotto pistone	Piston pin
10	771.224.00	1	Albero motore completo	Crankshaft assy
11	749.363.00	1	Rondella albero motore	Washer
12	751.103.00	1	Cuscinetto albero motore(6205C4)	Bearing (6205C4)
13	740.197.00	2	Ingranaggi contralbero	Countershaft gear
14	749.359.00	1	Parastrappi	Buffer
15	756.135.00	3	Rullino guida	Pin dowel
16	746.072.00	3	Molla	Spring
17	749.362.00	1	Chiavetta albero motore	Woodruff key
18	749.380.00	1	Rondella contralbero	Washer
19	771.227.00	1	Contralbero completo	Countershaft assy
20	749.381.00	1	Rasamento contralbero	Shim
- -	142.136.03	1	Motore completo	Engine assy

Nr.	Codice	Q.tà	Descrizione	Description

TORNA ALL'INDICE

X3M 125 MOTARD - KAT EURO 3 - M.Y. 2008
Testa & valvole
Head & valves

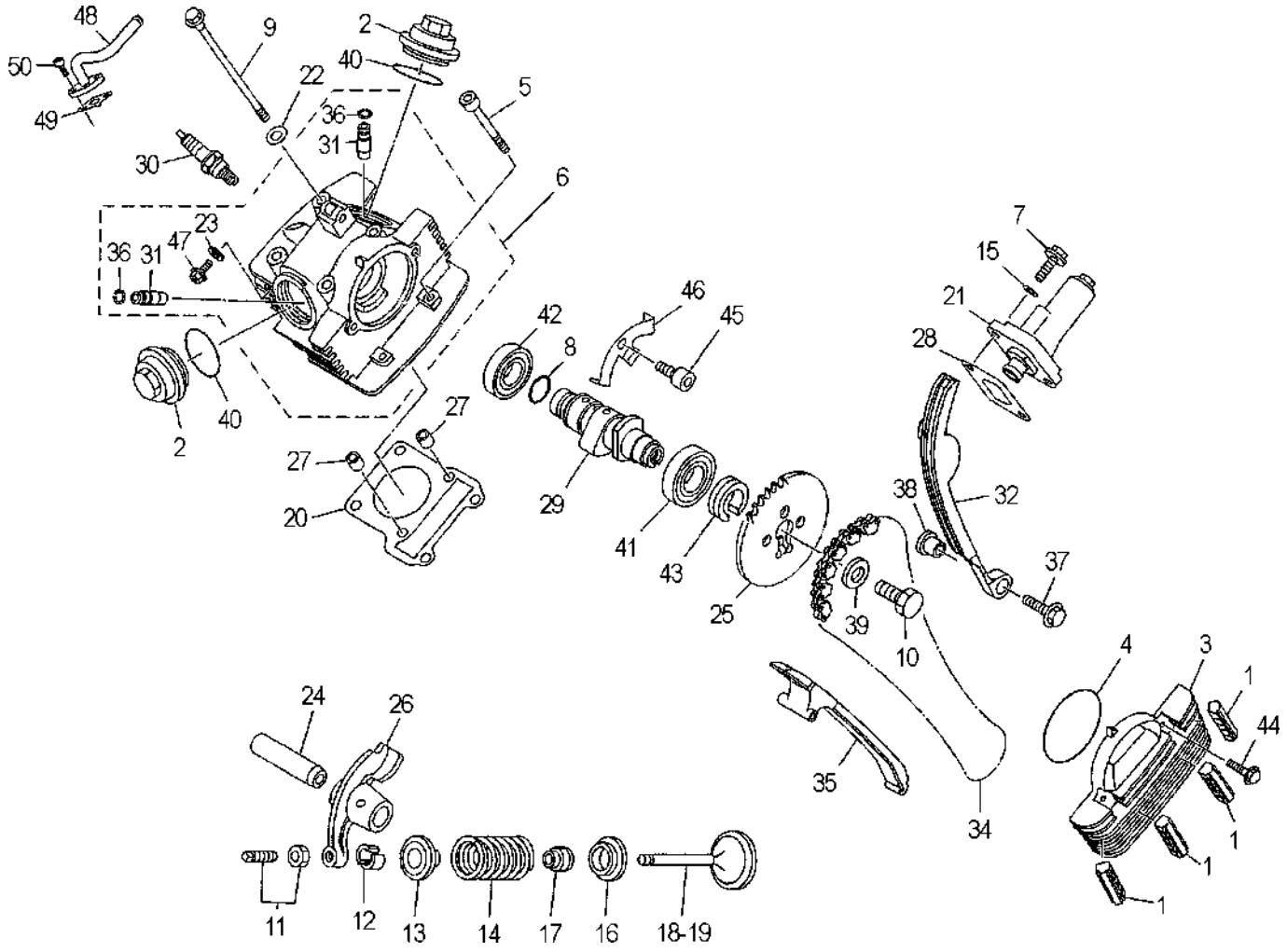

TORNA ALL'INDICE

X3M 125 MOTARD - KAT EURO 3 - M.Y. 2008
Testa & valvole
Head & valves

TAV. R1

Nr.	Codice	Q.tà	Descrizione	Description
1	724.109.00	4	Gommino antivibrante	Rubber
2	721.112.00	2	Tappo testa	Head plug
3	721.113.00	1	Coperchio albero camme	Cam shaft cover
4	753.198.00	1	O-Ring coperchio	O-Ring
5	749.349.00	2	Prigioniero testa	Stud bolt
6	777.030.00	1	Testa completa (sedi+guide)	Head assy
7	749.389.00	2	Bullone tenditore	Bolt
8	753.215.00	1	O-Ring albero camme	O-Ring
9	749.348.00	4	Prigioniero testa	Stud bolt
10	749.386.00	1	Vite pignone	Screw
11	749.383.00	2	Vite registro valvole	Screw
12	703.058.00	4	Semicono	Valve spring seal
13	726.083.00	2	Piattello superiore molla valvola	Valve cap upper
14	746.073.00	2	Molla valvola	Valve spring
15	749.365.00	2	Rondella	Washer
16	726.082.00	2	Piattello inferiore molla valvola	Valve cap lower
17	753.203.00	2	Paraolio valvola	Valve stem seal
18	760.087.00	1	Valvola aspirazione	Intake valve
19	760.088.00	1	Valvola scarico	Exhaust valve
20	753.209.00	1	Guarnizione testa cilindro	Head cylinder gasket
21	765.013.00	1	Tenditore catena	Chian tensioner
22	749.379.00	4	Rondella testa	Washer
23	749.378.00	1	Rondella testa	Washer
24	756.129.00	2	Perno bilanciere valvola	Rocker arm pin
25	740.198.00	1	Pignone albero camme	Cam shaft sprocket
26	701.078.00	2	Bilanciere valvole	Valve rocker arm
27	756.132.00	2	Grano riferimento	Pin dowel
28	753.200.00	1	Guarnizione tenditore	Gasket
29	701.079.00	1	Albero a camme	Cam shaft
30	711.013.00	1	Candela NGK CR6HSA	NGK CR6HSA spark plug
31	724.104.00	1	Guida valvola aspirazione	Valve guide (intake)
32	724.107.00	1	Guida catena	Chian sliding guide
33	724.105.00	1	Guida valvola scarico	Valve guide (exhaust)
34	717.015.00	1	Catena distribuzione	Timing chain
35	724.106.00	1	Pattino catena	Chian sliding shoe
36	703.051.00	2	Seeger	Seeger
37	749.388.00	1	Bullone	Bolt
38	749.387.00	1	Boccola	Collar
39	749.364.00	1	Rondella	Washer
40	753.199.00	2	O-Ring tappo testa	O-Ring
41	751.105.00	1	Cuscinetto (6003)	Bearing (6003)
42	751.106.00	1	Cuscinetto (6002)	Bearing (6002)
43	749.384.00	1	Boccola	Collar
44	749.357.00	2	Vite coperchio albero camme	Screw
45	749.385.00	1	Vite piastra	Screw
46	726.084.00	1	Piastra	Plate
47	749.377.00	1	Vite testa	Screw
48	724.108.00	1	Tubo raccordo aria testa	Air pipe
49	753.212.00	1	Guarnizione	Gasket
50	749.361.00	2	Vite	Screw
- -	142.136.03	1	Motore completo	Engine assy

TORNA ALL'INDICE

X3M 125 MOTARD - KAT EURO 3 - M.Y. 2008
Carburatore
Carburetor

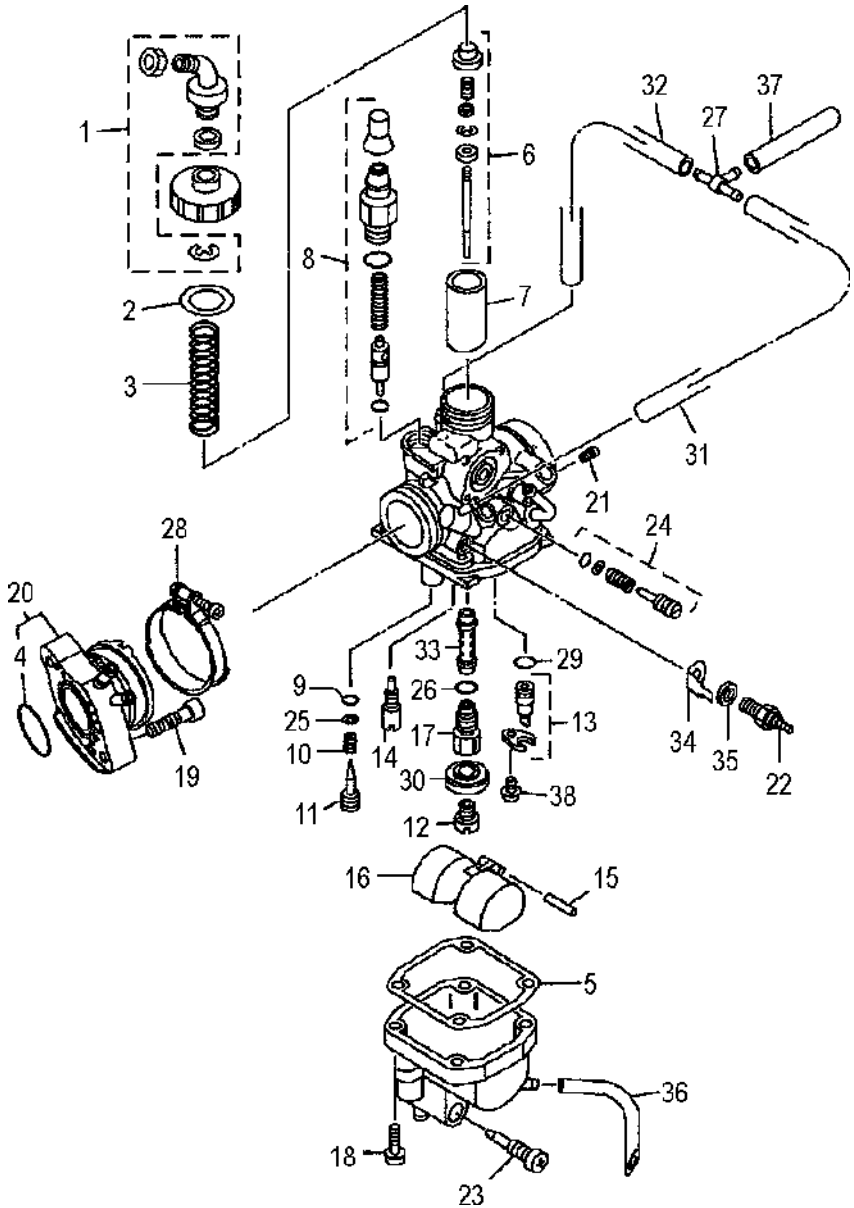

TORNA ALL'INDICE

X3M 125 MOTARD - KAT EURO 3 - M.Y. 2008
Carburatore
Carburetor

Nr.	Codice	Q.tà	Descrizione	Description
1	623.437.00	1	Coperchio carburatore + registro	Cable adjust set
2	623.436.00	1	Guarnizione coperchio	Gasket
3	623.419.00	1	Molla valvola gas	Spring
4	753.202.00	1	O-Ring collettore aspirazione	O-Ring
5	623.424.00	1	Guarnizione vaschetta	Gasket float chamber
6	623.418.00	1	Spillo conico	Needle set
7	623.420.00	1	Valvola gas	Valve thriottle
8	623.421.00	1	Dispositivo avviamento	Starter set
9	623.430.00	1	O-Ring vite minimo	O-Ring
10	623.432.00	1	Molla vite minimo	Spring
11	623.423.00	1	Vite registro minimo	Screw
12	623.415.00	1	Getto massimo Ø 100	Jet main Ø 100
13	623.428.00	1	Spillo galleggiante	Needle valve set
14	623.414.00	1	Getto minimo Ø 15	Jet pilot Ø 15
15	623.434.00	1	Perno galleggiante	Pivot
16	623.427.00	1	Galleggiante	Float
17	623.426.00	1	Portagetto massimo	Holder
18	623.441.00	4	Vite vaschetta carburatore	Screw
19	749.360.00	2	Vite collettore aspirazione	Screw
20	760.089.00	1	Collettore aspirazione	Intake manifold
21	623.416.00	1	Getto massimo Ø 125	Jet main Ø 125
22	623.417.00	1	Riscaldatore	Heater assy
23	623.429.00	1	Vite spurgo vaschetta	Screw
24	623.422.00	1	Vite registro valvola gas	Screw
25	623.431.00	1	Rondella vite minimo	Washer
26	623.433.00	1	O-Ring getto massimo	O-Ring
27	623.438.00	1	Raccordo tubi benzina	Joint pipe
28	167.086.00	1	Fascetta collettore aspirazione	Clamp
29	623.440.00	1	O-Ring spillo	O-Ring
30	623.439.00	1	Rondella portagetto	Washer
31	623.447.00	2	Tubo benzina	Fuel pipe
32	623.446.00	1	Tubo benzina	Fuel pipe
33	623.425.00	1	Polverizzatore massimo	Nozzle main
34	623.443.00	1	Piastrina riscaldatore	Plate
35	623.442.00	1	Rondella	Washer
36	623.445.00	1	Tubo drenaggio vaschetta	Pipe
37	623.444.00	2	Tubo benzina	Fuel pipe
38	623.435.00	1	Vite fermo spillo	Screw
- -	715.127.00	1	Carburatore completo	Carburetor assy
			Keihin VM 2059	Keihin VM 2059

TORNA ALL'INDICE

X3M 125 MOTARD - KAT EURO 3 - M.Y. 2008
Gruppo carter & coperchi
Crankase & covers

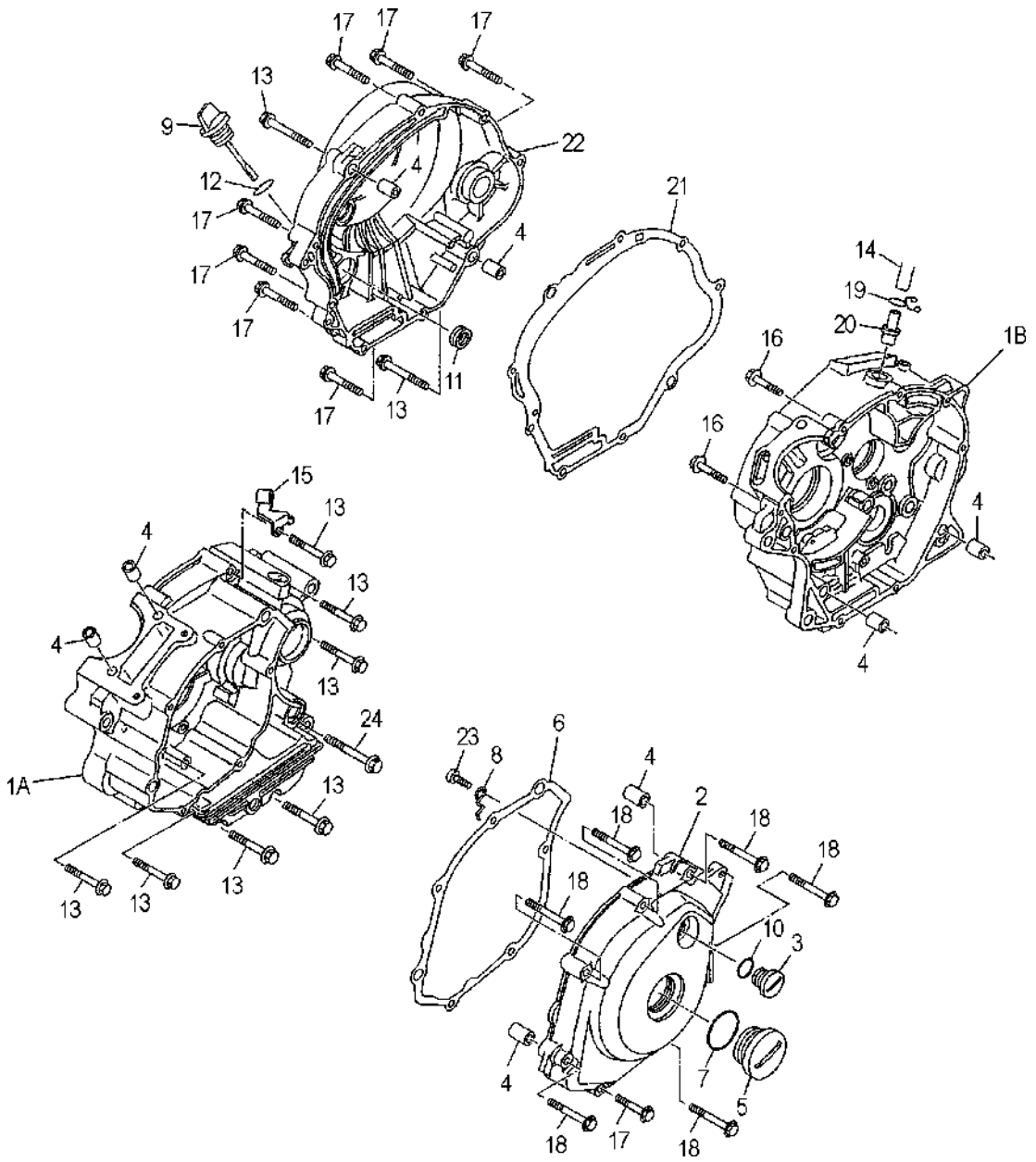

TORNA ALL'INDICE

X3M 125 MOTARD - KAT EURO 3 - M.Y. 2008
Gruppo carter & coperchi
Crankase & covers

Nr.	Codice	Q.tà	Descrizione	Description
1A	770.034.00	1	Semicarter lato volano	Crankcase magneto side
1B	770.035.00	1	Semicarter lato frizione	Crankcase clutch side
2	721.114.00	1	Coperchio volano	Flywheel cover
3	724.112.00	1	Tappo fasatura volano	Plug
4	756.133.00	8	Grano riferimento	Dowel pin
5	724.113.00	1	Tappo carter	Plug
6	753.213.00	1	Guarnizione coperchio volano	Flywheel cover gasket
7	753.217.00	1	O-Ring tappo carter	O-Ring
8	726.086.00	1	Piastra carter	Plate
9	724.114.00	1	Asta livello olio	Oil level plug
10	753.216.00	1	O-Ring tappo fasatura volano	O-Ring
11	753.219.00	1	Paraolio carter frizione	Oil seal
12	753.218.00	1	O-Ring asta livello olio	O-Ring
13	749.392.00	9	Vite carter volano	Screw
14	724.111.00	1	Tubo sfiato carter	Pipe breather
15	726.085.00	1	Staffa cavo frizione	Clutch cable bracket
16	749.391.00	2	Vite carter frizione	Screw
17	749.395.00	8	Vite carter frizione	Screw
18	749.396.00	6	Vite carter volano	Screw
19	749.394.00	1	Clip	Clip
20	724.110.00	1	Raccordo sfiato	Joint pipe
21	753.214.00	1	Guarnizione coperchio frizione	Clutch cover gasket
22	721.115.00	1	Coperchio frizione	Clutch cover
23	749.397.00	1	Vite piastra	Screw
24	749.393.00	1	Vite carter volano	Screw
- -	142.136.03	1	Motore completo	Engine assy

Nr.	Codice	Q.tà	Descrizione	Description

TORNA ALL'INDICE

X3M 125 MOTARD - KAT EURO 3 - M.Y. 2008
Pompa olio & filtro olio
Oil pump & filter

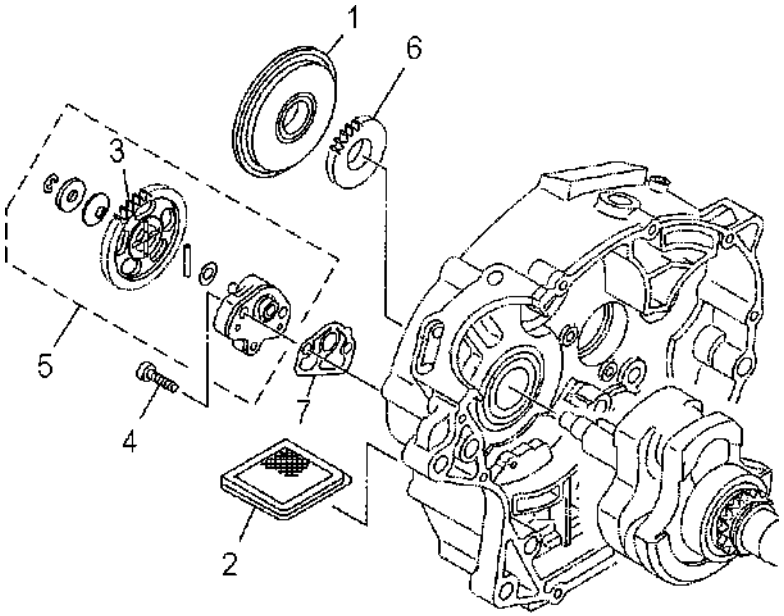

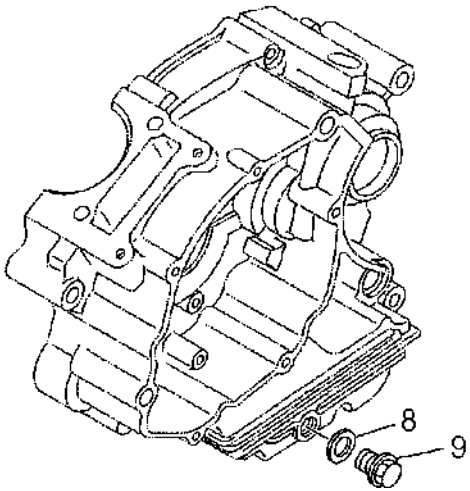

TORNA ALL'INDICE

X3M 125 MOTARD - KAT EURO 3 - M.Y. 2008
Pompa olio & filtro olio
Oil pump & filter

Nr.	Codice	Q.tà	Descrizione	Description
1	**764.020.00**	1	Filtro olio	Oil filter
2	**764.019.00**	1	Retina pompa olio	Strainer oil
3	**740.199.00**	1	Ingranaggio pompa olio	Gear oil pump
4	**749.390.00**	2	Vite pompa olio	Screw
5	**764.018.00**	1	Pompa olio completa	Oil pump assy
6	**740.200.00**	1	Pignone pompa olio	Oil pump pinion
7	**753.201.00**	1	Guarnizione pompa olio	Gasket
8	**749.367.00**	1	Rondella bullone spurgo olio	Washer
9	**749.366.00**	1	Bullone spurgo olio	Draining bolt

Nr.	Codice	Q.tà	Descrizione	Description

TORNA ALL'INDICE

X3M 125 MOTARD - KAT EURO 3 - M.Y. 2008

Gruppo frizione
Clutch assembly

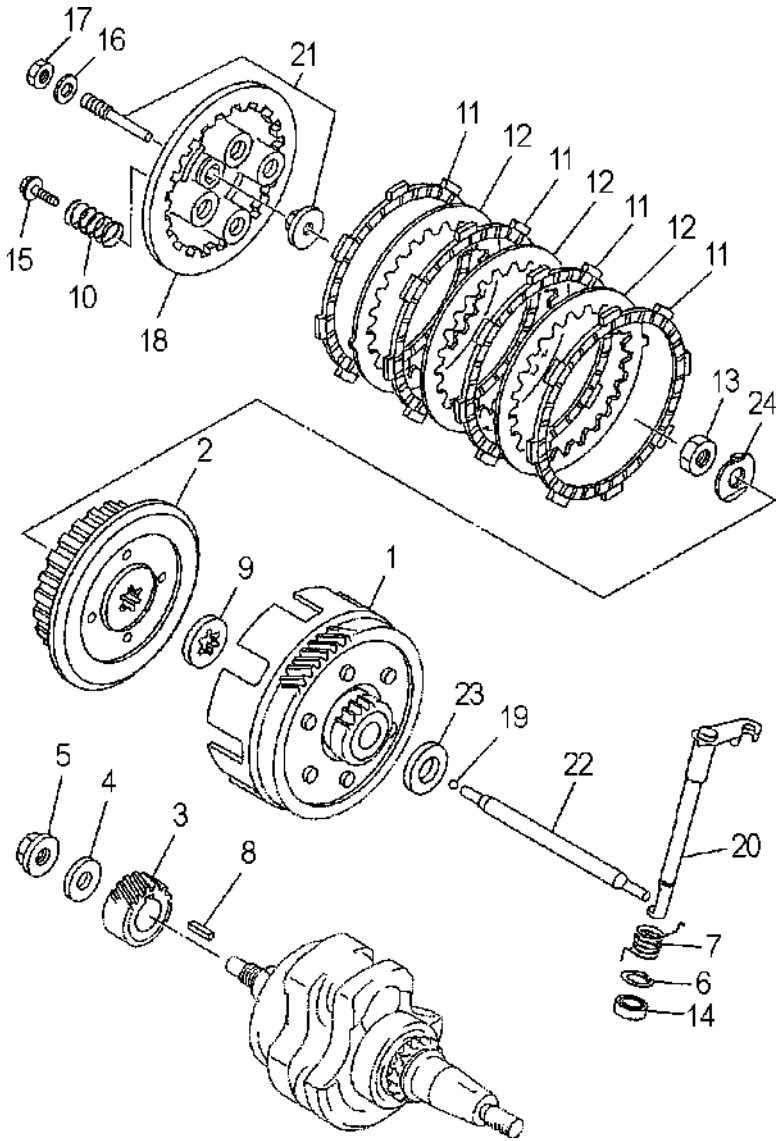

TORNA ALL'INDICE

X3M 125 MOTARD - KAT EURO 3 - M.Y. 2008
Gruppo frizione
Clutch assembly

Nr.	Codice	Q.tà	Descrizione	Description
1	771.228.00	1	Campana frizione	Clutch housing
2	740.207.00	1	Tamburo frizione	Boss clutch
3	740.206.00	1	Pignone albero motore	Gear primary drive
4	749.371.00	1	Rondella	Washer
5	749.369.00	1	Dado	Nut
6	703.054.00	1	Seeger	Seeger
7	746.077.00	1	Molla leva	Spring
8	749.370.00	1	Chiavetta	Key straight
9	749.406.00	1	Rondella mozzo	Washer
10	746.076.00	4	Molla spingidisco	Spring
11	735.046.00	4	Disco frizione	Plate friction
12	735.047.00	3	Disco frizione	Plate clutch
13	749.373.00	1	Dado frizione	Nut
14	753.221.00	1	Paraolio leva frizione	Oil seal
15	749.402.00	4	Vite	Screw
16	749.403.00	1	Rondella	Washer
17	749.404.00	1	Dado spingidisco	Nut
18	735.048.00	1	Spingidisco	Plate pressure
19	751.108.00	1	Sfera	Ball
20	743.024.00	1	Leva comando frizione	Push lever
21	756.136.00	1	Perno spingidisco	Push boss clutch
22	743.023.00	1	Asta spingifrizione	Rod push
23	749.405.00	1	Rondella campana frizione	Washer
24	749.372.00	1	Rondella	Washer

Nr.	Codice	Q.tà	Descrizione	Description

TORNA ALL'INDICE

X3M 125 MOTARD - KAT EURO 3 - M.Y. 2008

Ingranaggi trasmissione
Transmission gear

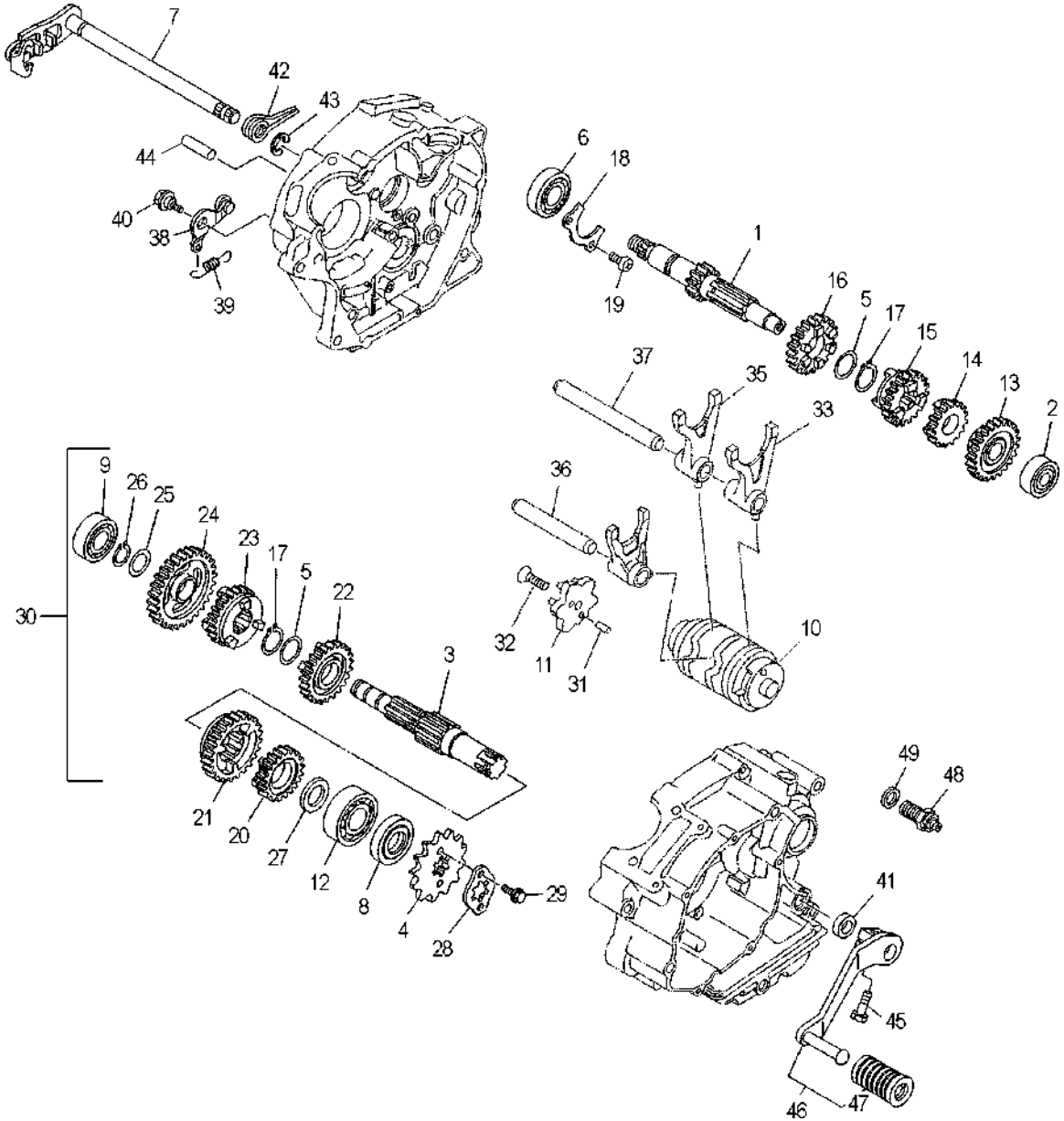

TORNA ALL'INDICE

X3M 125 MOTARD - KAT EURO 3 - M.Y. 2008
Ingranaggi trasmissione
Transmission gear

Nr.	Codice	Q.tà	Descrizione	Description
1	701.081.00	1	Albero primario	Axle main
2	751.109.00	1	Cuscinetto albero cambio (6201)	Bearing (6201)
3	701.082.00	1	Albero secondario	Axle drive
4	758.025.00	1	Pignone	Sprocket
5	749.374.00	2	Rondella	Washer
6	751.110.00	1	Cuscinetto albero cambio (6203)	Bearing (6203)
7	701.084.00	1	Albero selettore marce	Shift shaft
8	753.222.00	1	Paraolio albero cambio	Oil seal
9	751.112.00	1	Cuscinetto albero cambio (6202)	Bearing (6202)
10	709.009.00	1	Tamburo desmodromico	Shift cam
11	758.026.00	1	Pignone desmodromico	Sprocket
12	751.111.00	1	Cuscinetto albero cambio (6204)	Bearing (6204)
13	740.208.00	1	Ingranaggio 5° primario	Gear 5 th pinion
14	740.209.00	1	Ingranaggio 2° primario	Gear 2 nd pinion
15	740.210.00	1	Ingranaggio 3° primario	Gear 2 rd pinion
16	740.211.00	1	Ingranaggio 4° primario	Gear 4 th pinion
17	703.055.00	2	Seeger	Seeger
18	726.088.00	1	Piastra	Plate
19	749.407.00	2	Vite	Screw
20	740.212.00	1	Ingranaggio 5° secondario	Gear 5 th wheel
21	740.213.00	1	Ingranaggio 2° secondario	Gear 2 nd wheel
22	740.214.00	1	Ingranaggio 3° secondario	Gear 3 rd wheel
23	740.215.00	1	Ingranaggio 4° secondario	Gear 4 th wheel
24	740.216.00	1	Ingranaggio 1° secondario	Gear 1 st wheel
25	749.375.00	1	Rondella	Washer
26	703.056.00	1	Seeger	Seeger
27	749.376.00	1	Rondella	Washer
28	726.081.00	1	Piastra	Plate
29	749.408.00	2	Vite	Screw
30	701.083.00	1	Albero secondario completo	Axle drive assy
31	756.137.00	2	Spina	Dowel pin
32	749.409.00	1	Vite	Screw
33	733.014.00	1	Forchetta cambio 1	Shift fork 1
34	733.015.00	1	Forchetta cambio 2	Shift fork 2
35	733.016.00	1	Forchetta cambio 3	Shift fork 3
36	756.130.00	1	Perno forchetta cambio 1	Shift fork pivot 1
37	756.131.00	1	Perno forchetta cambio 2	Shift fork pivot 2
38	726.089.00	1	Piastra leva cambio	Plate
39	746.078.00	1	Molla ritorno	Spring
40	749.410.00	1	Vite	Screw
41	753.223.00	1	Paraolio	Oil seal
42	746.071.00	1	Molla albero	Spring
43	703.057.00	1	Seeger	Seeger
44	756.134.00	1	Rullino	Dowel pin
45	749.411.00	1	Vite	Screw
46	082.012.00	1	Leva cambio	Shift pedal
47	072.302.00	1	Gommino	Rubber
48	756.138.00	1	Interruttore folle	Neutral switch
49	753.224.00	1	Guarnizione	Gasket

TORNA ALL'INDICE

X3M 125 MOTARD - KAT EURO 3 - M.Y. 2008
Volano magnete & motorino avviamento
Magneto flywheel & starter motor

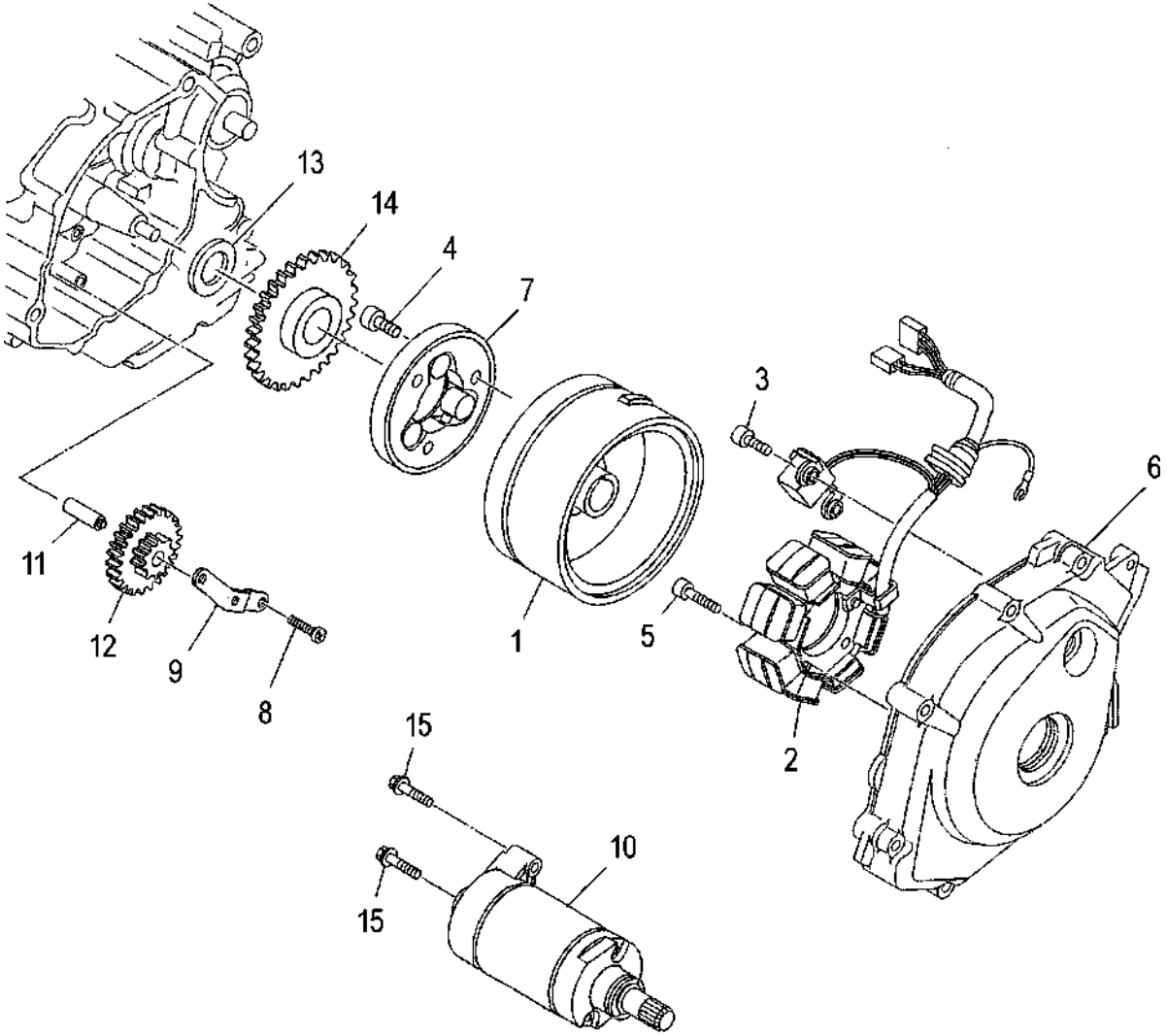

TORNA ALL'INDICE

X3M 125 MOTARD - KAT EURO 3 - M.Y. 2008
Volano magnete & motorino avviamento
Magneto flywheel & starter motor

Nr.	Codice	Q.tà	Descrizione	Description
1	782.033.00	1	Rotore volano	Rotor assy
2	782.034.00	1	Statore volano	Stator assy
3	749.413.00	2	Vite pick-up	Screw
4	749.401.00	3	Vite ruota libera	Screw
5	749.412.00	3	Vite statore	Screw
6	721.114.00	1	Coperchio volano	Flywheel cover
7	740.205.00	1	Ruota libera completa	Free wheel assy
8	749.399.00	2	Vite piastra pignone	Screw
9	726.087.00	1	Piastra pignone avviamento	Plate
10	748.006.00	1	Motorino avviamento	Starter motor assy
11	701.085.00	1	Perno pignone avviamento	Gear starting pivot
12	740.203.00	1	Pignone avviamento	Starting gear
13	749.400.00	1	Rondella corona avviamento	Washer
14	740.204.00	1	Corona avviamento	Starting gear
15	749.414.00	2	Bullone motorino avviamento	Bolt

Nr.	Codice	Q.tà	Descrizione	Description

TORNA ALL'INDICE

X3M 125 MOTARD - KAT EURO 3 - M.Y. 2008
Avviamento a pedale
Kick starter

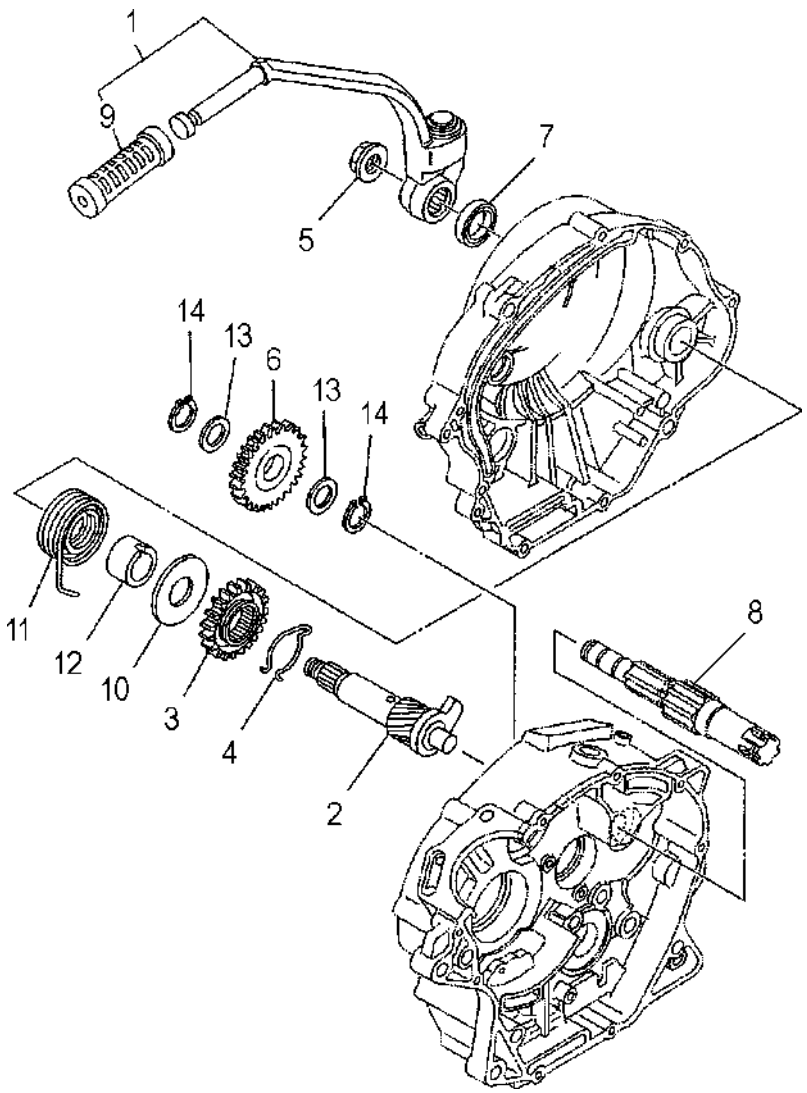

TORNA ALL'INDICE

X3M 125 MOTARD - KAT EURO 3 - M.Y. 2008

Avviamento a pedale
Kick starter

Nr.	Codice	Q.tà	Descrizione	Description
1	081.018.00	1	Leva avviamento	Kick lever
2	701.080.00	1	Albero avviamento	Starting shaft
3	740.201.00	1	Ingranaggio avviamento	Starting gear
4	746.074.00	1	Clip albero avviamento	Clip
5	749.369.00	1	Dado	Nut
6	740.202.00	1	Ingranaggio folle	Gear kick idle
7	753.220.00	1	Paraolio	Oil seal
8	701.082.00	1	Albero secondario	Drive axle
9	072.301.00	1	Gommino	Rubber
10	749.398.00	1	Rondella	Washer
11	746.075.00	1	Molla ritorno	Spring
12	751.107.00	1	Distanziale	Spacer
13	749.368.00	2	Rondella	Washer
14	703.053.00	2	Seeger	Seeger

Nr.	Codice	Q.tà	Descrizione	Description

TORNA ALL'INDICE