R10 JET-LINE

Zjm 85

Scooter F10/94 - TAV. 1 -
Telaio

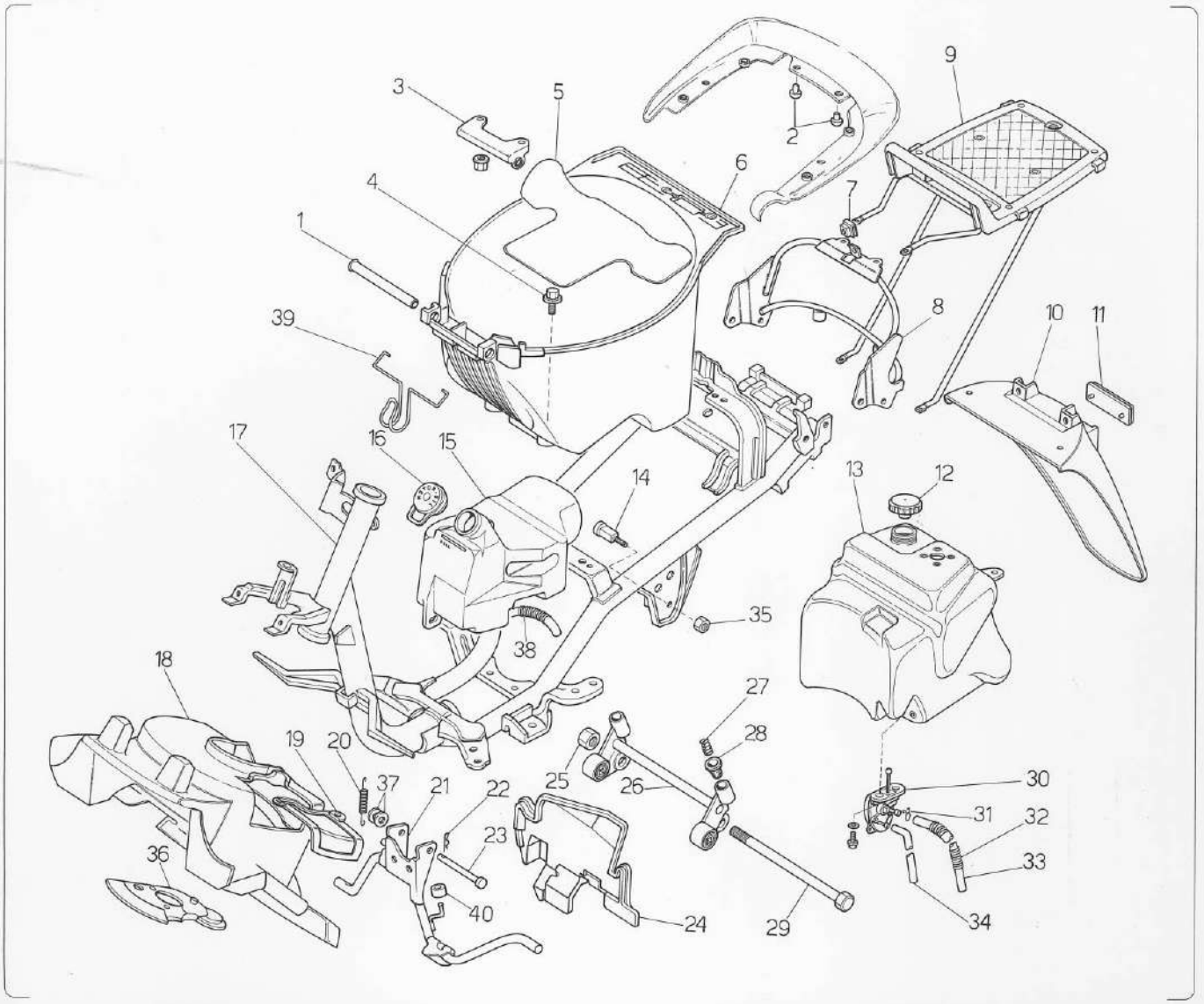

Nr.	Codice	Q.tà	Descrizione
1	150.174.13	1	Tubo fulcro sella
2	071.152.03	2	Paracolpi
3	188.040.99	1	Supporto sella
4	190.022.00	2	Vite fiss. vano p/casco
5	072.063.03	1	Pedanina
6	065.034.07	1	Vano portacasco
7	184.007.00	1	Dado a molla
8	156.059.99	1	Telaietto supporto p/pacco
9	173.035.00	1	Portapacco completo
10	057.034.07	1	Codino paraf. posteriore
11	071.117.01	1	Catadiottro rosso
12	092.016.03	1	Tappo serbatoio
13	161.019.99	1	Serbatoio
14	190.020.13	2	Perno supporto motore
15	069.011.00	1	Serbatoio olio
16	071.144.00	1	Tappo olio
17	156.061.99	1	Telaio
18	055.040.03	1	Parafango anteriore
19	071.150.03	1	Coperchio paraf. anteriore
20	147.079.13	1	Molla cavalletto
21	~~158.031.99~~	1	Cavalletto completo 158036.99
22	184.011.00	1	Copiglia
23	150.177.15	1	Perno cavalletto
24	057.031.00	1	Bancalina motore

Nr.	Codice	Q.tà	Descrizione
25	185.012.00	2	Dado fulcro bilanciere
26	174.011.99	1	Attacco motore
27	147.106.14	2	Molla antivibrazione
28	080.010.00	2	Portamolla in gomma
29	190.019.13	1	Perno motore
30	093.035.00	1	Rubinetto benzina
31	167.018.13	2	Fascetta benzina
32	147.080.13	1	Molla protezione tubo benzina
33	180.010.50	1	Tubo benzina 5 x 10
34	180.003.54	1	Tubo benzina 4 x 7
35	185.011.00	2	Dado fulcro bilanciere
36	057.032.03	1	Bancalina forcella
37	071.140.03	2	Rondella in gomma
38	147.084.13	1	Molla protezione tubo olio
39	147.090.15	1	Molla gancio borsa
40	072.064.00	1	Gommino cavalletto
- -	184.021.00	1	Kit viti telaio

Scooter F10/94 - TAV. 2 - Carrozzeria

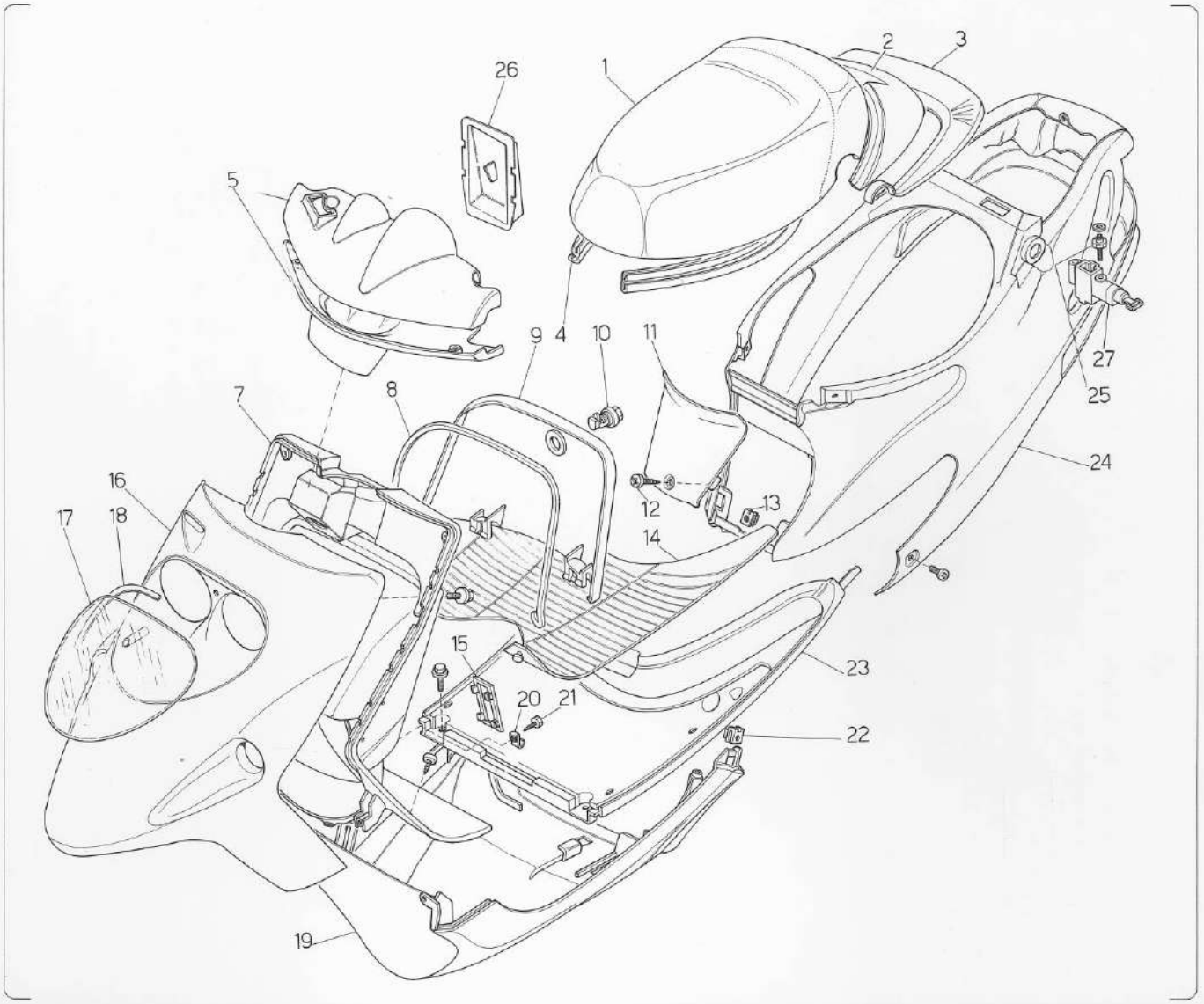

Nr.	Codice	Q.tà	Descrizione
1	106.062.03	1	Sellone
2	063.083.- -	1	Codino sottosella *
3	063.080.07	1	Spoiler
4	072.048.03	1	Guarnizione sottosella
5	071.168.- -	1	Coprimanubri (sup. + infer.) *
7	065.035.03	1	Paragambe
8	072.051.03	1	Guarnizione portaoggetti
9	071.141.03	1	Coperchio bauletto
10	090.024.00	1	Serratura bauletto
11	071.147.- -	1	Coperchio carena *
12	184.016.00	1	Kit viti per carrozzeria
13	184.007.00	1	Dado a molla
14	064.008.07	1	Pedanina
15	071.145.00	1	Coperchio paragambe
16	066.042.- -	1	Scudo anteriore *
17	063.081.00	1	Protezione trasparente faro
18	071.153.00	1	Biadesivo x protezione faro
19	063.078.- -	1	Puntone *
20	188.043.15	1	Cerniera
21	184.016.00	1	Kit viti per carrozzeria
22	184.008.00	2	Dado a molla
23	064.009.03	1	Portapedanina
24	063.079.- -	1	Carena posteriore *

Nr.	Codice	Q.tà	Descrizione
25	190.023.00	2	Vite fiss. serratura
26	071.151.07	1	Coperchio portabatteria
27	090.023.00	1	Serratura sella
* - -	181.086.00	2	Targhetta stampata
- -	181.087.- -	1	Completo marche 1994 *
- -	181.070.- -	1	Completo marche *
- -	090.026.00	1	Kit serrature

* SUL BLU NOTTE / 91

*** Vedi tav. N° 9 COLORI**

Scooter F10/94 - TAV. 3 -
Impianto elettrico

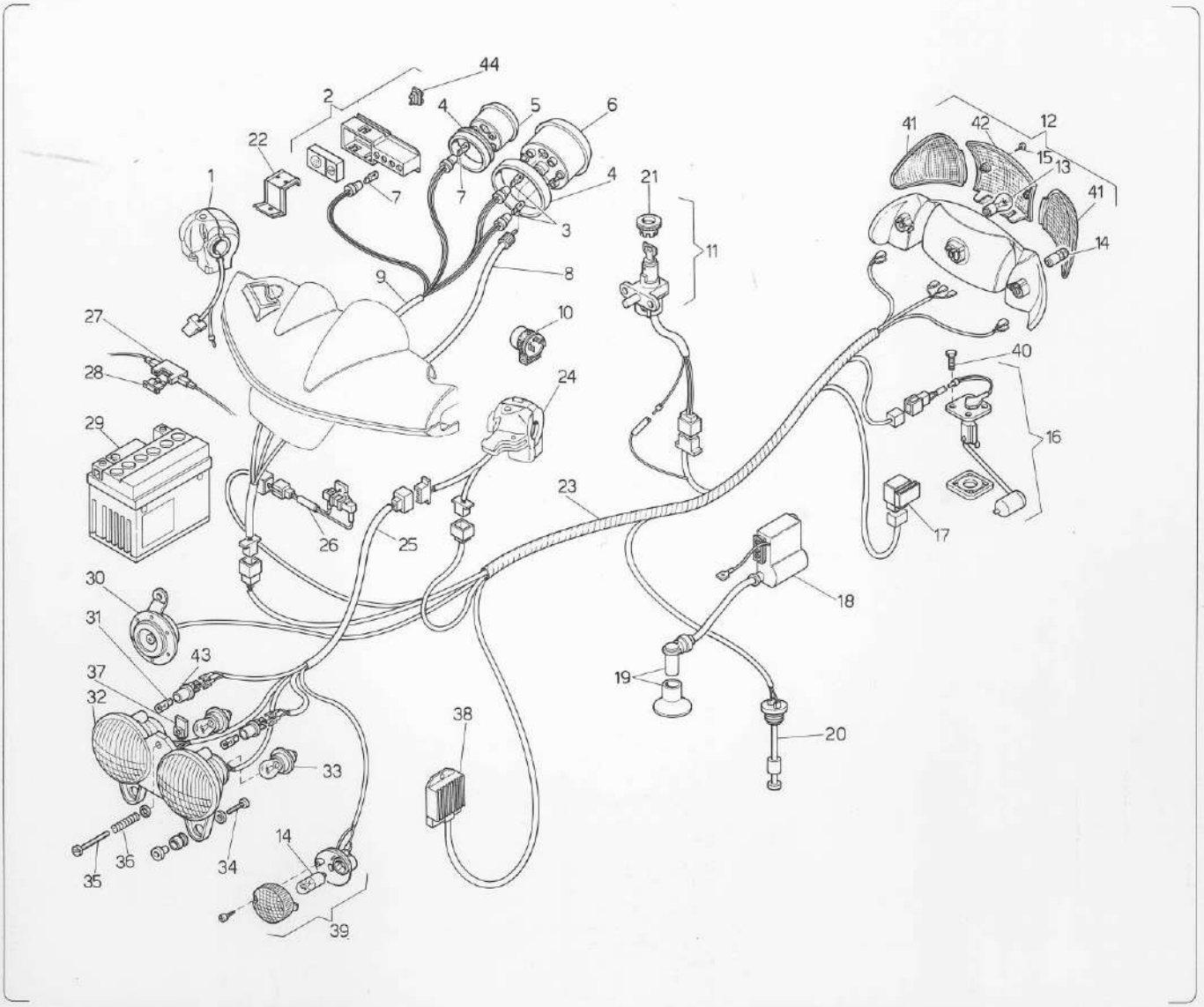

Nr.	Codice	Q.tà	Descrizione
1	020.034.00	1	Commutatore dx
1	020.038.00	1	Commutatore dx *
2	178.084.00	1	Scatola p/spie completa
3	022.073.00	2	Lampadina 12V 2W
4	072.059.00	1	Guarniz. strumenti in coppia
5	178.080.00	1	Orologio benzina
6	178.079.00	1	Orologio KMH
7	022.036.00	4	Lampadina 12V 1,2W
8	178.081.00	1	Trasmissione KMH
9	017.152.00	1	Cablaggio cruscotto
10	025.019.00	1	Intermittenza
11	090.025.00	1	Serratura avviamento
12	016.037.00	1	Fanale posteriore
13	022.048.00	1	Lampadina 12V 5-21W
14	022.017.00	4	Lampadina 12V 10W a bulbo
15	184.021.00	1	Kit viti telaio
16	093.036.00	1	Sonda benzina + guarniz.
17	025.015.00	1	Relais
18	024.033.00	1	Centralina
19	073.006.00	1	Pipetta candela cappuccio
20	093.037.00	1	Sonda olio
21	071.163.00	1	Ghiera x serratura
22	190.026.13	1	Piastrina fiss. scatola p/spie
23	017.165.00	1	Cablaggio centrale

Nr.	Codice	Q.tà	Descrizione
24	020.035.00	1	Commutatore sx
24	020.039.00	1	Commutatore sx * pos luce pere dexon
25	017.154.00	1	Cablaggio faro
26	025.014.00	1	Resistenza
27	025.016.00	1	Portafusibile
28	025.010.00	1	Fusibile 10 Ah
29	074.017.00	1	Batteria
30	018.016.00	1	Avvisatore acustico
31	022.050.00	2	Lampadina 12V 5W
32	015.033.00	1	Faro
33	022.042.00	2	Lampada 12V 15W ant. scod.
34	184.021.00	1	Kit viti telaio
35	184.010.00	1	Vite regolazione faro
36	147.072.14	1	Molla regolaz. faro
37	191.017.13	1	Piastrina regolaz. faro
38	026.011.00	1	Regolatore di tensione
39	019.027.00	2	Indicatore di direzione
40	184.021.00	1	Kit viti telaio
41	019.028.00	1	Vetrino indic. di direz. post. in cp.
42	016.039.00	1	Vetrino stop posteriore
43	023.004.00	2	Portalampada
44	072.055.00	1	Gommino reset

* DA GENNAIO '96

Scooter F10/94 - TAV. 4 -
Manubrio e comandi

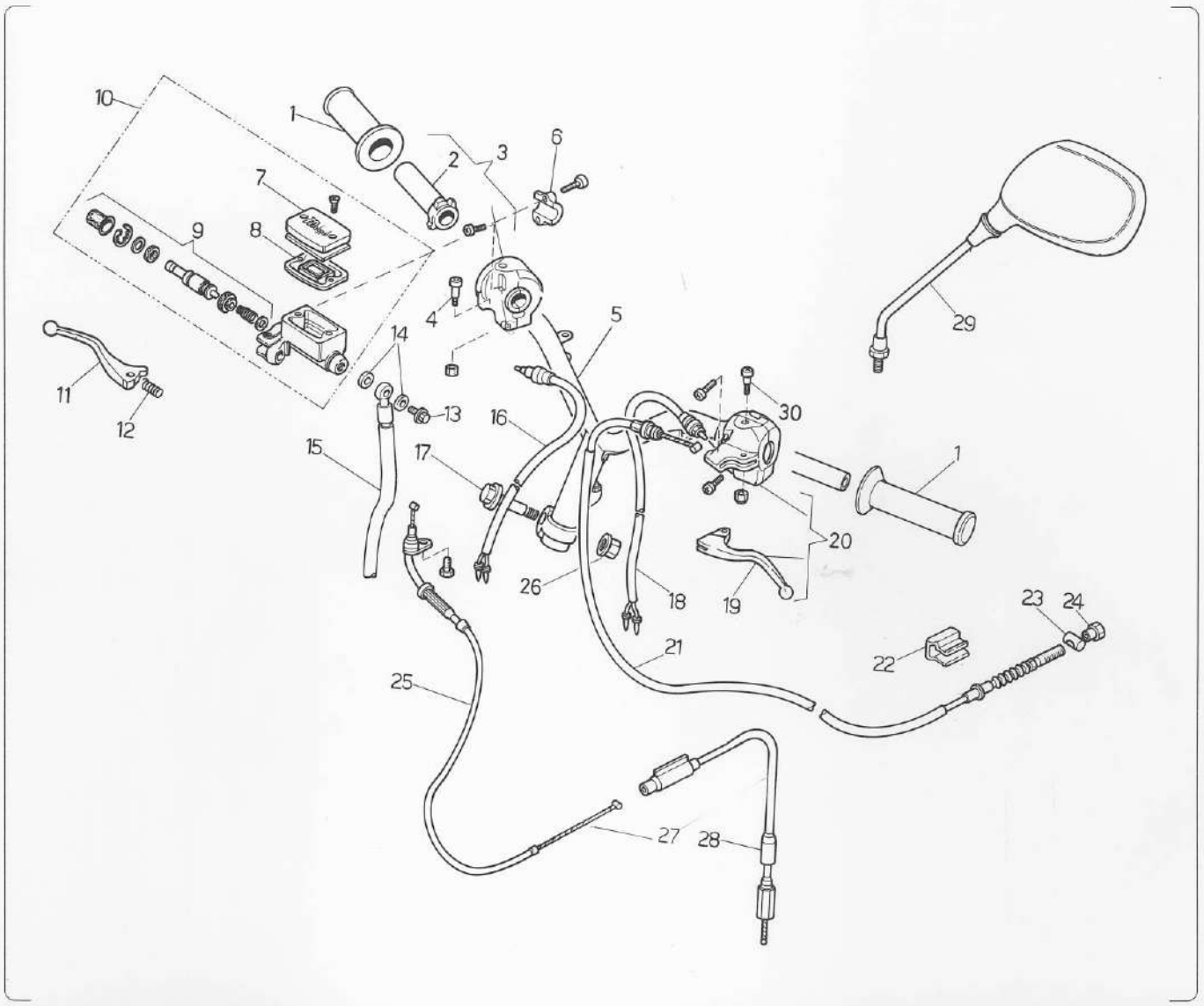

Nr.	Codice	Q.tà	Descrizione
1	097.014.03	1	Kit manopole (dx + sx)
2	121.134.00	1	Tubo comando gas
3	028.018.00	1	Comando gas completo
4	121.106.00	1	Fulcro leva dx
5	162.027.13	1	Manubrio
6	121.117.00	1	Attacco pompa
7	121.127.00	1	Coperchio pompa
8	121.099.00	1	Guarnizione pompa
9	121.128.00	1	Pistone completo
10	030.016.03	1	Pompa freno completa
11	121.132.03	1	Leva dx
12	121.108.00	1	Molla leva dx
13	150.024.14	1	Vite trasmissione idraulica
14	190.006.00	2	Rasamento
15	033.028.00	1	Trasmissione idraulica
16	017.140.00	1	Cablaggio interruttore stop dx
17	150.179.13	1	Vite fissaggio manubrio
18	017.155.00	1	Cablaggio interruttore stop sx
19	121.133.03	1	Leva sx
20	125.030.00	1	Comando sx completo x cav.
21	048.023.03	1	Trasmissione freno posteriore
22	147.078.15	1	Molla freno posteriore
23	119.354.13	1	Barilotto
24	150.175.13	1	Vite regolazione freno

Nr.	Codice	Q.tà	Descrizione
25	034.069.03	1	Trasmiss. gas
26	121.017.00	1	Molla leva sx
27	034.080.03	1	Trasmissione gas unica *
28	034.070.03	1	Trasmiss. gas carb. + tacc.
29	088.013.03	1	Specchietto sx
30	184.021.00	1	Kit viti telaio
31	121.136.00	1	Vite fulcro leva sx

* DA LUGLIO '95

Scooter F10/94 - TAV. 5 -
Gruppo scarico e aspirazione

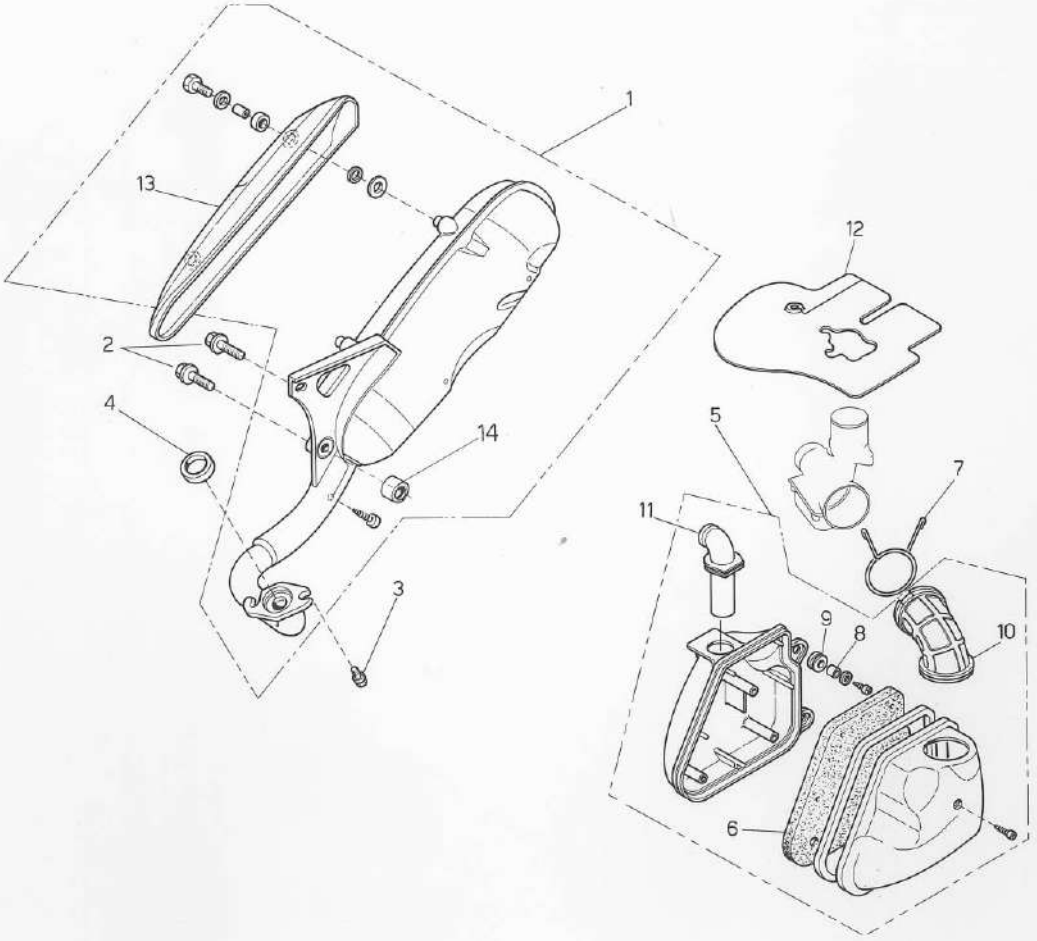

Nr.	Codice	Q.tà	Descrizione
1	165.101.99	1	Marmitta completa
2	184.021.00	1	Kit viti telaio
3	184.006.00	2	Vite fissaggio marmitta
4	072.053.00	1	Guarnizione scarico
5	066.058.03	1	Cassetta aspiraz. completa
6	066.045.00	1	Filtro aria
7	147.082.13	1	Molla manicotto aspirazione
8	150.043.00	2	Distanziale
9	080.002.00	2	Gommino
10	076.011.00	1	Manicotto aspirazione x carb. TK
10	076.013.00	1	Manicotto aspiraz.x carb. DELLORTO
11	076.012.00	1	Manicotto
12	057.033.00	1	Bancalina carburatore
13	071.165.03	1	Protezione marmitta
14	075.024.00	1	Silentblock marmitta

Nr.	Codice	Q.tà	Descrizione

Scooter F10/94 - TAV. 6 -
Forcella anteriore e sospensione posteriore

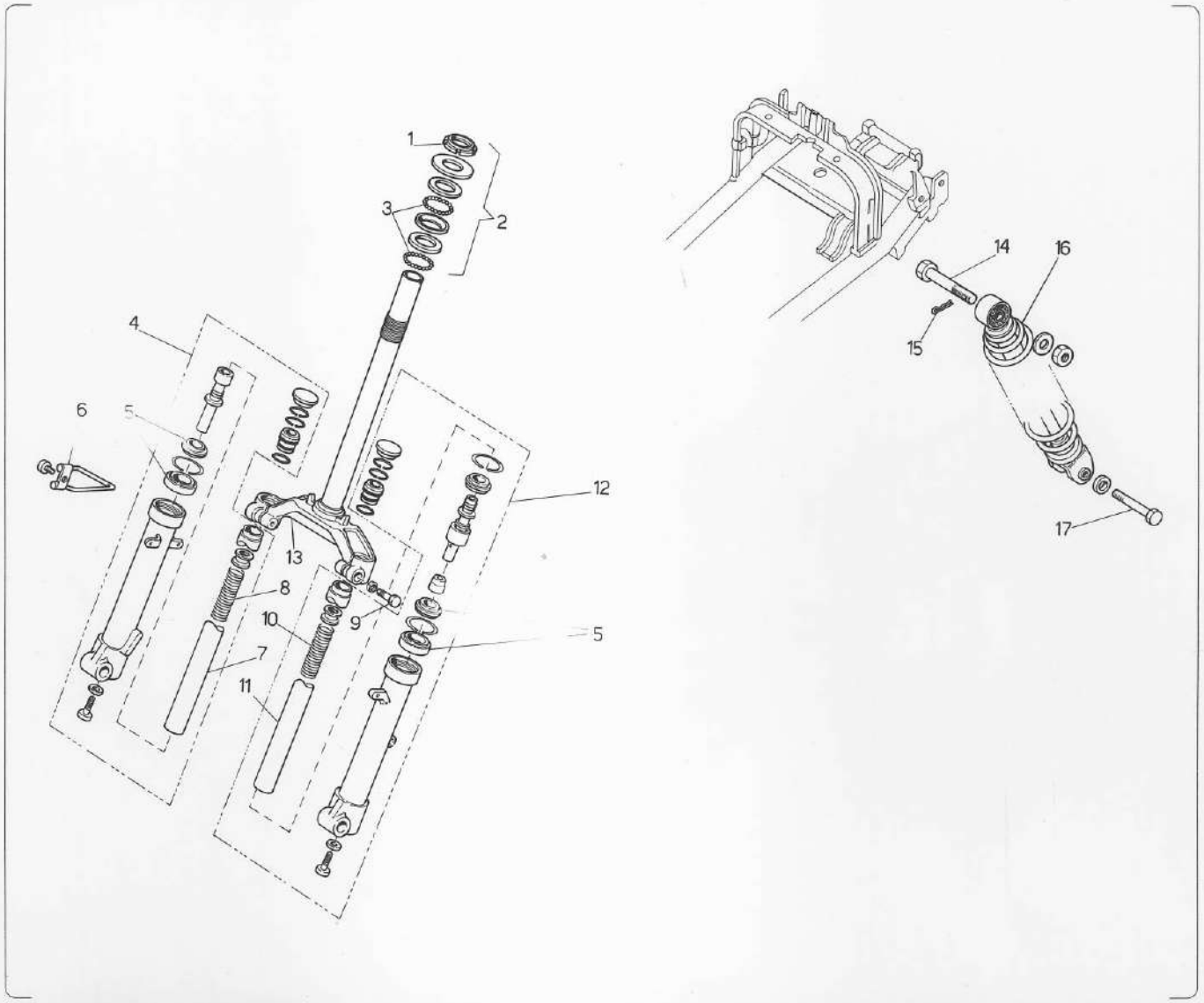

Nr.	Codice	Q.tà	Descrizione
1	185.009.13	1	Ghiera
2	104.014.00	1	Serie sterzo
3	120.261.00	22	Sfere
4	120.294.00	1	Portaruota completo dx
5	120.324.00	1	Paraolio + parapolvere
6	147.075.13	1	Molla passafilo
7	120.286.00	1	Canna dx
8	120.287.00	1	Molla portaruota dx
9	184.021.00	2	Kit viti telaio
10	120.290.00	1	Molla portaruota sx
11	120.282.00	1	Canna sx
12	120.292.00	1	Portaruota completo sx
13	120.293.99	1	Testa croce
14	190.021.00	1	Vite fiss. ammort. super.
15	184.011.00	1	Copiglia
16	010.030.03	1	Ammortizzatore
17	184.021.00	1	Kit viti telaio
- -	013.028.00	1	Forcella completa

Nr.	Codice	Q.tà	Descrizione

Scooter F10/94 - TAV. 7 -
Ruota anteriore

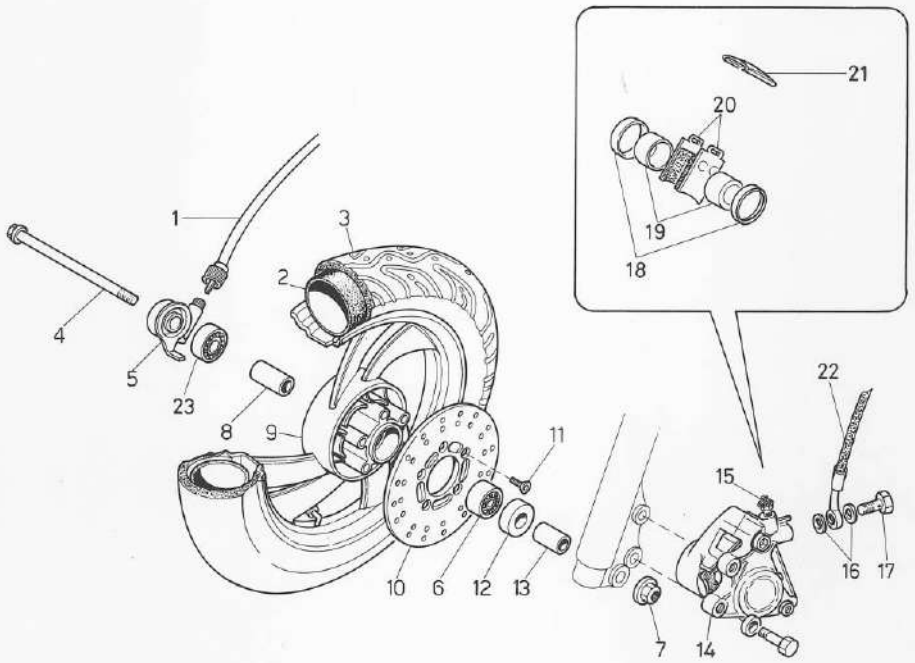

Nr.	Codice	Q.tà	Descrizione
1	178.081.00	1	Trasmissione KMH
2	054.033.00	1	Camera 100/80 - 10"
3	050.029.00	1	Copertura 100/80 - 10"
4	190.024.00	1	Perno ruota
5	178.078.00	1	Rinvio KMH
6	119.396.00	2	Cuscinetto
7	185.012.00	1	Dado perno ruota
8	119.397.00	1	Distanziale cuscinetti
9	109.035.- -	1	Ruota anteriore *
10	119.398.00	1	Disco freno
11	184.021.00	1	Kit viti telaio
12	119.417.00	1	Distanziale
13	119.437.00	1	Distanziale
14	031.019.00	1	Pinza freno
15	119.436.00	1	Vite spurgo
16	190.006.00	2	Rasamento
17	150.024.14	1	Vite x trasmissione idraulica
18	119.440.00	1	Serie anelli di tenuta
19	119.435.00	2	Pistone pinza
20	119.439.00	1	Coppia pastiglie freno
21	119.434.00	1	Cuffia
22	033.028.00	1	Trasmissione idraulica
23	119.438.00	1	Cuscinetto

Nr.	Codice	Q.tà	Descrizione

*** Specificare colore**

Scooter F10/94 - TAV. 8 -
Ruota posteriore

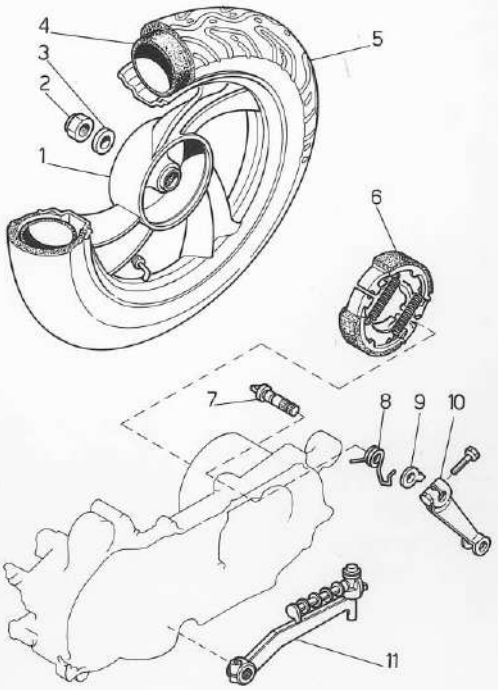

Nr.	Codice	Q.tà	Descrizione
1	110.033.- -	1	Ruota posteriore *
2	185.010.00	1	Dado ruota posteriore
3	119.224.00	1	Rondella (specif. misura)
4	054.033.00	1	Camera 100/80 - 10"
5	050.029.00	1	Copertura 100/80 - 10"
6	119.403.00	1	Anello ceppi
7	119.351.00	1	Ogiva
8	119.353.13	1	Molla leva freno
9	191.016.13	1	Piastrina ferodi
10	119.352.00	1	Leva freno
11	081.009.03	1	Leva messa in moto

Nr.	Codice	Q.tà	Descrizione

*** Specificare colore**

MOTORE MINARELLI CY 50

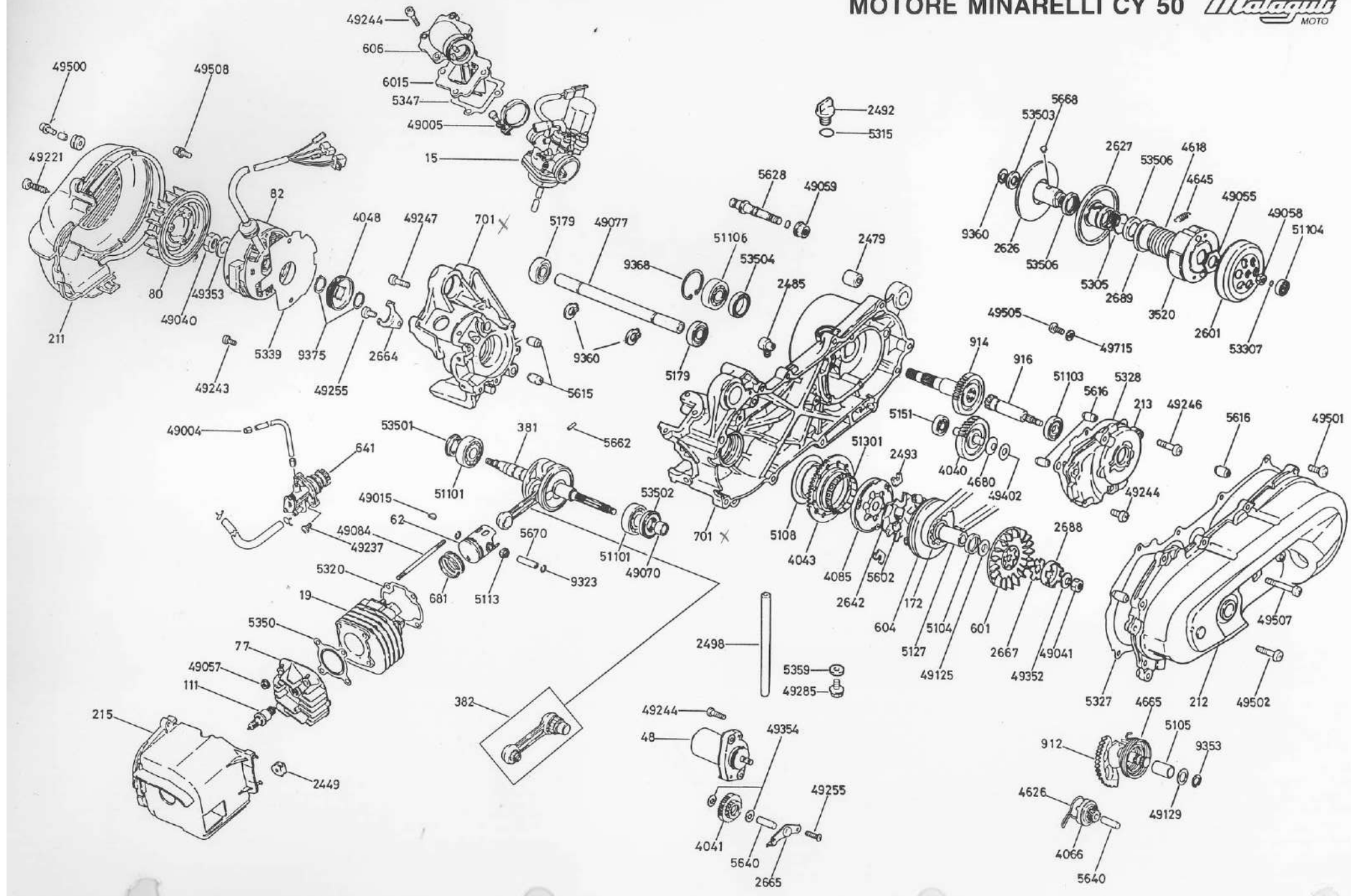

MOTORE SCOOTER CY50 distinta parti di ricambio completa (numerata da esploso) - F10/'94 -

Nr.	Codice	Q.tà	Descrizione
15	715.070.00	1	15.5258.9 Carburatore T.K. Ø 12 c/st. automatico
15	715.072.00	1	15.5801.9 Carburatore DELLORTO PHVA 12
19	771.125.00	1	71.8135.0 Cilindro completo di pistone
48	748.002.00	1	48.0012.9 Motorino avviamento
62	771.116.00	1	71.1210.0 Pistone Ø 40
77	777.014.00	1	77.0275.0 Testa
80	780.003.00	1	80.0112.0 Ventola
82	782.018.00	1	82.2245.9 Volano magnete
111	711.008.00	1	11.0122.9 Candela con resistore
172	717.001.00	1	17.0207.0 Cinghia di trasmissione
211	721.051.00	1	21.0121.0 Convogliatore ventola
212	721.052.00	1	21.0293.0 Coperchio m/in moto
213	721.053.00	1	21.0294.0 Coperchio trasmissione
215	721.054.00	1	21.0406.0 Cuffia convogliatore cilindro
381	771.117.00	1	71.5067.0 Imbiellaggio
382	771.118.00	1	71.5341.7 Biella completa
601	760.043.00	1	60.0505.0 Puleggia anteriore fissa
604	760.044.00	1	60.0055.0 Puleggia anteriore mobile c/boccola
606	760.045.00	1	60.1492.0 Collettore aspirazione
641	764.006.00	1	64.0011.9 Pompa olio completa
681	771.120.00	1	71.4203.0 Serie segmenti Ø 40
701	770.018.00	1	70.3202.0 Coppia carter
912	701.041.00	1	01.1017.0 Albero messa in moto
914	701.042.00	1	01.0081.0 Albero uscita moto completo Z=36
916	701.043.00	1	01.0616.0 Albero trasmissione Z=13
2449	724.044.00	2	24.0515.0 Gommino supporto convogliatore cilindro
2479	724.045.00	1	24.0513.0 Gommino silent-block su carter
2485	724.047.00	1	24.0236.0 Raccordo in plastica sfiato olio
2492	724.048.00	1	24.0272.0 Tappo alimentazione olio
2493	724.049.00	3	24.0283.0 Tassello di traino
2498	724.050.00	1	24.0355.0 Tubo sfiato olio su carter
2601	726.017.00	1	26.0007.0 Campana frizione completa
2626	726.018.00	1	26.0040.0 Puleggia secondaria fissa completa
2627	726.019.00	1	26.0041.0 Puleggia secondaria mobile completa
2642	726.020.00	1	26.0121.7 Cappellotto porta tasselli
2664	726.021.00	1	26.0668.7 Piastrina ritegno paraolio
2665	726.022.00	1	26.0675.0 Piastrina ingranag. doppio intermedio E/S
2667	726.023.00	1	26.0670.7 Piastrina traino puleggia anteriore fissa
2688	726.026.00	1	26.0273.0 Scodellino dentato m. in moto
2689	726.025.00	1	26.0272.0 Scodellino portamolla x variatore
3520	735.023.00	1	35.0028.0 Frizione centrifuga completa
4040	740.120.00	1	40.2601.0 Ingran. doppio interm. compl. Z= 12/48
4041	740.121.00	1	40.0485.0 Ingran. doppio interm. E/S c/boccola
4043	740.122.00	1	40.0528.0 Corona avviamento elettrico Z=71

Nr.	Codice	Q.tà	Descrizione
49077	749.187.00	1	49.0457.0 Distanziale attacco carter
49084	749.188.00	4	49.0526.0 Prigioniero fissaggio testa M 7x1x109
49125	749.082.00	1	49.0645.0 Rondella acciaio blu Ø 13x18,5
49129	749.189.00	1	49.0649.0 Rondella acciaio blu Ø 15,1x28x1
49221	749.190.00	1	49.0836.9 Vite autofilettante x convogliatore ventola
49237	749.095.00	2	49.0853.9 Vite T.C.C.E. M 5x14
49243	749.036.00	2	49.0860.9 Vite T.C.C.E. M 6x16
49244	749.037.00	10	49.0861.9 Vite T.C.C.E. M 6x20
49246	749.038.00	2	49.0863.9 Vite T.C.C.E. M 6x30
49247	749.039.00	8	49.0864.9 Vite T.C.C.E. M 6x35
49255	749.176.00	3	49.0872.9 Vite T.C.C.E. M 6x12
49285	749.191.00	1	49.0917.0 Vite TE M 8x1,25x15 scarico olio
49352	749.192.00	1	49.0708.0 Rondella conica su scodellino m. moto
49353	749.193.00	1	49.0709.0 Rondella Ø 10,5x18x2
49354	749.194.00	2	49.0710.0 Rondella Ø 8x16x2
49402	749.195.00	1	49.1625.0 Rondella acciaio blu Ø 12,1x25,8x1,2
49500	749.196.00	2	49.1954.9 Vite T.C.C.E. M 6x20 c/rondella (nera)
49501	749.197.00	9	49.0877.9 Vite T.C.C.E. M 6x25 (nera)
49502	749.207.00	2	49.0878.9 Vite T.C.C.E. M 6x35 (nera)
49505	749.198.00	1	49.0881.9 Vite T.C.C.E. M6x10
49507	749.200.00	1	49.1951.9 Vite T.C.C.E. M6x60 (nera)
49508	749.201.00	3	49.1952.9 Vite T.C.C.E. M6x16 c/rondelle
49715	749.202.00	1	49.7702.9 Rondella Ø 6x16x1,5
51101	751.050.00	2	51.0238.9 Cuscinetto Ø 20x47x14 (83299-9RTCS31)
51103	751.051.00	1	51.0240.9 Cuscinetto Ø 17x35x10 (6003)
51104	751.052.00	1	51.0241.9 Cuscinetto Ø 8x28x9 (638ZC3)
51106	751.046.00	1	51.0243.0 Cuscinetto Ø 17x40x12 (6203)
51301	751.053.00	1	51.0337.9 Gabbia Ø 57x61x10 (57RFN-6110A)
53306	753.113.00	1	53.0152.9 Anello di tenuta OR Ø 6,8x2
53307	753.126.00	1	53.0153.9 Anello di tenuta OR 6,5x3
53501	753.124.00	1	53.0545.9 Paraolio Ø 20x30/33,5x5,3/6
53502	753.125.00	1	53.0546.9 Paraolio Ø 20x42/43x8/9
53503	753.117.00	1	53.0547.9 Paraolio Ø 17x28x5,5
53504	753.118.00	1	53.0548.9 Paraolio Ø 22x32x6
53506	753.119.00	2	53.0543.9 Paraolio Ø 32x39x4
- -	740.126.00	1	40.2015.0 Gruppo variatore con frizione
- -	771.124.00	1	71.0728.6 Serie paraoli
- -	799.065.00	1	99.0698.0 Serie guarnizioni
- -	771.121.00	1	71.1610.1 Pistone completo Ø 40,5 1A magg.
- -	771.121.01	1	71.1610.2 Pistone completo Ø 41 2A magg.
- -	771.122.00	1	71.4703.1 Serie segmenti magg. Ø 40,5 1A magg.
- -	771.122.01	1	71.4703.2 Serie segmenti magg. Ø 41 2A magg.

4048	**740.123.00**	1	40.0952.0 Ingranaggio conduttore pompa olio
4066	**740.124.00**	1	40.0659.0 Ingranaggio scorrevole m.moto
4085	**740.125.00**	1	40.0846.0 Ruota libera completa
4618	**746.039.00**	1	46.0116.0 Molla per puleggia second. mobile
4626	**746.040.00**	1	46.0148.7 Molla per scorrevole m. moto
4645	**746.041.00**	2	46.0199.7 Molla richiamo ceppi frizione
4665	**746.042.00**	1	46.0235.7 Molla ritorno leva messa in moto
4680	**746.043.00**	1	46.0306.0 Molla a disco su ingr. doppio intermedio
5104	**751.054.00**	1	51.0115.0 Distanziale Ø 18x23x15
5105	**751.041.00**	1	51.0131.7 Boccola per albero m. moto Ø 15x20x30
5108	**751.042.00**	1	51.0134.0 Boccola flangiata per corona E/S
5113	**751.043.00**	1	51.0336.9 Gabbia KBK Ø 10x14x12,5 su spinotto
5127	**751.045.00**	1	51.0167.7 Boccola per puleggia anteriore mobile
5151	**751.047.00**	2	51.0213.9 Cuscinetto Ø 10x30x9 (6200/C3)
5179	**751.049.00**	2	51.0237.9 Cuscinetto Ø 17x35x10 stagno (6003/2RS)
5305	**753.104.00**	2	53.0110.9 Anello di tenuta OR Ø 37,85x1,7
5315	**753.105.00**	1	53.0151.9 Anello di tenuta OR Ø13.3x2.4
5320	**753.106.00**	1	53.0804.0 Guarnizione base cilindro
5327	**753.107.00**	1	53.0853.0 Guarnizione coperchio m/in moto
5328	**753.108.00**	1	53.0854.0 Guarnizione coperchio trasmissione
5339	**753.109.00**	1	53.0922.0 Guarnizione statore volano
5347	**753.110.00**	1	53.0974.0 Guarnizione valvola lamelle
5350	**753.111.00**	1	53.0625.0 Guarnizione testa
5359	**753.112.00**	1	53.0482.0 Guarnizione vite scarico olio
5602	**756.077.00**	6	56.0022.0 Massa centrifuga
5615	**756.029.00**	2	56.0262.0 Grano riferimento carter
5616	**756.030.00**	4	56.0263.0 Grano riferimento coperchi
5628	**756.069.00**	1	56.0855.7 Perno ceppi freno
5640	**756.070.00**	2	56.0349.0 Perno Ø 8x32
5662	**756.071.00**	1	56.0406.7 Rullo Ø 3x11,8
5668	**756.072.00**	2	56.0407.0 Rullino di guida per variatore
5670	**756.073.00**	1	56.0624.0 Spinotto Ø 10x33
6015	**760.046.00**	1	60.1501.0 Valvola lamelle completa
9323	**703.024.00**	2	03.7000.0 Anello di fermo spinotto Ø 10
9353	**703.005.00**	1	03.0303.9 Anello seeger per albero Ø 15
9360	**703.023.00**	3	03.0310.7 Anello seeger per albero Ø 17 spess. 1
9368	**703.025.00**	1	03.0318.9 Anello seeger x foro Ø 40 spess. 1,75
9375	**703.026.00**	2	03.0326.9 Anello seeger x albero Ø 19
49004	**749.148.00**	1	49.0028.9 Fascetta per tubo pompa olio
49005	**749.180.00**	1	49.0017.0 Fascetta per flangia aspirazione
49015	**749.107.00**	1	49.0126.8 Chiavetta x volano magnete
49040	**749.210.00**	1	49.0312.0 Dado M10x1,5
49041	**749.181.00**	1	49.0346.0 Dado M10x1,25 H=8
49055	**749.182.00**	1	49.0353.0 Dado M 28x1 (CH=41) H=4
49057	**749.183.00**	4	49.0354.0 Dado M7x1 fissaggio testa
49058	**749.184.00**	1	49.0355.0 Dado M10x1 H=5,8
49059	**749.185.00**	1	49.0356.0 Dado M8x1,25 flang. x perno ceppi freno
49070	**749.186.00**	1	49.0453.0 Distanziale cuscinetto paraolio frizione

Scooter F10/94 - TAV. 9 - Colori moto

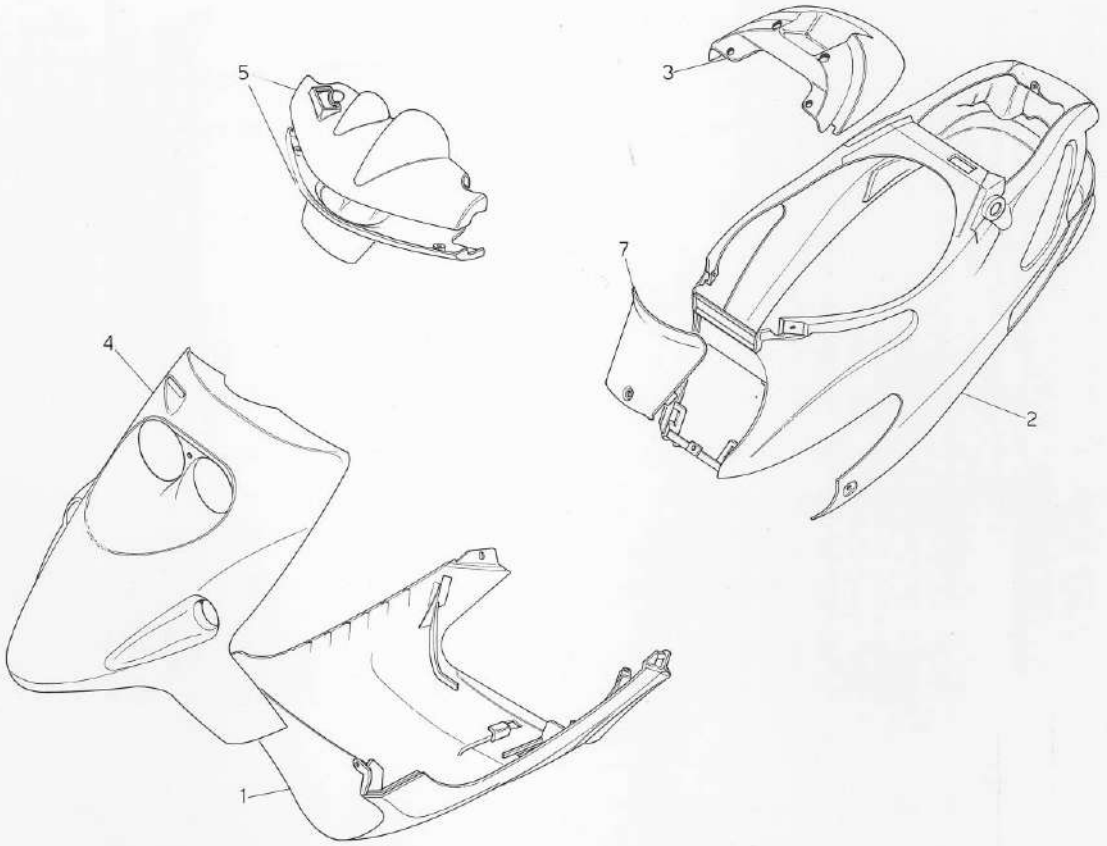

TABELLA COLORI

N°	Codice	Colori						
		01 Rosso d.s.	03 Nero mt.	07 Grigio	02 Bianco	11 Giallo	09 Verde	71 Rosso Corsa
1	063.078.	**81**	**83**	**87**	**72**	**70**	**89**	**71**
2	063.079.	**81**	**83**	**87**	**72**	**70**	**89**	**71**
3	063.083.	**81**	**83**	**87**	**72**	**70**	**89**	**71**
4	066.042.	**81**	**83**	**87**	**72**	**70**	**89**	**71**
5	071.168.	**81**	**83**	**87**	**72**	**70**	**89**	**71**
7	071.147.	**81**	**83**	**87**	**72**	**70**	**89**	**71**
-	181.070.	**01**	**03**	**07**	**- -**	**- -**	**03**	**- -**
-	181.087.	**- -**	**- -**	**- -**	**02**	**54**	**- -**	**71**

N°	Codice	91 Rosso Mag.	94 Blu Notte	44 Blu elettrico	94 Tigers	52 America	50 Fire Bird	
1	063.078.	**91**	**94**	**44**	**94**	**94**	**83**	
2	063.079.	**91**	**94**	**44**	**56**	**52**	**50**	
3	063.083.	**91**	**94**	**44**	**56**	**52**	**50**	
4	066.042.	**91**	**94**	**44**	**56**	**52**	**50**	
5	071.168.	**91**	**94**	**44**	**56**	**52**	**50**	
7	071.147.	**91**	**94**	**44**	**56**	**52**	**50**	
-	181.070.	**- -**	**- -**	**- -**	**03**	**03**	**03**	
-	181.087.	**91**	**94**	**44**	**- -**	**- -**	**- -**	

Scooter F10/94 - TAV. 10 - Accessori

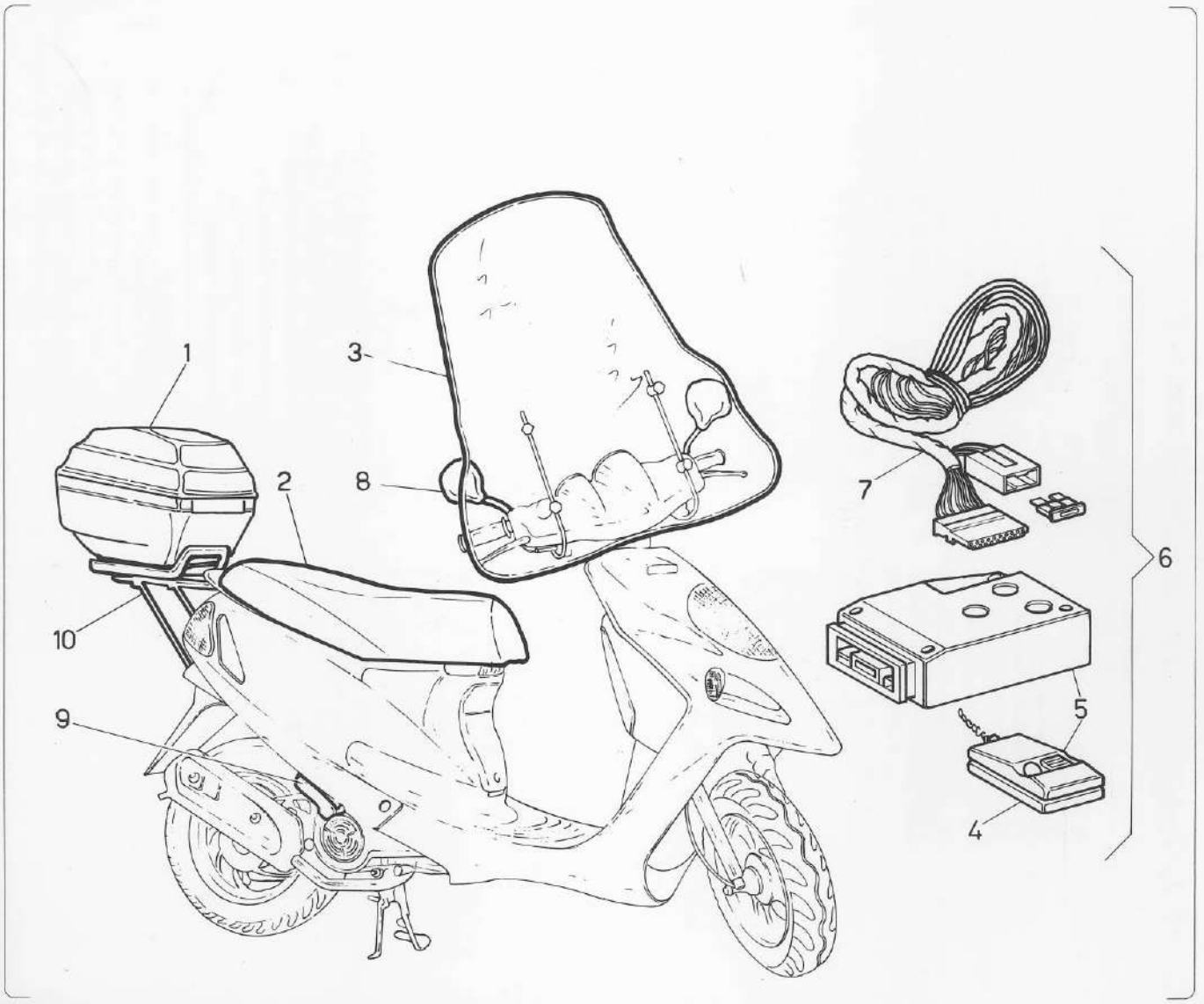

Nr.	Codice	Q.tà	Descrizione
1	065.041.03	1	Bauletto p/oggetti
2	106.064.03	1	Sella biposto
3	063.084.00	1	Parabrezza
4	018.021.00	1	Radiocomando x antifurto
5	018.035.00	1	Antifurto elettronico
6	018.036.00	1	Antifurto + cablaggio F10
7	017.198.00	1	Cablaggio adatt. antifurto
8	088.014.03	1	Specchietto dx
9	084.028.00	1	Staffe p/piedi secondo pass.
10	173.035.00	1	Portapacchi completo
-	010.033.11	1	Ammotizzatore idraulico c/regolazione
-	010.036.00	1	Ammortizzatore idraulico 30 regolazione
-	010.038.00	1	Ammortizzatore idraulico s/regolazione
-	063.093.- -	1	Kit copridisco + copricanna *

106 07203 . Sellone Geoniu p
lunge c/maniglia

*** Specificare colore**

Scooter F10 - Tav. 11 -

Esploso carburatore DELLORTO PHVA 12 HS cod. 715.072.00

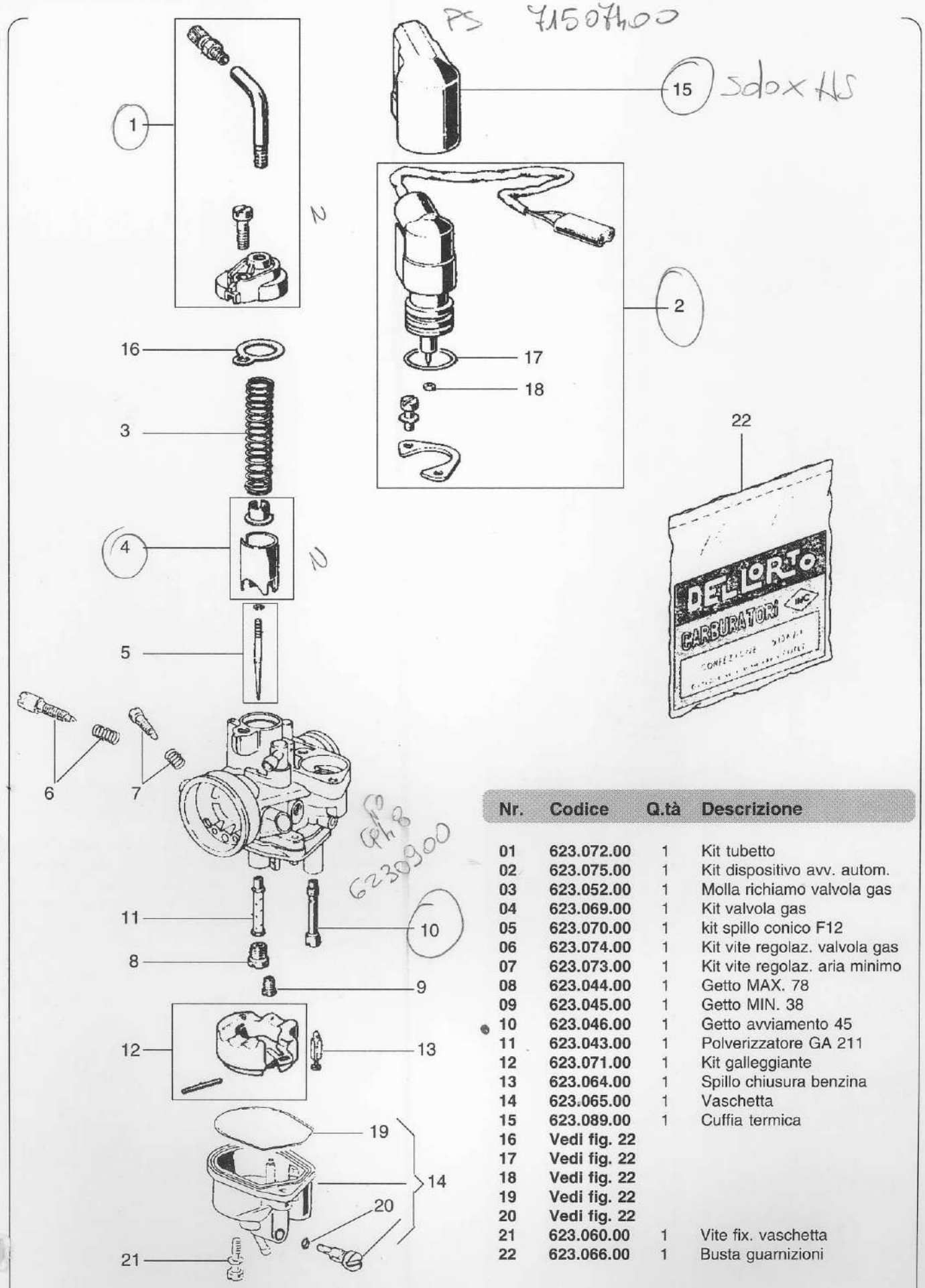

Nr.	Codice	Q.tà	Descrizione
01	623.072.00	1	Kit tubetto
02	623.075.00	1	Kit dispositivo avv. autom.
03	623.052.00	1	Molla richiamo valvola gas
04	623.069.00	1	Kit valvola gas
05	623.070.00	1	kit spillo conico F12
06	623.074.00	1	Kit vite regolaz. valvola gas
07	623.073.00	1	Kit vite regolaz. aria minimo
08	623.044.00	1	Getto MAX. 78
09	623.045.00	1	Getto MIN. 38
10	623.046.00	1	Getto avviamento 45
11	623.043.00	1	Polverizzatore GA 211
12	623.071.00	1	Kit galleggiante
13	623.064.00	1	Spillo chiusura benzina
14	623.065.00	1	Vaschetta
15	623.089.00	1	Cuffia termica
16	Vedi fig. 22		
17	Vedi fig. 22		
18	Vedi fig. 22		
19	Vedi fig. 22		
20	Vedi fig. 22		
21	623.060.00	1	Vite fix. vaschetta
22	623.066.00	1	Busta guarnizioni

Scooter F10 - Tav. 12 -
Esploso carburatore TK 4FK cod. 715.070.00

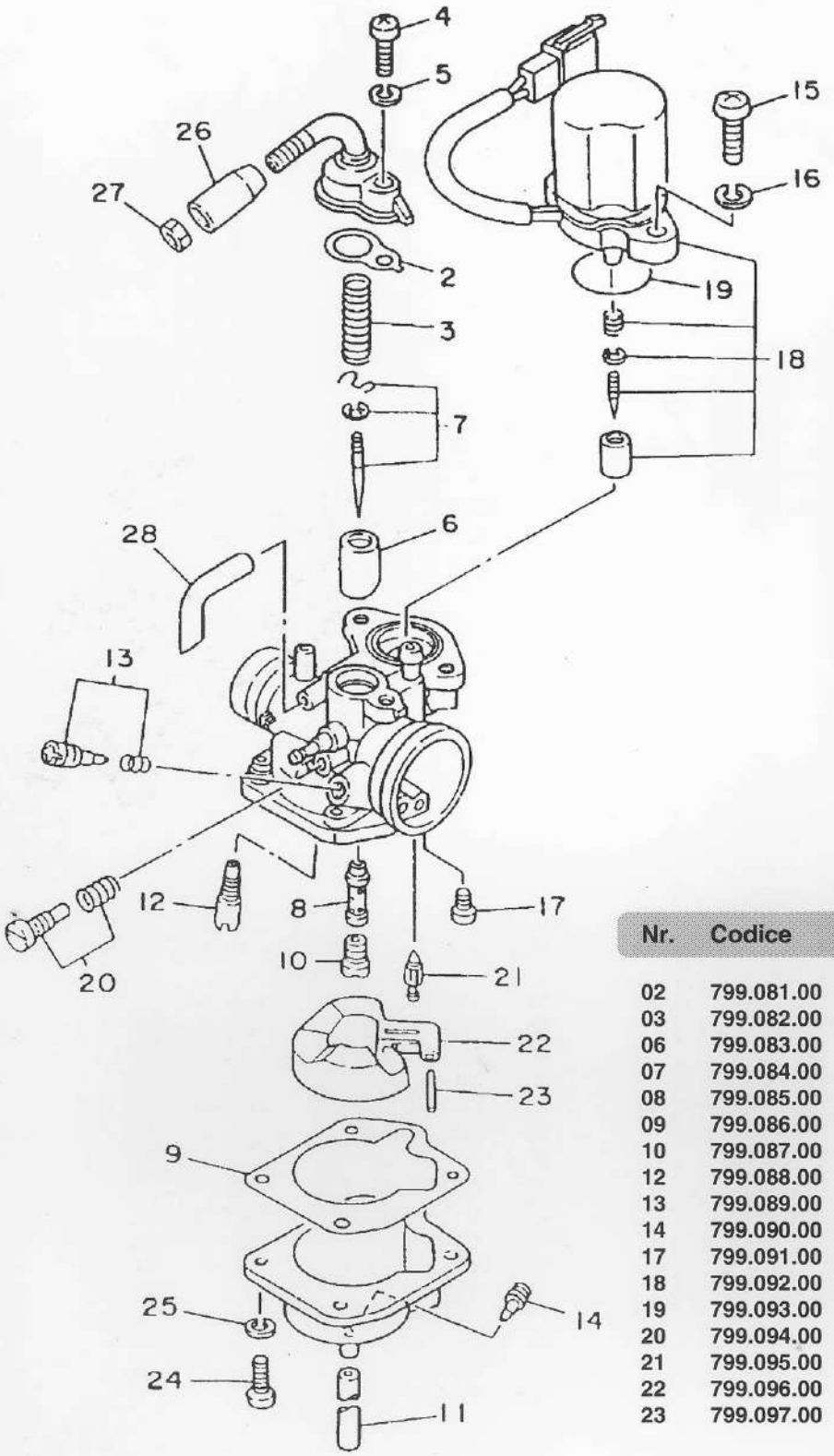

Nr.	Codice	Q.tà	Descrizione
02	799.081.00	1	99.0750.6 Guarn.carburatore
03	799.082.00	1	99.0751.6 Molla valvola gas
06	799.083.00	1	99.0752.6 Valvola gas
07	799.084.00	1	99.0753.6 Kit spillo conico
08	799.085.00	1	99.0754.6 Polverizzatore
09	799.086.00	1	99.0755.6 Guarn. vaschetta
10	799.087.00	1	99.0756.6 Getto MAX.
12	799.088.00	1	99.0757.6 Getto MIN.
13	799.089.00	1	99.0758.6 Vite aria minimo
14	799.090.00	1	99.0759.6 Vite aria
17	799.091.00	1	99.0760.6 Vite
18	799.092.00	1	99.0761.6 Gruppo starter
19	799.093.00	1	99.0762.6 Anello di tenuta
20	799.094.00	1	99.0763.6 Vite valvola c/molla
21	799.095.00	1	99.0764.6 Spillo benzina
22	799.096.00	1	99.0765.6 Galleggiante
23	799.097.00	1	99.0766.6 Perno galleggiante