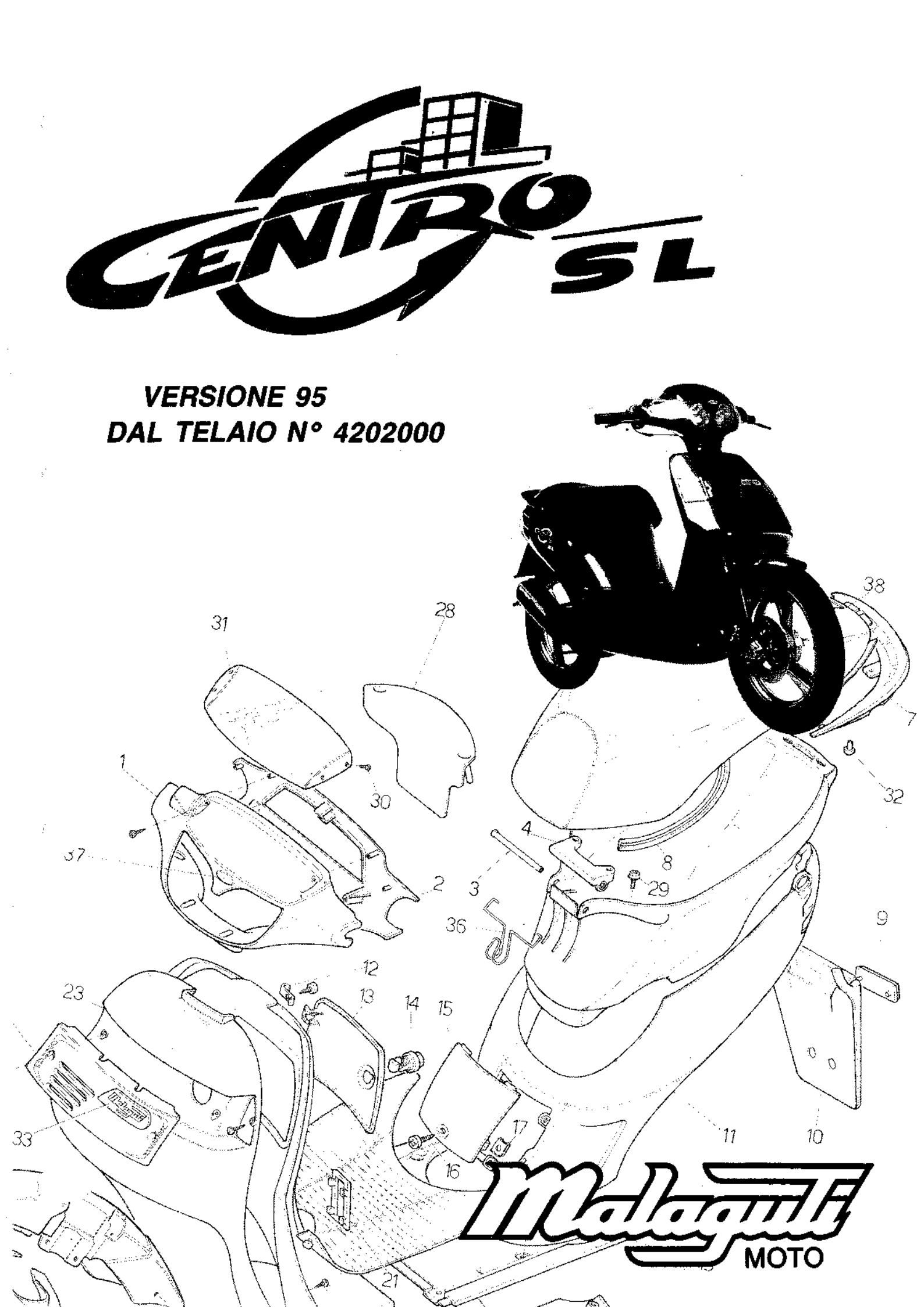
CENTRO SL
VERSIONE 95
DAL TELAIO N° 4202000
31
28
38
7
1
30
32
4
37
8
2
3
29
36
9
12
23
13
14
15
33
17
11
10
16
21
Malaguti
MOTO

Scooter CENTRO/SL - TAV. 1 - Varianti '95
Telaio

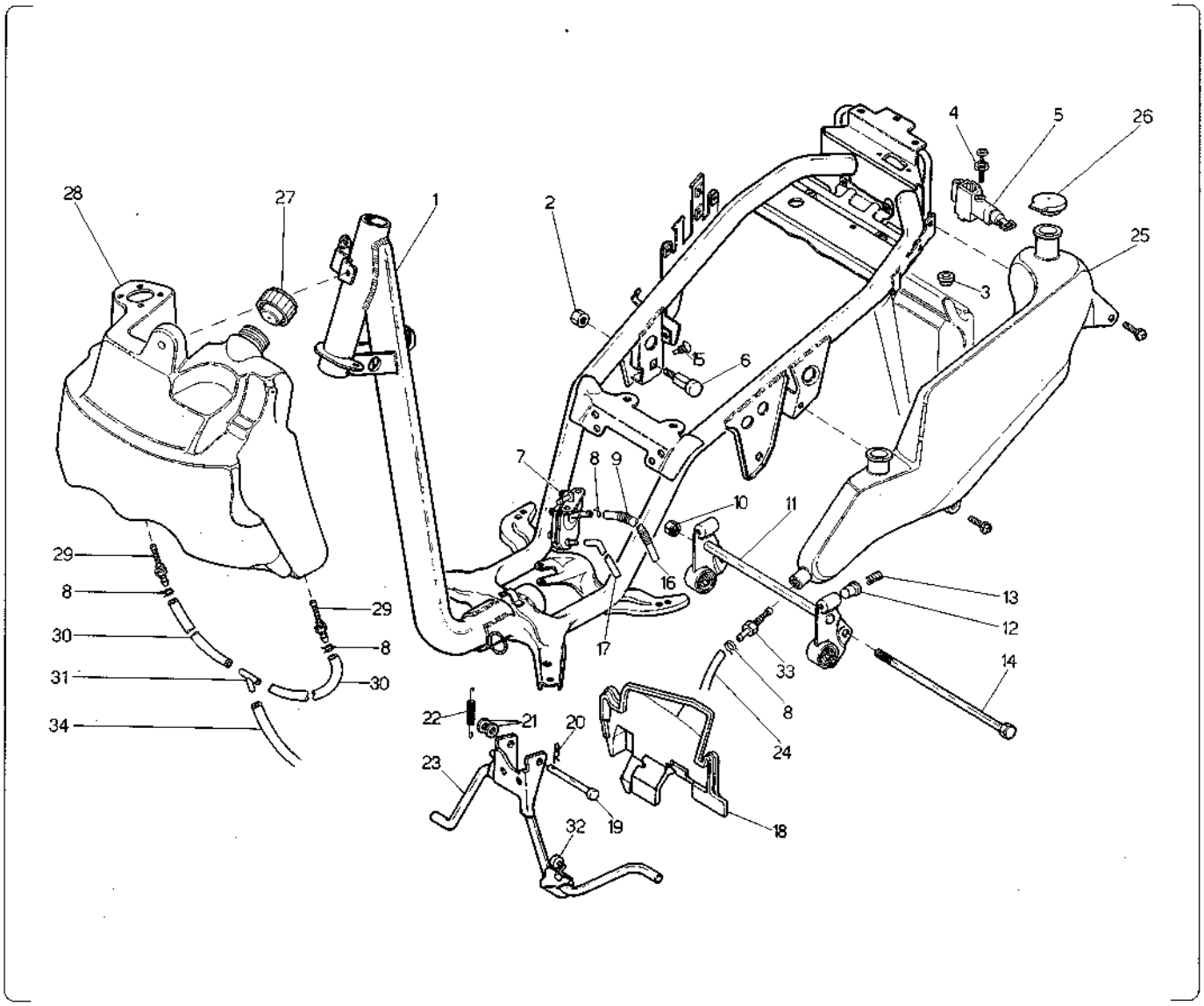

Nr.	Codice	Q.tà	Descrizione
1	156.066.99	1	Telaio
2	185.012.00	2	Dado fulcro bilanciere
3	150.183.13	2	Distanziale porta/pacco
4	190.023.00	2	Vite fiss. serratura
5	090.023.00	1	Serratura sella
6	190.020.13	2	Perno supporto motore
7	093.041.00	1	Rubinetto benzina
8	167.018.13	6	Fascetta
9	147.089.13	1	Molla tubo benzina
10	185.011.00	1	Dado fulcro motore
11	174.013.00	1	Attacco motore
12	080.010.00	2	Portamolla in gomma
13	147.106.14	2	Molla antivibrazione
14	190.019.13	1	Perno motore
15	072.066.03	2	Gommino
16	180.010.50	1	Tubo benzina Ø 5
17	180.003.52	1	Tubo benzina Ø 4
18	057.031.00	1	Bancalina motore
19	150.177.15	1	Perno cavalletto
20	184.011.00	1	Copiglia
21	071.140.03	2	Rondella in gomma
22	147.096.13	1	Molla cavalletto
23	158.039.99	1	Cavalletto centrale completo
24	180.011.50	1	Tubo olio

Nr.	Codice	Q.tà	Descrizione
25	069.015.00	1	Serbatoio olio
26	071.144.00	1	Tappo olio
27	092.016.03	1	Tappo serbatoio
28	161.022.00	1	Serbatoio benzina
29	094.005.00	1	Raccordo con filtro
30	180.015.00	2	Tubo benzina Ø 6
31	094.009.00	1	Raccordo olio a T
32	072.064.00	1	Gommino paracolpi cavalletto
33	094.007.00	1	Filtro serbatoio olio
34	180.010.50	1	Tubo benzina Ø 6
- -	090.026.00	1	Kit serrature

Scooter CENTRO/SL - TAV. 2 - Varianti '95
Carrozzeria

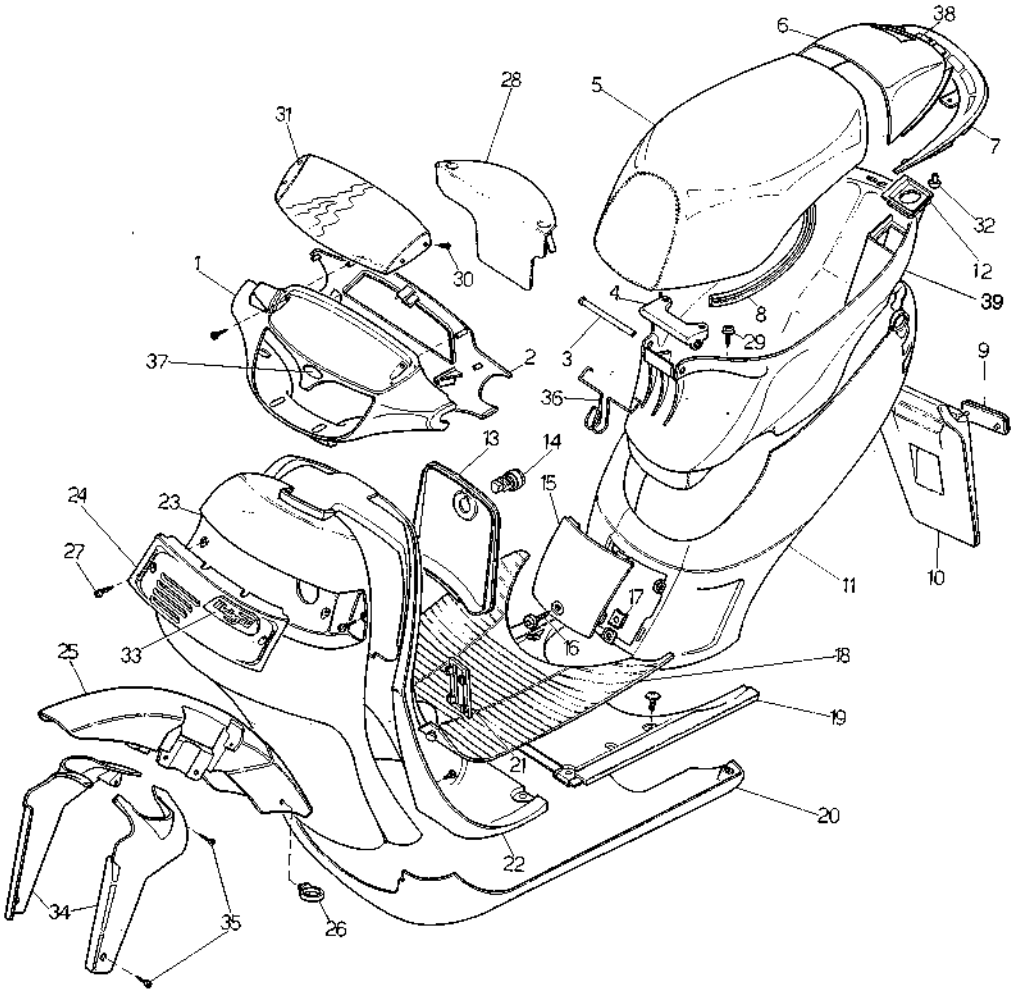

Nr.	Codice	Q.tà	Descrizione
1	071.174. - -	1	Coperchio faro *
2	071.223.03	1	Coprimanubrio posteriore
3	150.174.13	1	Tubo fulcro sella
4	188.040.99	1	Supporto sella
5	106.065.03	1	Sella
6	063.094.- -	1	Codino sella *
7	063.095.07	1	Spoiler
8	072.061.03	1	Guarnizione sella
9	071.117.01	1	Catadiottro
10	063.115.03	1	Codino paraspruzzi
11	063.087- -	1	Carena posteriore *
12	071.236.03	1	Coperchio x serb. olio
13	071.224.03	1	Sportellino serbatoi
14	090.024.00	1	Serratura
15	071.155.77	1	Coperchio carena
16	184.013.00	1	Kit viti carrozzeria
17	184.007.00	7	Dado a molla
18	064.010.03	1	Pedana in gomma
19	064.011.03	1	Pedana in plastica
20	063.088.- -	1	Puntone
21	071.145.00	1	Coperchio per numeri
22	065.047.03	1	Paragambe
23	066.048.- -	1	Scudo anteriore *
24	071.177.- -	1	Griglia anteriore *

Nr.	Codice	Q.tà	Descrizione
25	055.043.- -	1	Parafango anteriore *
26	080.009.00	1	Passacavo
27	184.013.00	1	Kit viti carrozzeria
28	071.238.07	1	Coperchio batteria
29	190.022.00	2	Vite fiss. vano p/casco
30	184.013.00	1	Kit viti carrozzeria
31	063.098.00	1	Plexiglass superiore
32	071.152.03	2	Paracolpi
33	181.084.00	1	Etichetta in resina "Malaguti"
34	063.105.77	1	Copricanna in coppia dx -sx
35	184.013.00	1	Kit viti carrozzeria
36	147.090.15	1	Molla aggancio borsa
37	181.085.00	3	Etichetta in resina "Centro"
38	181.084.00	1	Etichetta in resina "Malaguti"
39	065.037.07	1	Vano portacasco
- -	181.088.- -	1	Compl. marche CENTRO/SL *

*** Vedi tav. N° 9 COLORI**

Scooter CENTRO/SL - TAV. 3 - Varianti '95
Impianto elettrico

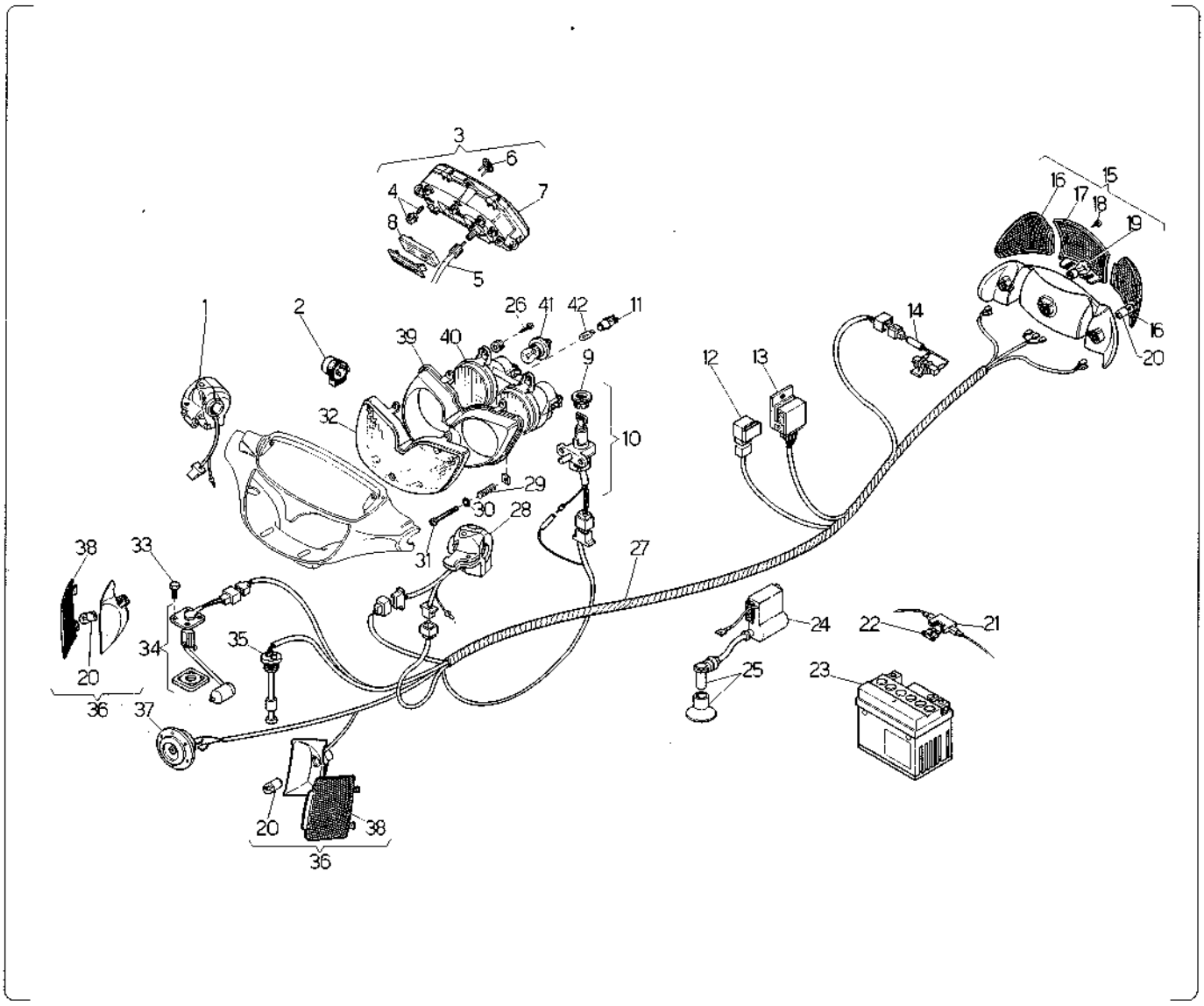

Nr.	Codice	Q.tà	Descrizione
1	020.034.00	1	Commutatore dx **
1	020.038.00	1	Commutatore dx *
2	025.008.00	1	Intermittenza
3	196.030.00	1	Cruscotto completo
4	023.006.00	6	P/lampadina con lampadina
5	178.089.00	1	Trasmissione c/km
6	072.071.00	1	Gommino reset orologio
7	071.199.00	1	Vetro cruscotto
8	178.083.00	1	Orologio digitale
9	071.163.00	1	Ghiera serratura
10	090.025.00	1	Serratura avviamento
11	023.004.00	1	P/lampadina faro
12	025.015.00	1	Relais
13	026.011.00	1	Regolatore di tensione
14	025.014.00	1	Resistenza
15	016.037.00	1	Fanalino posteriore
16	019.028.00	1	Vetrino frecce post. in coppia
17	016.039.00	1	Vetrino stop posteriore
18	184.013.00	1	Kit viti carrozzeria
19	022.048.00	1	Lampadina 12V 5-21W
20	022.017.00	4	Lampadina 12V 10W a bulbo
21	025.016.00	1	Portafusibile
22	025.010.00	1	Fusibile
23	074.017.00	1	Batteria 12V
24	024.033.00	1	Centralina elettronica

Nr.	Codice	Q.tà	Descrizione
25	073.006.00	1	Pipetta candela con cappuccio
26	184.013.00	1	Kit viti carrozzeria
27	017.201.00	1	Cablaggio
28	020.039.00	1	Commutatore sx *
28	020.035.00	1	Commutatore sx **
29	147.095.14	1	Molla regolazione faro
30	072.072.00	1	Anello OR.
31	190.004.00	1	Vite regol. faro (specif. misura)
32	063.099.00	1	Plexiglass protezione faro
33	184.009.00	4	Vite M5x12
34	093.048.00	1	Sonda benzina c/guarnizione
35	093.032.00	1	Sonda olio
36	019.029.00	2	Indicatori di direz. anter. dx-sx
37	018.023.00	1	Avvisatore acustico
38	019.033.00	1	Vetrino frecce ant. in coppia
39	071.176.07	1	Supporto faro anteriore.
40	015.036.00	1	Faro anteriore
41	022.042.00	2	Lampadina 12V 15W ant. scod.
42	022.050.00	2	Lampadina 12V 5W

* DA GENNAIO '96
** ART. fino ad esaurimento.

Scooter CENTRO/SL - TAV. 4 - Varianti '95
Manubrio e comandi

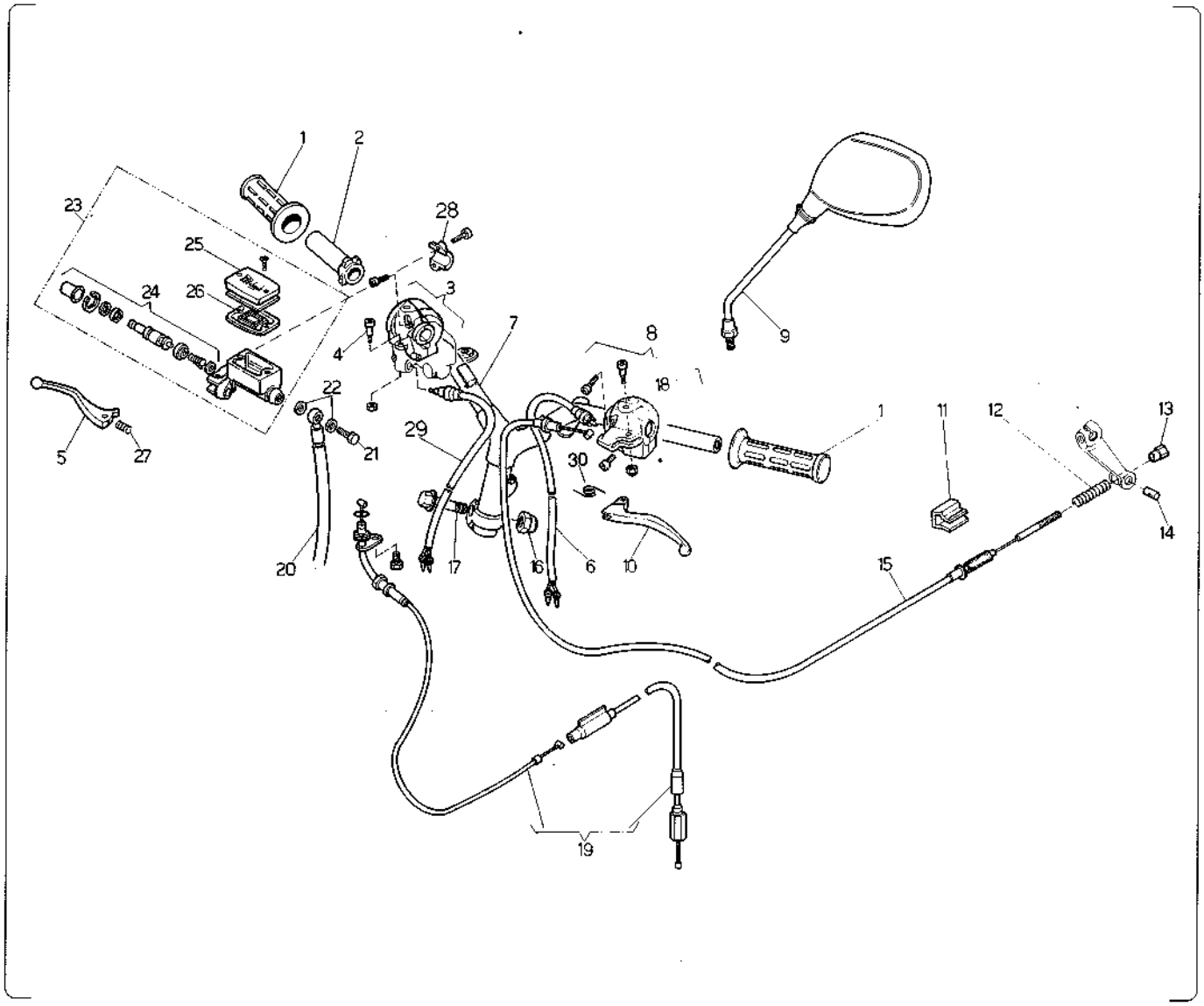

Nr.	Codice	Q.tà	Descrizione
1	097.014.03	1	Kit manopole (dx + sx)
2	121.134.00	1	Tubo comando gas
3	028.018.00	1	Comando gas completo
4	121.106.00	1	Fulcro leva dx
5	121.132.03	1	Leva freno dx
6	017.155.00	1	Cablaggio con interr. stop sx
7	162.031.13	1	Manubrio
8	125.030.00	1	Comando sx completo
9	088.013.03	1	Specchietto
10	121.133.03	1	Leva freno sx
11	147.078.15	1	Molla per trasmiss. freno post.
12	147.086.13	1	Molla freno posteriore
13	150.175.13	1	Vite regolazione freno
14	119.354.13	1	Barilotto
15	048.025.03	1	Trasmissione freno posteriore
16	184.023.00	1	Kit viti telaio
17	150.179.13	1	Vite fissaggio manubrio
18	121.136.00	1	Vite fulcro leva sx
19	035.016.03	1	Trasmissione gas completa (oli tra.cc)
20	033.026.00	1	Trasmissione idraulica
21	150.024.14	1	Vite trasmissione idraulica
22	190.006.00	2	Rasamento
23	030.016.03	1	Pompa freno completa
24	121.128.00	1	Pistone completo

Nr.	Codice	Q.tà	Descrizione
25	121.127.00	1	Coperchio pompa
26	121.099.00	1	Guarnizione pompa
27	121.108.00	1	Molla leva freno
28	121.139.00	1	Attacco pompa
29	017.140.00	1	Cablaggio con interr. stop dx
30	121.017.00	1	Molla leva sx

Scooter CENTRO/SL - TAV. 5 - Varianti '95
Gruppo scarico e aspirazione

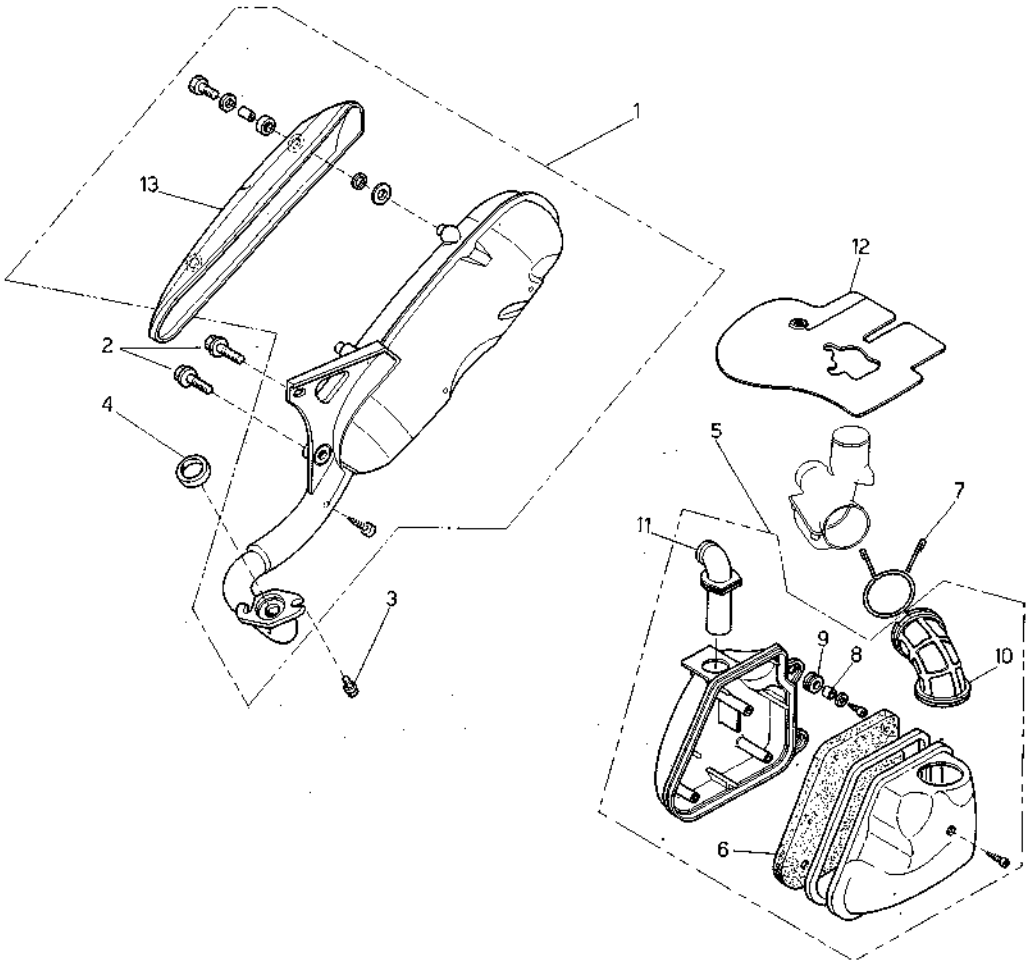

Nr.	Codice	Q.tà	Descrizione
1	165.101.99	1	Marmitta completa
2	184.023.00	1	Kit viti telaio
3	184.006.00	2	Vite fissaggio marmitta
4	072.053.00	1	Guarnizione scarico
5	066.058.03	1	Cassetta aspirazione completa
6	066.045.00	1	Filtro aria
7	147.082.13	1	Molla manicotto aspirazione
8	150.043.00	2	Distanziale
9	080.002.00	2	Gommino
10	076.013.00	1	Manicotto aspirazione
11	076.012.00	1	Manicotto
12	057.033.00	1	Bancalina carburatore
13	071.165.03	1	Protezione marmitta
14	075.024.00	1	Silentblock

Da telaio N° **4202000** a Telaio N° **4204251**

5	066.041.03	1	Cassetta aspirazione compl.
10	076.011.00	1	Manicotto aspirazione

Scooter CENTRO/SL - TAV. 6 -
Forcella anteriore e sospensione posteriore

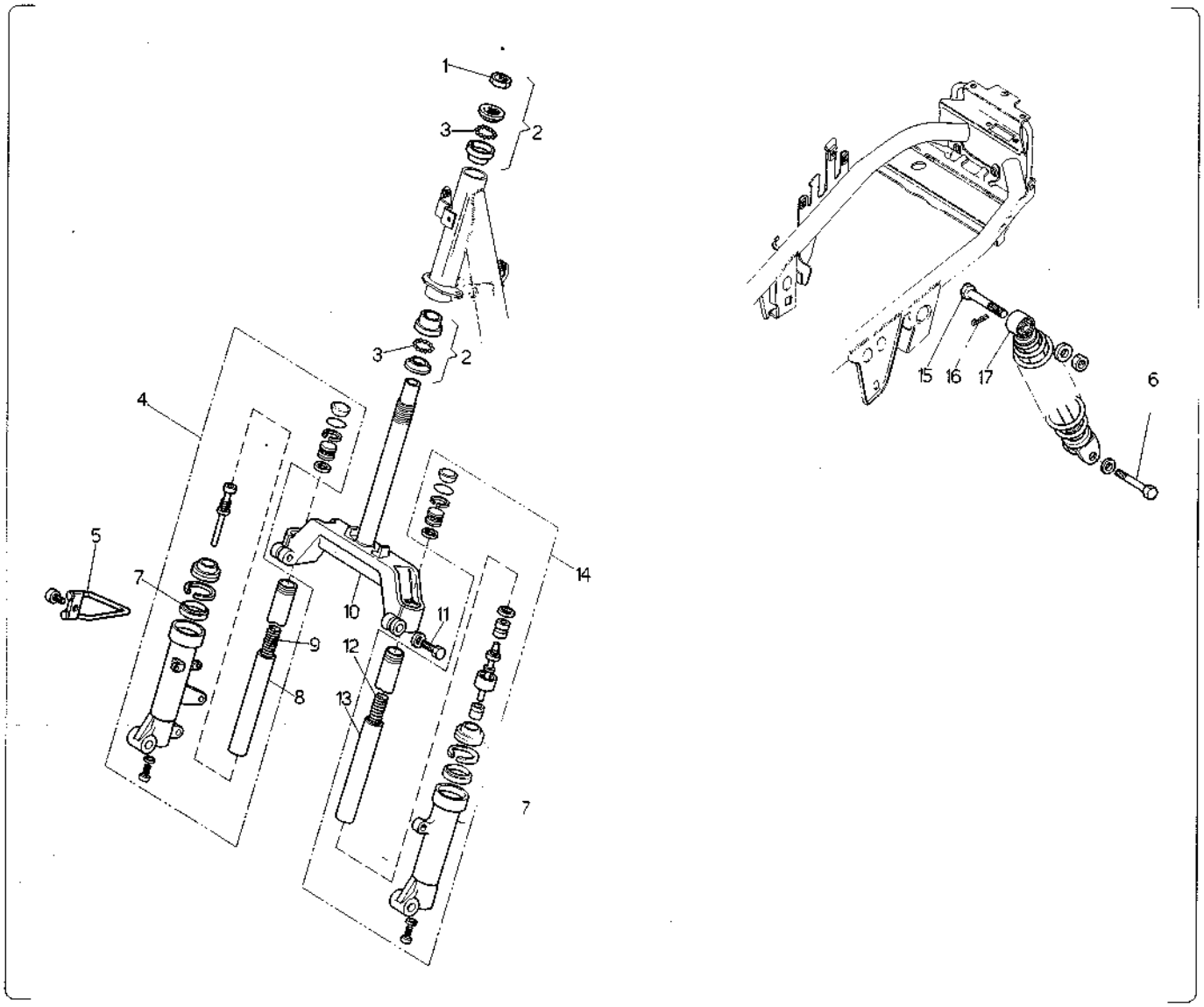

Nr.	Codice	Q.tà	Descrizione
1	104.013.00	1	Dado serie sterzo
2	104.005.00	1	Serie sterzo ⌿
3	120.261.00	22	Sfere
4	120.299.00	1	Portaruota completo dx
5	147.075.13	1	Molla trasmissione c/km
6	184.023.00	1	Kit viti telaio
7	120.324.00	1	Paraolio + parapolvere
8	120.282.00	1	Canna dx
9	120.283.00	1	Molla portaruota dx
10	120.284.99	1	Testa croce
11	184.023.00	1	Kit viti telaio
12	120.285.00	1	Molla portaruota sx
13	120.286.00	1	Canna sx
14	120.300.00	1	Portaruota completo sx
15	190.021.00	1	Vite fiss. ammortizzatore sup.
16	184.011.00	1	Copiglia
17	010.031.00	1	Ammortizzatore
- -	013.035.00	1	Forcella completa

Nr.	Codice	Q.tà	Descrizione

Scooter CENTRO/SL - TAV. 7 -
Ruota anteriore

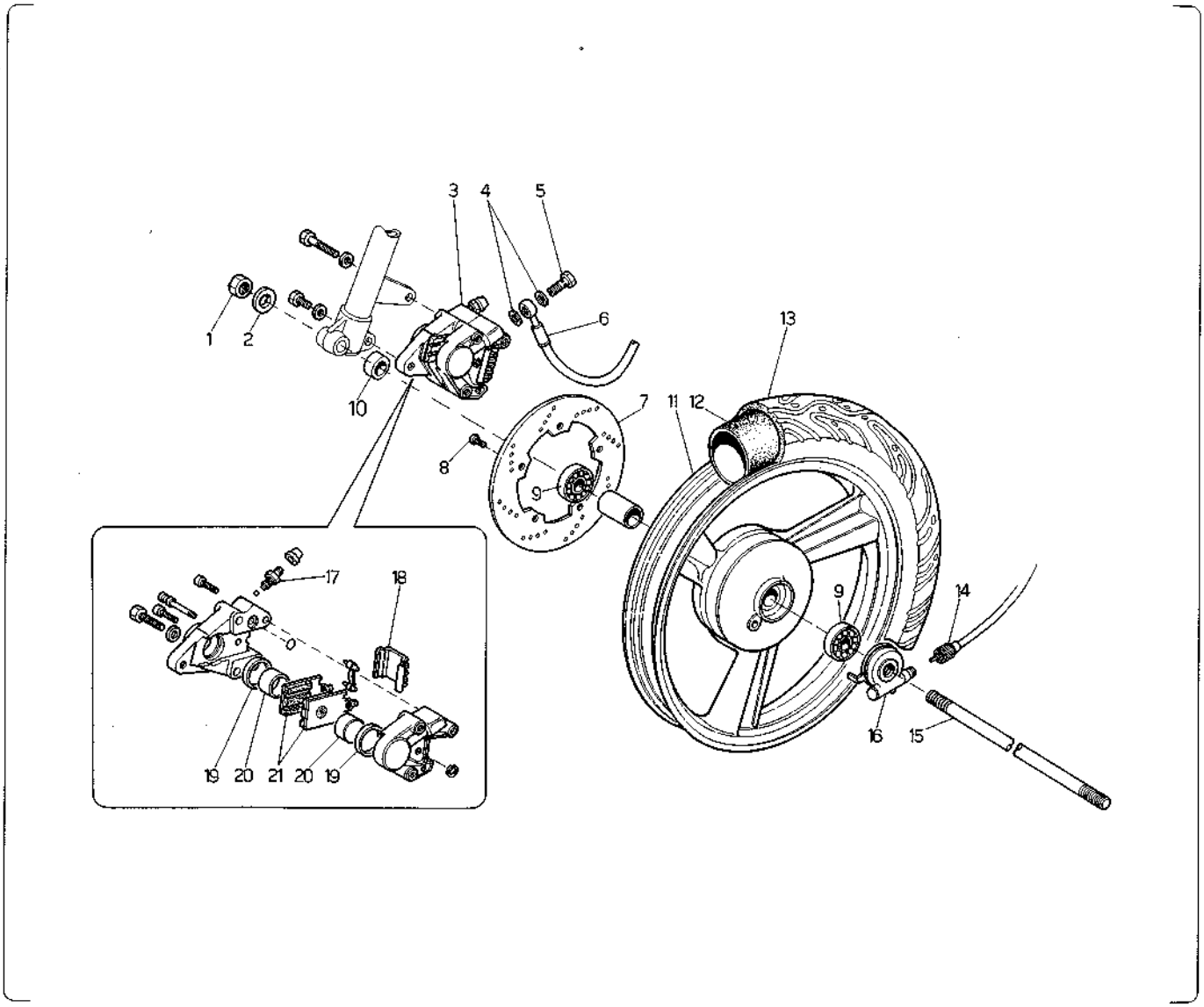

Nr.	Codice	Q.tà	Descrizione
1	119.223.00	2	Dado M12
2	119.224.00	2	Rondella
3	031.017.00	1	Pinza freno idraulica
4	190.006.00	2	Rasamento
5	150.024.14	1	Vite trasmissione idraulica
6	033.026.00	1	Trasmissione idraulica
7	119.421.00	1	Disco freno
8	119.422.00	5	Vite fissaggio disco
9	119.411.00	2	Cuscinetto
10	119.423.00	1	Distanziale
11	109.031.- -	1	Ruota anteriore *
12	054.034.00	1	Camera
13	050.030.00	1	Copertura
14	178.089.00	1	Trasmissione c/km
15	119.412.00	1	Perno ruota
16	178.085.00	1	Rinvio
17	119.279.00	1	Vite spurgo
18	119.307.00	1	Cuffia
19	119.424.00	1	Kit gommini
20	119.308.00	2	Pistoncini
21	119.363.00	1	Coppia pastiglie freno

Nr.	Codice	Q.tà	Descrizione

*** Specificare colore**

Scooter CENTRO/SL - TAV. 8 -
Ruota posteriore

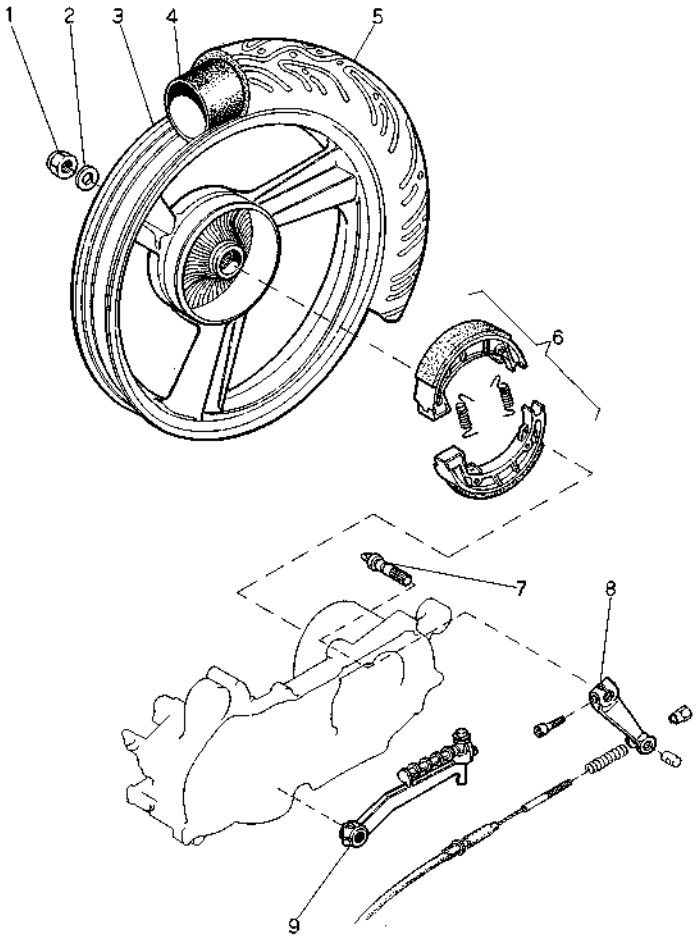

Nr.	Codice	Q.ta	Descrizione
1	185.010.00	1	Dado fiss. ruota posteriore
2	119.224.00	1	Rondella
3	110.034.- -	1	Ruota posteriore *
4	054.034.00	1	Camera
5	050.031.00	1	Copertura
6	119.403.00	1	Anello ceppi
7	119.416.00	1	Ogiva
8	119.415.00	1	Leva freno
9	081.009.03	1	Leva messa in moto

Nr.	Codice	Q.ta	Descrizione

*** Specificare colore**

Scooter CENTRO/SL - TAV. 9 -
Colori moto

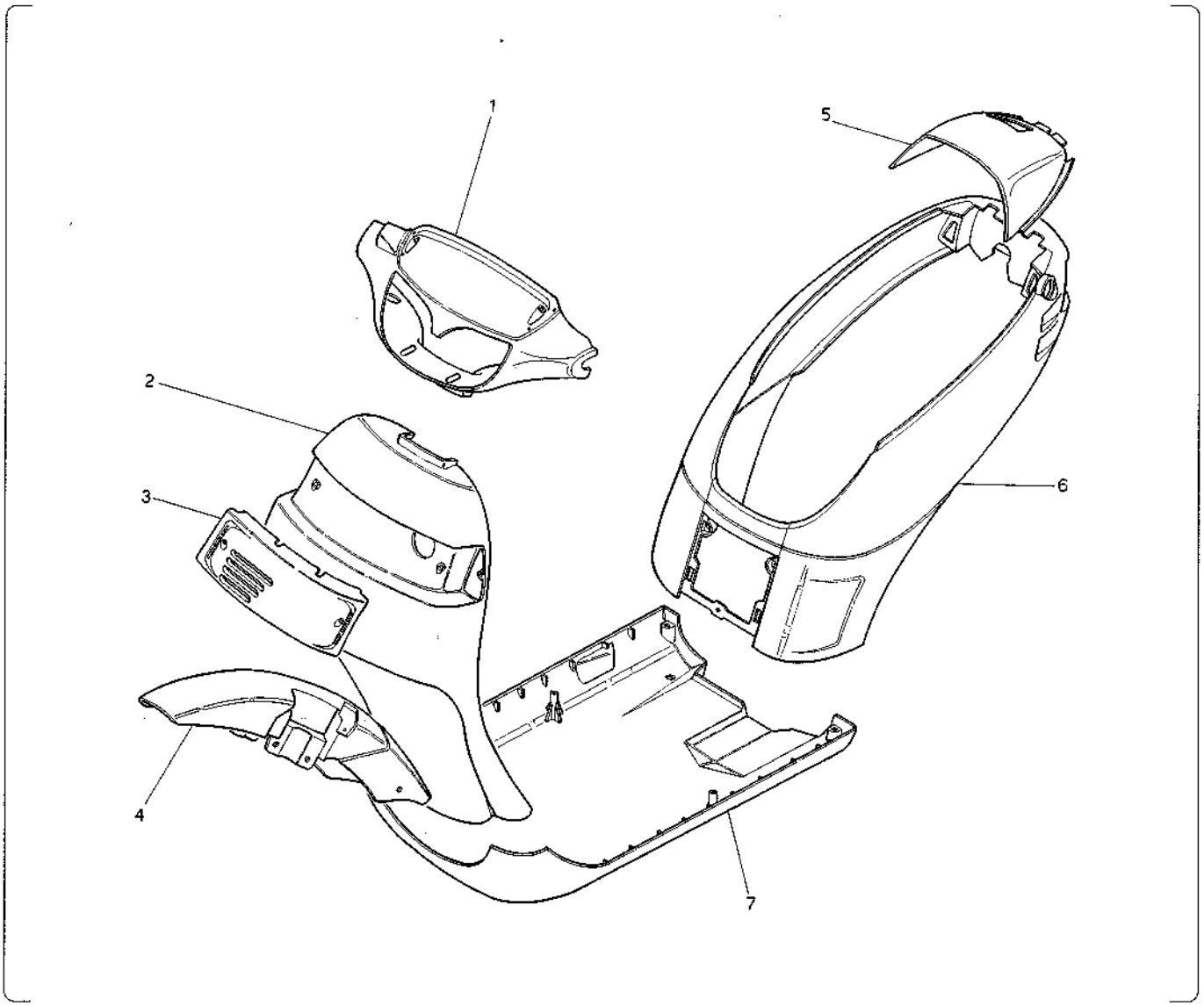

TABELLA COLORI

N°	Codice	Colori							
		91 Rosso Mag.	94 Blu Notte	08 Grigio Fumo	02 Bianco	31 Amaranto	50 Fotocrom.	64 Blu acciaio	69 V. chiaro
1	071.174.	**91**	**94**	**98**	**72**	**31**	**50**	**64**	**69**
2	066.048.	**91**	**94**	**98**	**72**	**31**	**50**	**64**	**69**
3	071.177.	**91**	**94**	**98**	**72**	**31**	**50**	**64**	**69**
4	055.043.	**91**	**94**	**98**	**72**	**31**	**50**	**64**	**69**
5	063.094.	**91**	**94**	**98**	**72**	**31**	**50**	**64**	**69**
6	063.087.	**91**	**94**	**98**	**72**	**31**	**50**	**64**	**69**
7	063.088.	**91**	**94**	**98**	**72**	**31**	**50**	**64**	**69**
-	181.088.	**91**	**94**	**08**	**02**	**31**	**02**	**04**	**04**

Scooter CENTRO/SL - TAV. 10 - Accessori

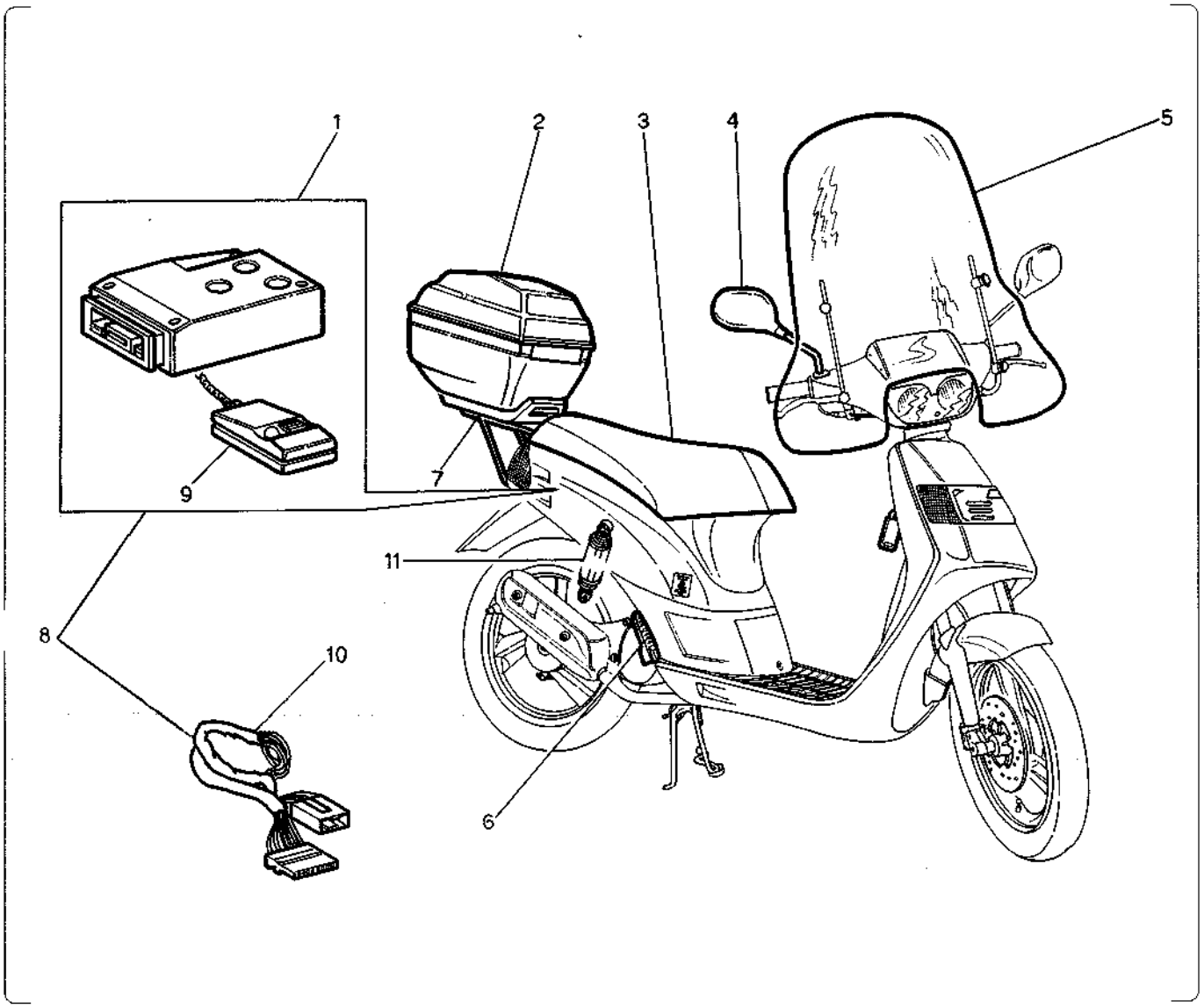

Nr.	Codice	Q.tà	Descrizione
1	018.035.00	1	Antifurto elettronico
2	065.041.03	1	Baulone p/casco
3	106.066.03	1	Sella biposto (si toglie il cabino)
4	088.014.03	1	Specchietto dx
5	063.104.00	1	Parabrezza
6	084.029.00	1	Staffe secondo passeggero in cp.
7	173.036.00	1	Portapacchi completo
8	018.036.00	1	Antifurto + cablaggio CENTRO/SL
9	018.021.00	1	Radiocomando antifurto
10	017.198.00	1	Cablaggio adatt. antifurto
11	010.035.11	1	Ammortizz. idraulico c/regolazione
-	065.027.00	1	Coprimoto scooter

MOTORE MINARELLI MY 50

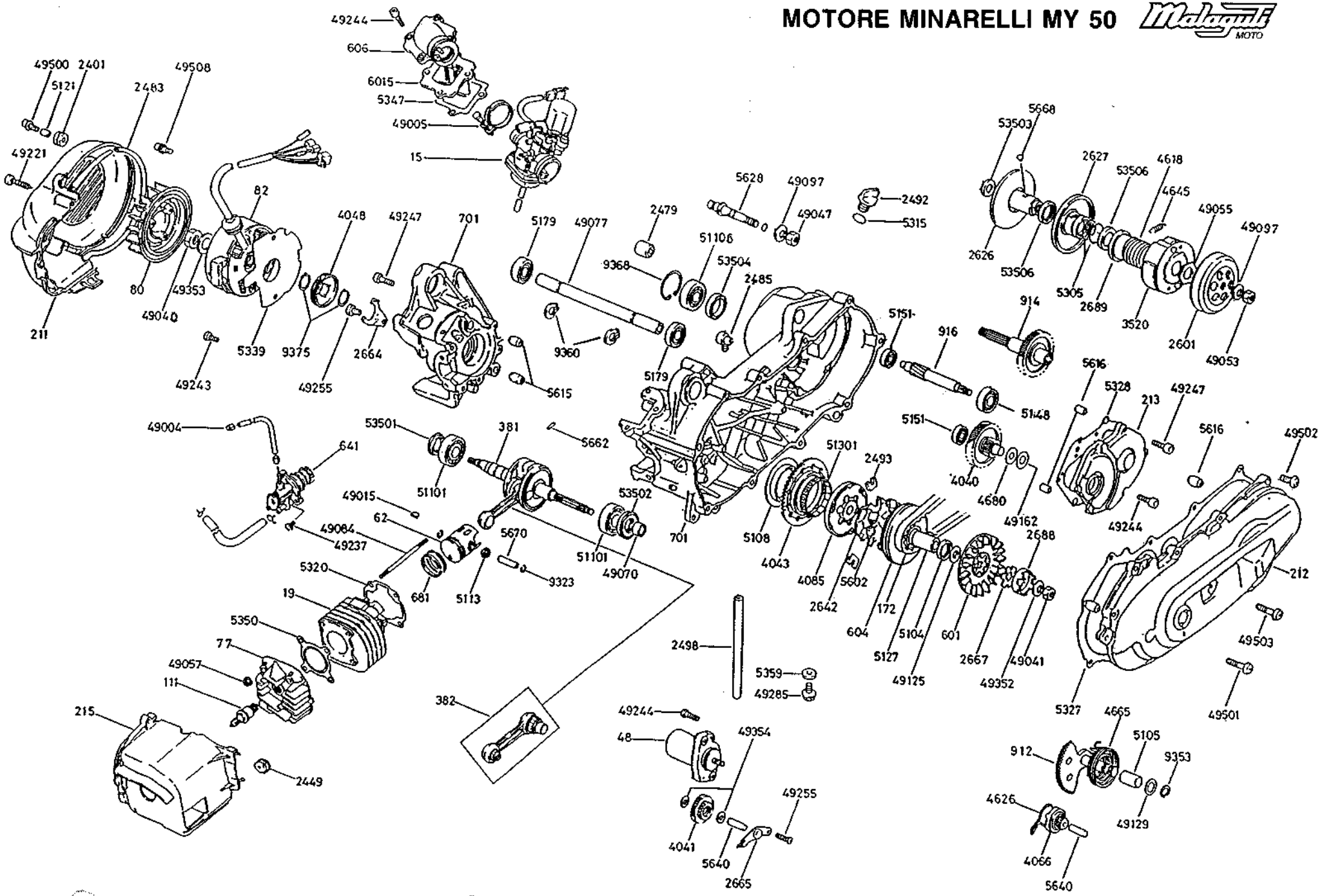

MOTORE SCOOTER MY 50 distinta parti di ricambio completa (numerata da esploso) - CENTRO/SL - Malaguti MOTO

Nr.	Codice	Q.tà	Descrizione
15	715.070.00	1	15.5258.9 Carburatore T.K. Ø 12 c/st. automatico
15	715.072.00	1	15.5801.9 Carburatore DELLORTO PHVA 12
19	771.125.00	1	71.8135.0 Cilindro completo di pistone
48	748.002.00	1	48.0012.9 Motorino avviamento
62	771.116.00	1	71.1210.0 Pistone Ø 40
77	777.014.00	1	77.0275.0 Testa
80	780.003.00	1	80.0112.0 Ventola
82	782.018.00	1	82.2245.9 Volano magnete
111	711.008.00	1	11.0120.9 Candela con resistore
172	717.003.00	1	17.0205.0 Cinghia di trasmissione
211	721.051.00	1	21.0121.7 Convogliatore ventola
212	721.055.00	1	21.0076.0 Coperchio m/in moto completo
213	721.056.00	1	21.0291.0 Coperchio trasmissione
215	721.054.00	1	21.0406.0 Cuffia convogliatore cilindro
381	771.117.00	1	71.5067.0 Imbiellaggio
382	771.118.00	1	71.5341.7 Biella completa
601	760.043.00	1	60.0505.0 Puleggia anteriore fissa
604	760.044.00	1	60.0055.0 Puleggia anteriore mobile c/boccola
606	760.045.00	1	60.1486.0 Collettore aspirazione
641	764.006.00	1	64.0009.9 Pompa olio completa
681	771.120.00	1	71.4203.0 Serie segmenti Ø 40
701	770.020.00	1	70.3203.0 Coppia carter
912	701.044.00	1	01.1016.0 Albero messa in moto
914	701.045.00	1	01.0079.0 Albero uscita moto completo Z=44
916	701.046.00	1	01.0615.0 Albero trasmissione Z=13
2449	724.051.00	2	24.0516.0 Gommino supporto convogliatore cilindro
2479	724.045.00	1	24.0513.0 Gommino silent-block su carter
2485	724.052.00	1	24.0235.0 Raccordo in plastica sfiato olio
2492	724.048.00	1	24.0272.0 Tappo alimentazione olio
2493	724.049.00	3	24.0283.0 Tassello di traino
2498	724.053.00	1	24.0353.0 Tubo sfiato olio su carter
2601	726.017.00	1	26.0007.0 Campana frizione completa
2626	726.018.00	1	26.0040.0 Puleggia secondaria fissa completa
2627	726.019.00	1	26.0041.0 Puleggia secondaria mobile completa
2642	726.020.00	1	26.0121.7 Cappellotto porta tasselli
2664	726.021.00	1	26.0668.7 Piastrina ritegno paraolio
2665	726.022.00	1	26.0672.0 Piastrina ingranag. doppio intermedio E/S
2667	726.023.00	1	26.0670.7 Piastrina traino puleggia anteriore fissa
2688	726.026.00	1	26.0273.0 Scodellino dentato m. in moto
2689	726.025.00	1	26.0272.0 Scodellino portamolla x variatore
3520	735.023.00	1	35.0028.0 Frizione centrifuga completa
4040	740.127.00	1	40.0480.0 Ingran. doppio interm. compl. Z= 12/52
4041	740.121.00	1	40.0485.0 Ingranaggio doppio interm. E/S c/boccola

Nr.	Codice	Q.tà	Descrizione
49053	749.204.00	1	49.0351.0 Dado M10x1 H=8 (CH=17)
49055	749.182.00	1	49.0353.0 Dado M28x1 (CH=41) H=4
49057	749.183.00	4	49.0354.0 Dado M 7x1 fissaggio testa
49070	749.186.00	1	49.0453.0 Distanziale cuscinetto paraolio frizione
49077	749.187.00	1	49.0457.0 Distanziale attacco carter
49084	749.188.00	4	49.0526.0 Prigioniero fissaggio testa M 7x1x109
49097	749.205.00	2	49.0606.9 Rondella bisellata Ø 10x21x2
49125	749.082.00	1	49.0645.0 Rondella acciaio blu Ø 13x18,5
49129	749.189.00	1	49.0649.0 Rondella acciaio blu Ø 15,1x28x1
49162	749.206.00	1	49.1621.0 Rondella acciaio blu Ø 14x29x1
49221	749.190.00	1	49.0836.9 Vite autofilettante x convogliatore ventola
49237	749.095.00	2	49.0853.9 Vite T.C.C.E. M 5x14
49243	749.036.00	2	49.0860.9 Vite T.C.C.E. M 6x16
49244	749.037.00	10	49.0861.9 Vite T.C.C.E. M 6x20
49247	749.039.00	8	49.0864.9 Vite T.C.C.E. M 6x35
49255	749.176.00	3	49.0872.9 Vite T.C.C.E. M 6x12
49285	749.191.00	1	49.0917.0 Vite TE M 8x1,25x15 scarico olio
49352	749.192.00	1	49.0708.0 Rondella conica su scodellino m. moto
49353	749.193.00	1	49.0709.0 Rondella Ø 10,5x18x2
49354	749.194.00	2	49.0710.0 Rondella Ø 8x16x2
49500	749.196.00	2	49.1954.9 Vite T.C.C.E. M 6x20 c/rondella (nera)
49501	749.197.00	9	49.0877.9 Vite T.C.C.E. M 6x25 (nera)
49502	749.207.00	2	49.0878.9 Vite T.C.C.E. M 6x35 (nera)
49503	749.208.00	1	49.0879.9 Vite T.C.C.E. M 6x45 (nera)
49508	749.201.00	3	49.1952.9 Vite T.C.C.E. M 6x16 c/rondelle
51101	751.050.00	2	51.0238.9 Cuscinetto Ø 20x47x14 (83299-9RTCS31)
51106	751.046.00	1	51.0243.9 Cuscinetto Ø 17x40x12
51301	751.053.00	1	51.0337.9 Gabbia Ø 57x61x10 (57RFN-6110A)
53306	753.113.00	1	53.0145.9 Anello di tenuta OR Ø 6,8x1,9
53501	753.124.00	1	53.0545.9 Paraolio Ø 20x30/33.5x5.3/6
53502	753.125.00	1	53.0546.9 Paraolio Ø 20x42/43x8/9
53503	753.117.00	1	53.0547.9 Paraolio Ø 17x28x5.5
53504	753.118.00	1	53.0548.9 Paraolio Ø 22x32x6
53506	753.119.00	2	53.0543.9 Paraolio Ø 32x39x4
--	740.126.00	1	40.2015.0 Gruppo variatore con frizione
--	771.124.00	1	71.0728.6 Serie paraolio CY50
--	799.079.00	1	99.0746.0 Serie guarnizioni MY50
--	771.121.00	1	71.1610.1 Pistone completo Ø 40.5 1A magg.
--	771.121.01	1	71.1610.2 Pistone completo Ø 41 2A magg.
--	771.122.00	1	71.4703.1 Serie segmenti magg. Ø 40.5 1A magg.
--	771.122.01	1	71.4703.2 Serie segmenti magg. Ø 41 2A magg.

4043	**740.122.00**	1	40.0528.0 Corona avviamento elettrico Z=71
4048	**740.123.00**	1	40.0952.0 Ingranaggio conduttore pompa olio
4066	**740.124.00**	1	40.0659.0 Ingranaggio scorrevole m.moto
4085	**740.125.00**	1	40.0846.0 Ruota libera completa
4618	**746.039.00**	1	46.0116.0 Molla per puleggia second. mobile
4626	**746.044.00**	1	46.0147.7 Molla per scorrevole m. moto
4645	**746.041.00**	2	46.0199.7 Molla richiamo ceppi frizione
4665	**746.042.00**	1	46.0235.7 Molla ritorno leva messa in moto
4680	**746.045.00**	1	46.0305.0 Molla a disco su ingr. doppio intermedio
5104	**751.054.00**	1	51.0115.0 Distanziale Ø 18x23x15
5105	**751.041.00**	1	51.0131.7 Boccola per albero m. moto Ø 15x20x30
5108	**751.042.00**	1	51.0134.0 Boccola flangiata per corona E/S
5113	**751.043.00**	1	51.0336.9 Gabbia KBK Ø 10x14x12,5 su spinotto
5127	**751.045.00**	1	51.0167.7 Boccola per puleggia anteriore mobile
5148	**603.071.00**	1	51.0205.9 Cuscinetto Ø17x40x12 (6203)
5151	**751.047.00**	2	51.0213.9 Cuscinetto Ø 10x30x9 (6200/C3)
5179	**751.049.00**	2	51.0237.9 Cuscinetto Ø 17x35x10 stagno (6003/2RS)
5305	**753.104.00**	2	53.0110.9 Anello di tenuta OR Ø 37,85x1,7
5315	**753.105.00**	1	53.0144.9 Anello di tenuta OR Ø13,8x2,4
5320	**753.106.00**	1	53.0804.0 Guarnizione base cilindro
5327	**753.120.00**	1	53.0855.0 Guarnizione coperchio m/in moto
5328	**753.121.00**	1	53.0852.0 Guarnizione coperchio trasmissione
5339	**753.109.00**	1	53.0922.0 Guarnizione statore volano
5347	**753.110.00**	1	53.0974.0 Guarnizione valvola lamelle
5350	**753.111.00**	1	53.0625.0 Guarnizione testa
5359	**753.112.00**	1	53.0482.0 Guarnizione vite scarico olio
5602	**756.077.00**	6	56.0022.0 Massa centrifuga.
5615	**756.029.00**	2	56.0262.0 Grano riferimento carter
5616	**756.030.00**	4	56.0263.0 Grano riferimeento coperchio
5628	**756.074.00**	1	56.0852.7 Perno ceppi freno
5640	**756.070.00**	2	56.0349.0 Perno Ø 8x32
5662	**756.071.00**	1	56.0406.7 Rullo Ø 3x11,8
5668	**756.072.00**	2	56.0407.0 Rullino di guida per variatore
5670	**756.073.00**	1	56.0624.0 Spinotto Ø 10x33
6015	**760.046.00**	1	60.1501.0 Valvola lamelle completa
9323	**703.024.00**	2	03.7000.0 Anello di fermo spinotto Ø 10
9353	**703.005.00**	1	03.0303.9 Anello seeger x albero Ø 15
9360	**703.023.00**	3	03.0310.7 Anello seeger per albero Ø 17 spess. 1
9368	**703.025.00**	1	03.0318.9 Anello seeger x foro Ø 40 spess. 1,75
9375	**703.026.00**	2	03.0326.9 Anello seeger x alnero Ø 19
49004	**749.148.00**	1	49.0028.9 Fascetta x tubo pompa olio
49005	**749.180.00**	1	49.0017.0 Fascetta x flangia aspirazione
49015	**749.107.00**	1	49.0126.8 Chiavetta per volano magnete
49040	**749.210.00**	1	49.0312.0 Dado per volano
49041	**749.181.00**	1	49.0346.0 Dado M10x1.25 H=8
49047	**749.203.00**	1	49.0330.0 Dado M10x1.25 H=7 (CH=15) perno c/freno

Scooter CENTRO/SL - Tav. 11 -

Esploso carburatore DELLORTO PHVA 12 HS cod. 715.072.00

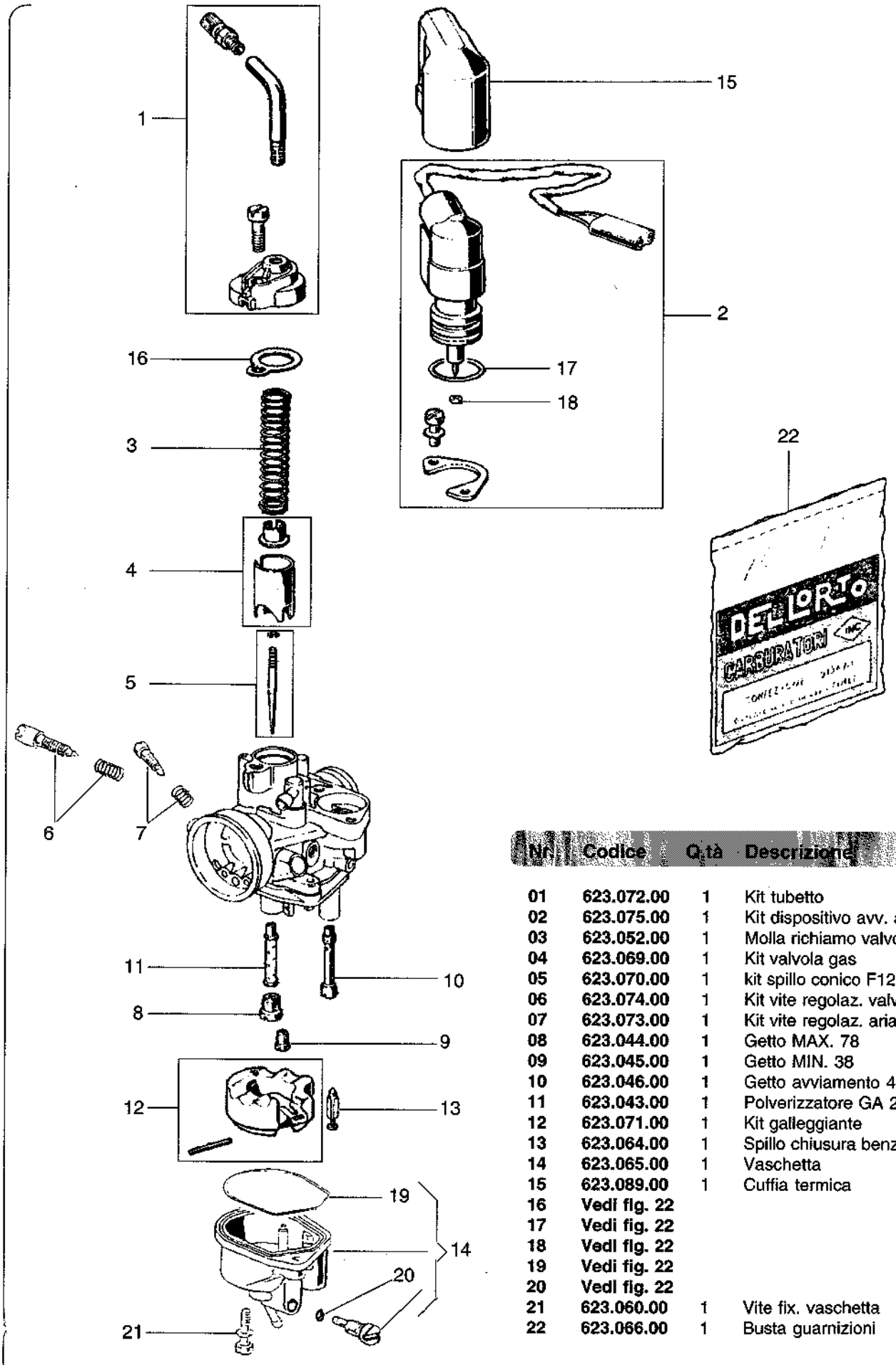

Nr.	Codice	Q.tà	Descrizione
01	623.072.00	1	Kit tubetto
02	623.075.00	1	Kit dispositivo avv. autom.
03	623.052.00	1	Molla richiamo valvola gas
04	623.069.00	1	Kit valvola gas
05	623.070.00	1	kit spillo conico F12
06	623.074.00	1	Kit vite regolaz. valvola gas
07	623.073.00	1	Kit vite regolaz. aria minimo
08	623.044.00	1	Getto MAX. 78
09	623.045.00	1	Getto MIN. 38
10	623.046.00	1	Getto avviamento 45
11	623.043.00	1	Polverizzatore GA 211
12	623.071.00	1	Kit galleggiante
13	623.064.00	1	Spillo chiusura benzina
14	623.065.00	1	Vaschetta
15	623.089.00	1	Cuffia termica
16	Vedi fig. 22		
17	Vedi fig. 22		
18	Vedi fig. 22		
19	Vedi fig. 22		
20	Vedi fig. 22		
21	623.060.00	1	Vite fix. vaschetta
22	623.066.00	1	Busta guarnizioni

Scooter CENTRO/SL - Tav. 12 -

Esploso carburatore TK 4FK cod. 715.070.00

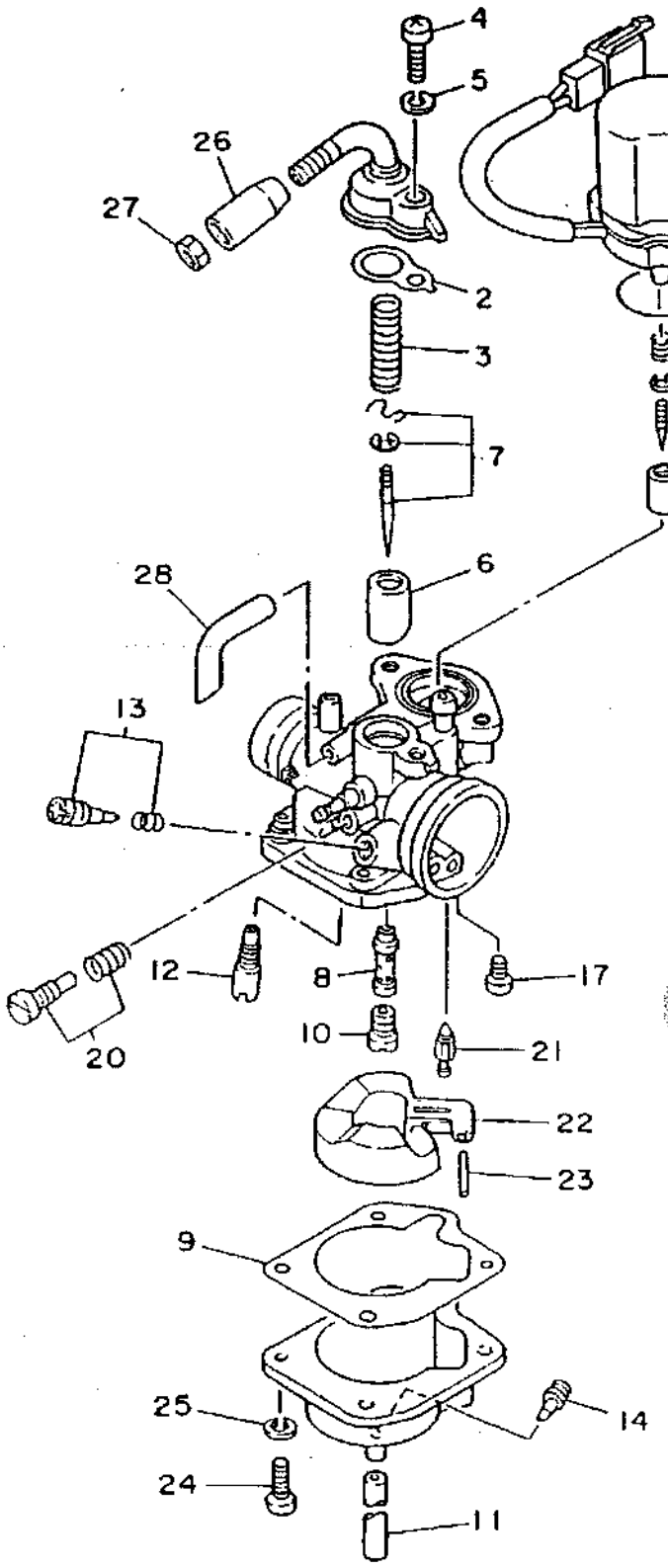

Nr.	Codice	Qtà	Descrizione	
02	799.081.00	1	99.0750.6	Guarn.carburatore
03	799.082.00	1	99.0751.6	Molla valvola gas
06	799.083.00	1	99.0752.6	Valvola gas
07	799.084.00	1	99.0753.6	Kit spillo conico
08	799.085.00	1	99.0754.6	Polverizzatore
09	799.086.00	1	99.0755.6	Guarn. vaschetta
10	799.087.00	1	99.0756.6	Getto MAX.
12	799.088.00	1	99.0757.6	Getto MIN.
13	799.089.00	1	99.0758.6	Vite aria minimo
14	799.090.00	1	99.0759.6	Vite aria
17	799.091.00	1	99.0760.6	Vite
18	799.092.00	1	99.0761.6	Gruppo starter
19	799.093.00	1	99.0762.6	Anello di tenuta
20	799.094.00	1	99.0763.6	Vite valvola c/molla
21	799.095.00	1	99.0764.6	Spillo benzina
22	799.096.00	1	99.0765.6	Galleggiante
23	799.097.00	1	99.0766.6	Perno galleggiante